STIEBEL ELTRON
Technik zum Wohlfühlen

SHZ 30 LCD, SHZ 50 LCD, SHZ 80 LCD, SHZ 100 LCD, SHZ 120 LCD, SHZ 150 LCD - electronic comfort

Deutsch

Geschlossene Zweikreis-Warmwasser-Wandspeicher
Gebrauchs- und Montageanweisung

English

Unvented (pressurized) dual-circuit wall-mounted water heaters
Operating and installation instructions

Français

Ballon d'eau chaude mural à double circuit
Notice d'utilisation et de montage

Nederlands

Gesloten tweespan-wandboilers
Gebruiks- en montagehandleiding

Polski

Pojemnościowe, wiszące ogrzewacze wody, do eksploatacji dwu taryfowej
Instrukcja obsługi i montażu

Česky

Tlakový dvoukruhový nástěnný zásobník teplé vody
Návod k montáži a obsluze

Русский

Накопительный водонагреватель закрытого типа для настенного монтажа
Руководство по монтажу и эксплуатации



8898.01

252284

Deutsch Seite 6 - 13

Inhaltsverzeichnis

1. Gebrauchsanweisung 6
   1.1 Gerätebeschreibung
   1.2 Wichtige Hinweise
   1.3 Wartung und Pflege
   1.4 Gebrauchs- und Montageanweisung
2. Bedienung 7
3. Montageanweisung . . . . . 8 - 9
   3.1 Geräteaufbau
   3.2 Armaturen
   3.3 Vorschriften und Bestimmungen
   3.4 Technische Daten
   3.5 Montageort
   3.6 Gerätemontage
   3.7 Wasseranschluss
   3.8 Elektroanschluss
   3.9 Erstinbetriebnahme
   3.10 Wartung
4. Störungsbeseitigung - Benutzer 10
5. Störungsbeseitigung - Fachmann 10
6. Umwelt und Recycling 12
7. Kundendienst und Garantie 12/13

English page 14 - 18

List of contents

1. Operating instructions 14
   1.1 Description of unit
   1.2 Important notes
   1.3 Maintenance and care
   1.4 Operating and installation instructions
2. Operation 15
3. Installation instructions . . . . . 16 - 17
   3.1 Unit structure
   3.2 Fittings
   3.3 Regulations and provisions
   3.4 Technical Data
   3.5 Installation location
   3.6 Unit installation
   3.7 Water connection
   3.8 Electrical connection
   3.9 First start-up
   3.10 Maintenance
4. Guarantee 17
5. Environment and recycling 17
6. Fault rectification - user 18
7. Fault rectification - qualified installer . 18

Français page 19 - 23

Sommaire

1. Instruction d'utilisation 19
   1.1 Description de l'appareil
   1.2 Remarques importantes
   1.3 Maintenance et entretien
   1.4 Instructions d'utilisation et de montage
2. Utilisation 20
3. Instructions de montage . . . . . 21 - 22
   3.1 Composition de l'appareil
   3.2 Robinetteries
   3.3 Normes et réglementations
   3.4 Caractéristiques techniques
   3.5 Emplacement de montage
   3.6 Montage de l'appareil
   3.7 Raccordement hydraulique
   3.8 Raccordement électrique
   3.9 Première mise en service
   3.10 Maintenance
4. Garantie 22
5. Environnement et recyclage 22
6. Dépannage par l'utilisateur 23
7. Dépannage par l'installateur 23

Nederlands bladzijde 24 - 28

Inhoudsoverzicht

1. Gebruiksaanwijzing 24
   1.1 Beschrijving van het toestel
   1.2 Belangrijke aanwijzingen
   1.3 Onderhoud
   1.4 Gebruiks- en montagehandleiding
2. Bediening 25
3. Montagehandleiding . . . . . 26 - 27
   1.1 Opbouw van het toestel
   3.2 Kranen
   3.3 Voorschriften en bepalingen
   3.4 Technische gegevens
   3.5 Plaats van montage
   3.6 Montage van het toestel
   3.7 Wateraansluiting
   3.8 Elektrische aansluiting
   3.9 Eerste ingebruikname
   3.10 Onderhoud
4. Garantie 27
5. Milieu en recycling 27
6. Het verhelpen van storingen door de gebruiker 28
7. Het verhelpen van storingen door de installateur 28

Polski strona 29 - 33

Spis treści

1. Instrukcja obsługi 29
   1.1 Opis urządzenia
   1.2 Ważne wskazówki
   1.3 Konserwacja i czyszczenie
   1.4 Instrukcja obsługi i montażu
2. Obsługa 29
3. Instrukcja montażu . . . . 30 - 31
   3.1 Budowa urządzenia
   3.2 Armatury
   3.3 Przepisy i zalecenia
   3.4 Dane techniczne
   3.5 Miejsce montażu
   3.6 Montaż urządzenia
   3.7 Podłączenie wody
   3.8 Podłączenie elektryczne
   3.9 Pierwsze uruchomienie
   3.10 Konserwacja i czyszczenie
4. Gwarancja 32
5. Ochrona środowiska 32
6. Usuwanie usterek przez Użytkownika 33
7. Usuwanie usterek przez Serwisanta 33

Česky strana 34 - 38

Obsah

1. Návod k obsluze 34
   1.1 Popis přístroje
   1.2 Důležité pokyny
   1.3 Údržba a ošetřování
   1.4 Návod k obsluze a k montáži
2. Obsluha 35
3. Návod k montáži . . . . . 36 - 37
   3.1 Konstrukce přístroje
   3.2 Armatury
   3.3 Předpisy a ustanovení
   3.4 Technická data
   3.5 Místo montáže
   3.6 Montáž přístroje
   3.7 Přípojka vody
   3.8 Elektrická přípojka
   3.9 První uvedení do provozu
   3.10 Údržba
4. Záruční podmínky 37
5. Životní prostředí a recyklace . . 37
6. Odstraňování poruch – uživatel 38
7. Odstraňování poruch – odborník 38

Русскии стр. 39 - 43

Содержание

1. Инструкция по эксплуатации . . 39
   1.1 Описание прибора
   1.2 Важные указания
   1.3 Профилактическое обслуживание и уход
   1.4 Инструкция по монтажу и эксплуатации
2. Обслуживание 40
3. Инструкция по монтажу . . 41 - 42
   3.1 Описание прибора
   3.2 Арматура
   3.3 Предписания и нормы
   3.4 Технические данные
   3.5 Место установки
   3.6 Монтаж прибора
   3.7 Подключение воды
   3.8 Подключение электричества
   3.9 Первый ввод в эксплуатацию
   3.10 Профилактическое обслуживание
4. Гарантия 42
5. Окружающая среда и утилизация 42
6. Устранение неисправностей пользователем 43
7. Устранение неисправностей специалистом 43

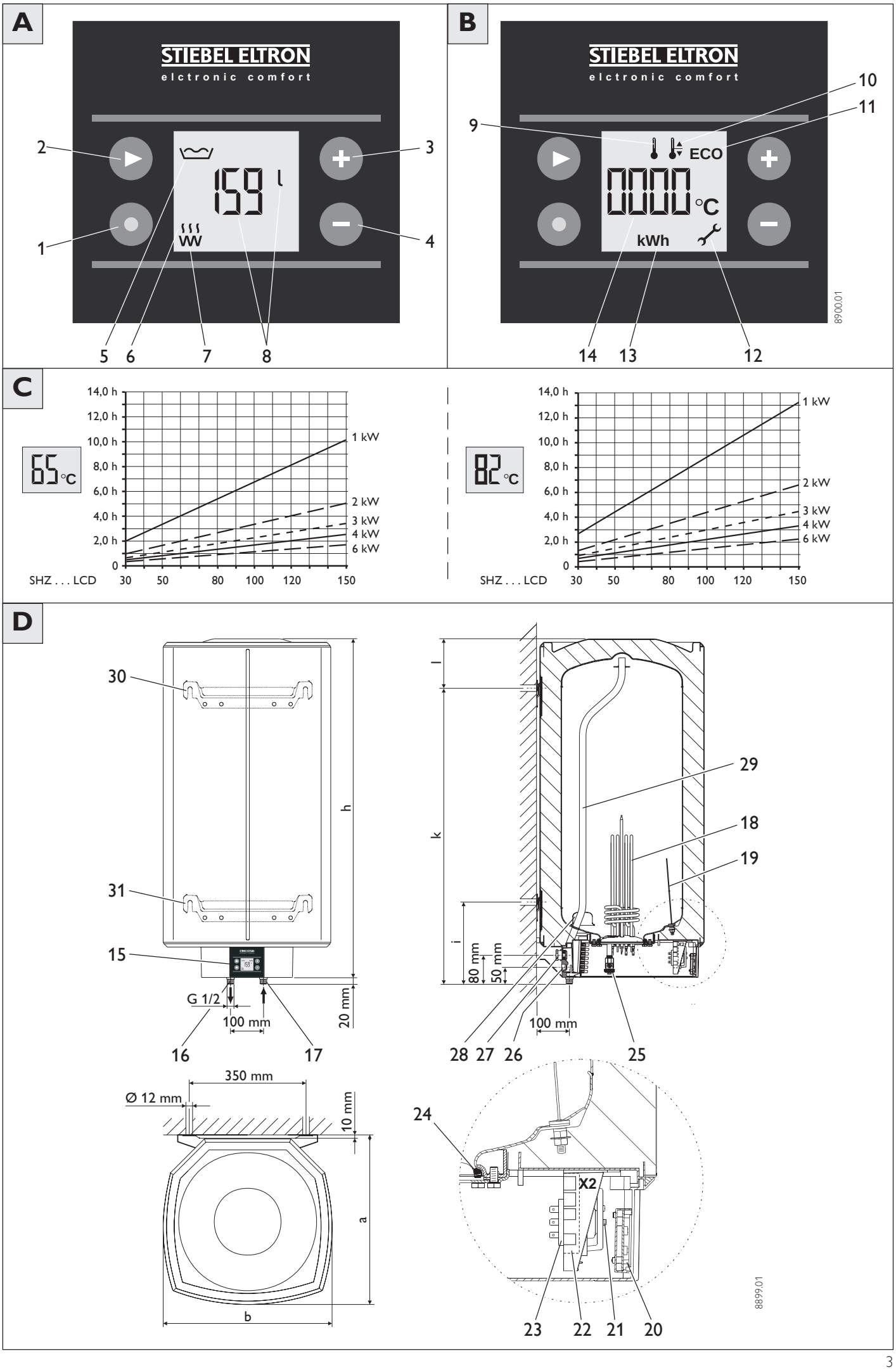
A
STIEBEL ELTRON
elctronic comfort
159 l
WW
1
2
3
4
5
6
7
8
B
STIEBEL ELTRON
elctronic comfort
ECO
0000 °C
kWh
9
10
11
12
13
14
8900.01
C
65 °C
82 °C
14,0 h
12,0 h
10,0 h
8,0 h
6,0 h
4,0 h
2,0 h
0
1 kW
2 kW
3 kW
4 kW
6 kW
SHZ . . . LCD
30
50
80
100
120
150
D
30
31
15
h
G 1/2
100 mm
20 mm
16
17
350 mm
Ø 12 mm
10 mm
a
b
l
k
i
80 mm
50 mm
29
18
19
28
27
26
25
24
X2
23
22
21
20
8899.01

E

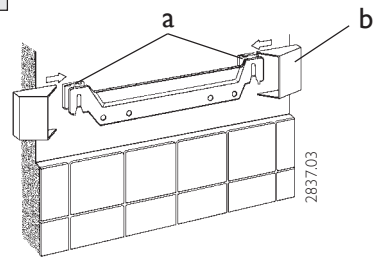

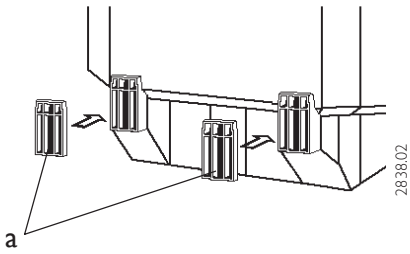

F

KV 30 + TA 260

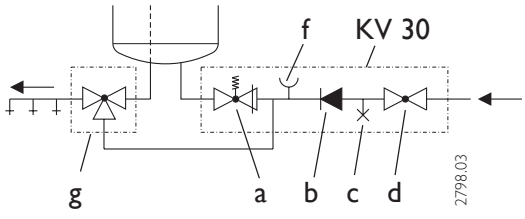

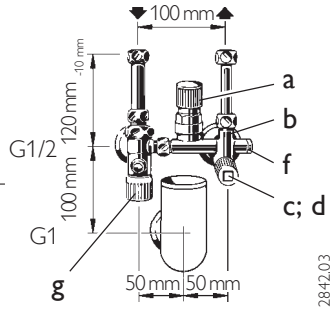

KV 40

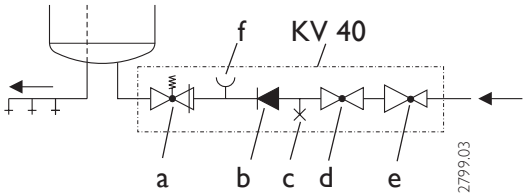

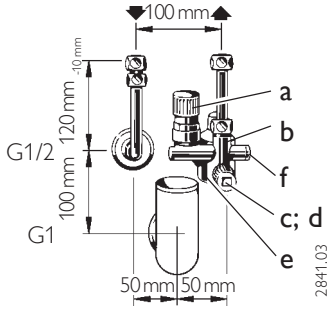

G

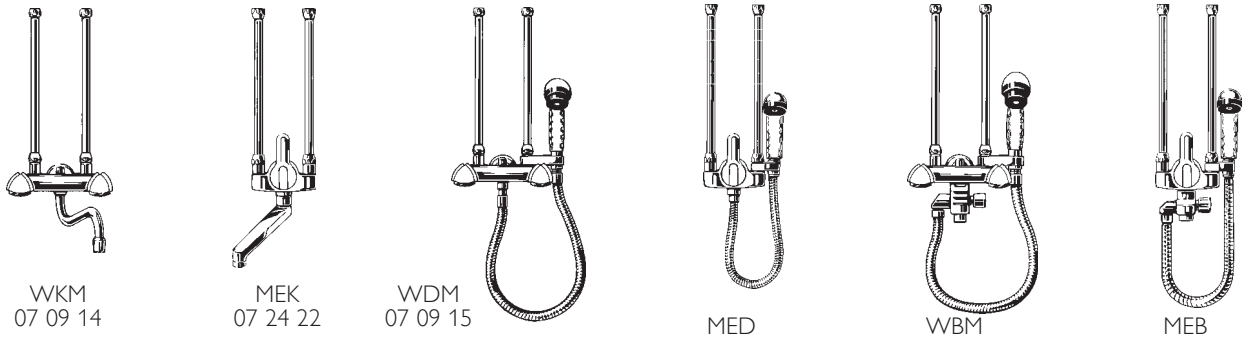

WKM
07 09 14

MEK
07 24 22

WDM
07 09 15

MED
07 24 23

WBM
07 09 16

MEB
07 24 24

H

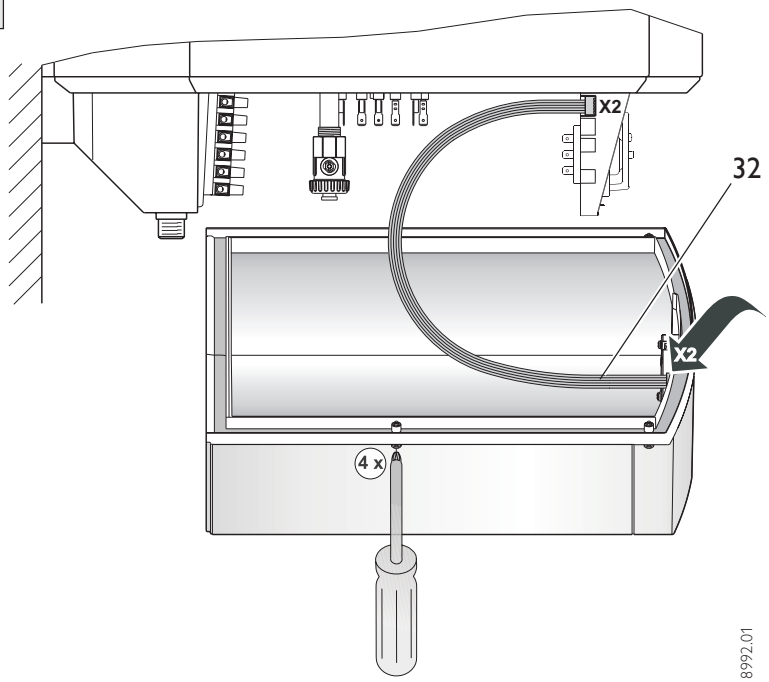

I

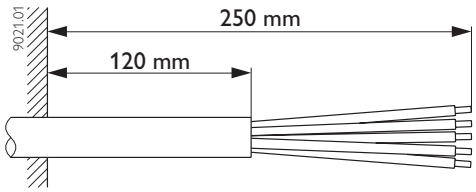

K

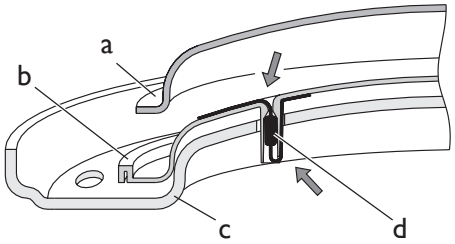

J

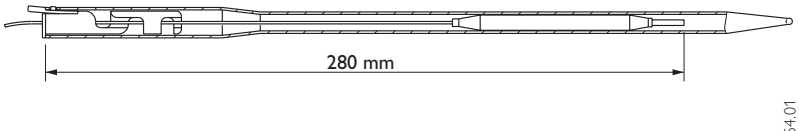

L

3 x 2 kW 230 V ~

Heizkörper
Heating elements
La résistance
Verwarmingselement
Grzałki
topné těleso

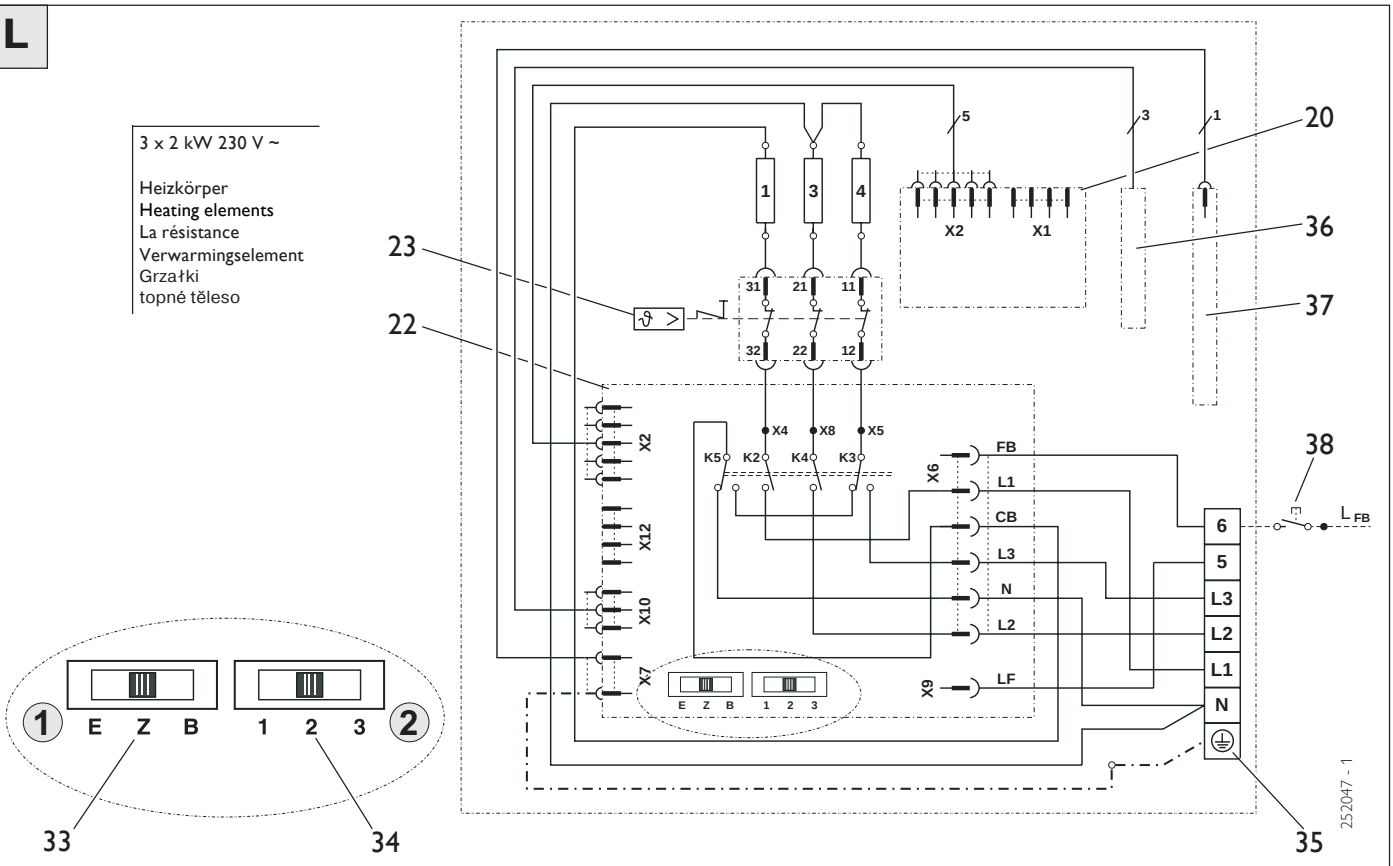

M

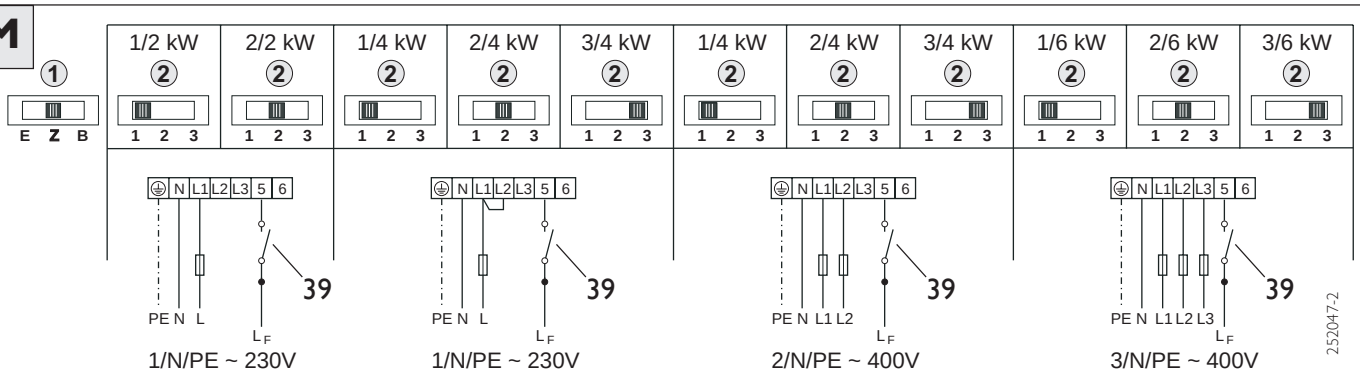

1/N/PE ~ 230V
1/N/PE ~ 230V
2/N/PE ~ 400V
3/N/PE ~ 400V

N

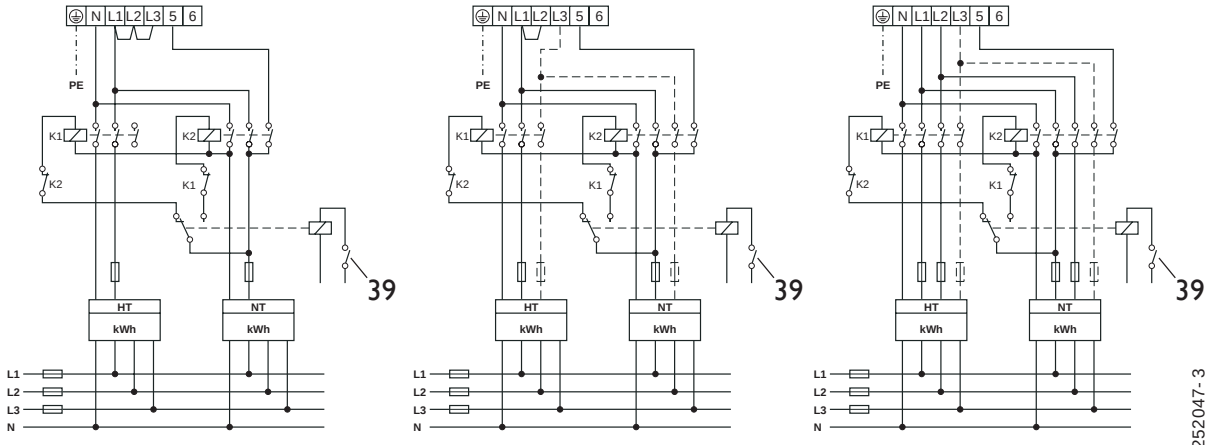

1/N/PE ~ 230V
1/N/PE ~ 230V
2/N/PE ~ 400V
2/N/PE ~ 400V
3/N/PE ~ 400V

O

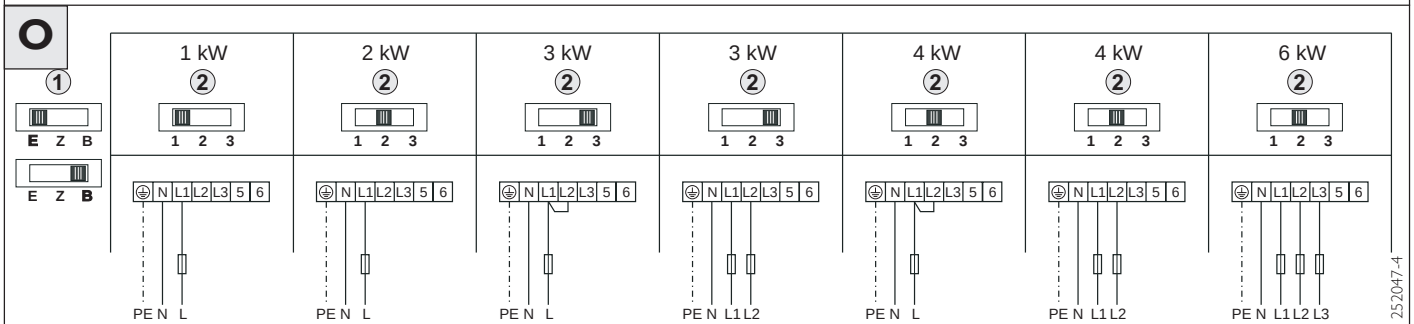

1/N/PE ~ 230V
1/N/PE ~ 230V
1/N/PE ~ 230V
2/N/PE ~ 400V
1/N/PE ~ 230V
2/N/PE ~ 400V
3/N/PE ~ 400V

1. Návod k použití pro uživatele a odborníka

1.1 Popis přístroje

Nástěnný zásobník teplé vody **SHZ 30 – 150 LCD** s elektronickou regulací mohou podle potřeby připravovat teplou vodu o teplotě cca 85 °C, a zásobovat vždy podle způsobu provozu jedno nebo několik odběrových míst. Voda se ohřívá elektricky. Na LCD-displeji se zobrazuje aktuální množství smísené vody s teplotou 40 °C, jenž je k dispozici (vztaženo na teplotu studené vody 15 °C) **A**. Nástěnný zásobník teplé vody má aktivní protikorozní ochranu s použitím vestavěné anody s cizím zdrojem proudu.

- Teplotu je možno nastavit tlačítky + a − v rozmezí od 20 °C do 85 °C. Při prvním dosažení teploty 55 °C nastane krátkodobé přerušení ohřívacího procesu pro automatické vyrovnání teploty.
- Voda v zásobníku se ohřeje na nastavenou teplotu.
- Doba ohřevu vody je závislá na objemu zásobníku. Teplota studené vody a topný výkon jsou zřejmé z diagramu **C**.
- Je možný **tlakový způsob provozu** pro zásobování většího počtu odběrových míst.
- Je možný **beztlakový způsob provozu** pro zásobování jednoho odběrového místa.
- **Jednookruhový provoz**
  Automatické dohřívání se provádí v závislosti na napájení elektrickým proudem.
- **Dvouokruhový provoz**
  Přístroje poskytují základní ohřev, který automaticky ohřívá vodu v zásobníku během doby s nízkou tarifní sazbou. V případě potřeby je možno s použitím tlačítka ● zapnout rychloohřev (přidržet tlačítko stisknuté, dokud se neobjeví na displeji symbol ohřevu). Při dosažení nastavené teploty se rychloohřev vypne a znovu se opět nezapne.
- **Jednorázový ohřev vody**
  Při tomto zapojení ohřeje přístroj naplněnou vodu po zapnutí jednorázově. Každý způsob ohřevu je nutno zapnout s použitím tlačítka ● (přidržet tlačítko stisknuté, dokud se neobjeví na displeji symbol ohřevu).

Legenda ovládacího panelu

A

Funkční tlačítka
1 Rychloohřev, ECO- zapnout / vypnout a vynulování údaje spotřeby energie
2 Tlačítko menu
3 + tlačítko
4 - tlačítko

Standardní zobrazení
5 Symbol množství smísené vody
6 Zobrazení ohřevu
7 Symbol topného tělesa
8 Údaj množství smísené vody v litrech*

B

Možné zobrazovací symboly
9 Teplota výstupní vody
10 Požadovaná teplota
11 Omezení teploty aktivní
12 Servis / závada
13 Spotřeba energie (přibližná hodnota)
14 Zobrazení hodnoty k aktivnímu symbolu

* potřeba smísené vody 40 °C

≙ 120 - 150 l ≙ 30 - 50 l ≙ 2 - 5 l

1.2 Důležité pokyny

⚠ Na odběrové armatuře může mít teplá voda teplotu i přes 60 °C. Dbejte proto na to, aby se malé děti k odběrových armaturám nepřibližovaly. **Hrozí nebezpečí opaření!**

- Nástěnný zásobník teplé vody a pojistnou skupinu nechte pravidelně kontrolovat odborníkem.
- Pravidelně kontrolujte použitou armaturu. Odstraňujte vápník z výstupů armatury odvápňovacími prostředky, které je možno normálně získat v obchodě.

⚠ • Přístroje v tlakovém provedení jsou pod tlakem vody, nacházející se ve vodovodním potrubí. Během ohřevu odkapává z pojistného ventilu expandující voda. Odkapává-li voda ještě po skončeném ohřevu, informujte pracovníka servisu.
• Přístroje s beztlakovým způsobem provozu:
Výtoková trubka beztlakové baterie musí být stále volná. Nepoužívejte perlátory. Při každém ohřevu odkapává z výtoku expandující voda.

Ocelová nádoba přístroje je uvnitř speciálně smaltovaná, a má přídavně aktivní protikorozní ochranu s použitím anody s proudem z cizího zdroje. Při odpojení ze sítě je tato funkce přerušena!

Nebezpečí zamrznutí
Při všech provozních režimech je přístroj chráněn před působením mrazu, toto se však **netýká pojistné skupiny a vodního potrubí**.
Přístroj se automaticky zapne při 5 °C a vypne se při 7 °C teploty vody.

1.3 Údržba a ošetřování

⚠ Práce na údržbě, jako např. přezkoušení elektrické bezpečnosti, smí provádět výhradně příslušný odborník.

Pro ošetřování skříně zásobníku postačuje vlhký hadr. Nepoužívejte abrazivní nebo rozpouštěcí čisticí prostředky!

1.4 Návod k obsluze a k montáži

⚠ Tento návod pečlivě uschovejte, při změně uživatele jej předejte nástupci, při pracích na údržbě a případných opravách jej poskytněte odborníkovi k nahlédnutí.

2. Obsluha

Funkční tlačítka

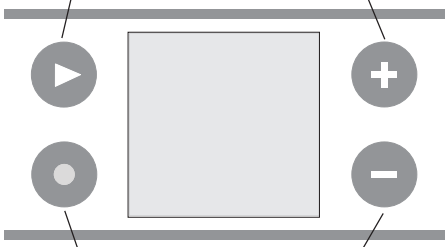

- Výběr menu
- Zvýšení požadované hodnoty
- Rychloohřev
- ECO – zapnuto / vypnuto
- Vynulování indikace spotřeby energie
- Snížení požadované hodnoty

Standardní zobrazení „Množství smísené vody“

Dosažitelné množství smísené vody je přímo závislé na velikosti zásobníku a na nastavené požadované teplotě!

◆ Přístroj se přepne po každém použití automaticky do standardního zobrazení.

◆◆ Možná standardní zobrazení při snížení množství smísené vody.

◆

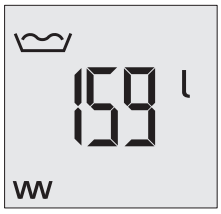

◆◆

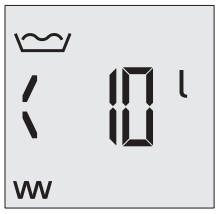

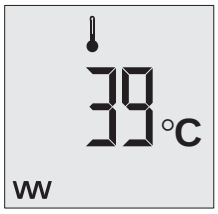

Symbol množství smísené vody	Zobrazení množství smísené vody ≤ 10 l	Výstupní teplota < 40 °C
Symbol topného tělesa		Symbol výstupní teploty

Rychloohřev

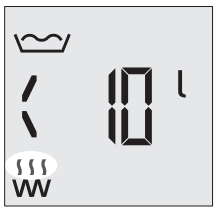

- Z každého standardního zobrazení, je-li výstupní teplota < požadovaná teplota.

Zobrazení ohřevu

Výstupní teplota

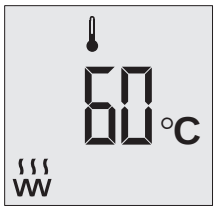

Zjištění výstupní teploty

Požadovaná teplota

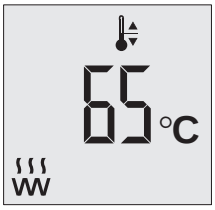

- Rozsah nastavení 20 - 85 °C (max. do nastaveného omezení teploty)

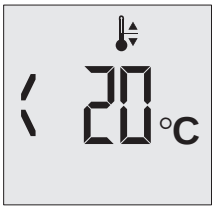

Příprava teplé vody „vypnuta“

- Nastavení < 20 °C
- Aktivní protizámrazová ochrana

Omezení teploty

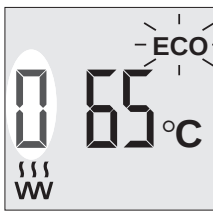

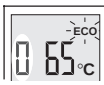

Vypnuto



Zapnuto
Rozsah nastavení 40 °C – 65 °C

ECO Symbol ve standardním zobrazení ECO „Zap“

Zobrazení spotřeby energie přípravy teplé vody

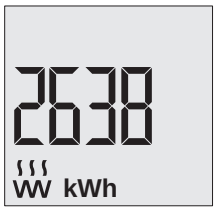

- Zjištění spotřeby energie (**13**) přípravy teplé vody
- Vynulování (reset): Přidržet tlačítko stisknuté déle než 3 sekundy

Servis / závada

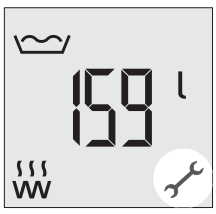

Zobrazení servisu; aktivní příprava teplé vody.

Zobrazení závady (symbol bliká); teplá voda se nepřipravuje

Zjištění kódu

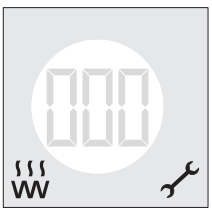

viz stránka 38, tabulka 3

Česky

3. Návod k montáži pro odborníka

3.1 Konstrukce přístroje

D H L M N

15 Ovládací panel
16 Přípojka teplé vody G 1/2
17 Přípojka studené vody G 1/2
18 Topná příruba
19 Anoda napájená z cizího zdroje
20 Elektronický modul (ovládací část)
21 Nulovací tlačítko bezpečnostního termostatu
22 Elektronický modul (regulátor)
23 Bezpečnostní termostat
24 Těsnicí kroužek
25 Vypouštěcí ventil s hadicovou přípojkou G 3/4
26 Průchodka pro dálkové ovládání rychloohřevu, dodané v rámci montáže, ve spojení s průchodkou PG 11
27 Kabelová průchodka PG 21 pro elektrickou přípojku
28 Přívod vody do zásobníku
29 Výtoková trubka
30 Závěsná lišta nahoře*
31 Závěsná lišta dole* (pouze SHZ 120 LCD, SHZ 150 LCD)
32 Spojovací kabel „elektronických modulů“
33 Posuvný spínač pro volbu provozních režimů
34 Posuvný spínač pro varianty výkonu
35 Připojovací svorky přístroje
36 Teplotní čidlo
37 Anoda s proudem z cizího zdroje
38 Dálkové ovládání pro rychloohřev, dodané v rámci montáže
39 Kontakt elektrorozvodného závodu, dodaný v rámci montáže

* pro šrouby ∅ 12 mm, dodané v rámci montáže

3.2 Armatury

- **Tlakový způsob provozu:**
  Pojistné skupiny KV 30 nebo KV 40 F.
- **Beztlakový způsob provozu:**
  Beztlakové armatury G.

3.3 Předpisy a ustanovení

- Montáž (instalaci vody a elektrickou instalaci), a rovněž první uvedení do provozu a údržbu tohoto přístroje smí provádět pouze oprávnění odborníci podle tohoto návodu.
- Dokonalá funkce a provozní spolehlivost je zajištěna pouze s originálními součástmi příslušenství a náhradními díly, určenými pro tento přístroj.
- Je nutno respektovat platné normy ČSN.
- Ustanovení místního rozvodného energetického závodu.
- Ustanovení příslušného vodárenského podniku.

Dále je třeba respektovat:

- Typový štítek přístroje.
- Technická data
- **Instalace vody**
  Materiál potrubí:
  – **Potrubí studené vody**: měděné trubky, ocelové trubky
  – **potrubí teplé vody**: měděné trubky, ocelové nebo měděné trubky
- **Plastové potrubní systémy:**
  Instalace ve spojení také s atestovanými plastovými trubkovými systémy pro potrubí studené a teplé vody.
- **Elektroinstalace**
  – Elektrickou přípojku provést pouze na pevně uložené vodiče ve spojení s vyjímatelnou kabelovou průchodkou.
  – Přístroj musí mít možnost oddělení všemi póly od sítě s použitím např. pojistek, se vzdušnou oddělovací vzdáleností minimálně 3 mm!

3.4 Technická data (platí data na typovém štítku přístroje)

Typ		SHZ 30 LCD	SHZ 50 LCD	SHZ 80 LCD	SHZ 100 LCD	SHZ 120 LCD	SHZ 150 LCD
Objem	l	30	50	80	100	120	150
Množství smísené vody 40 °C (15 °C / 65 °C)	l	59	97	159	198	235	292
Hmotnost prázdný	kg	23,5	30	44	45	50	62,5
Připojitelné výkony		1 - 4 kW 1/N/PE ~ 230 V 1 - 4 kW 2/N/PE ~ 400 V 1 - 6 kW 3/N/PE ~ 400 V					
Přípustný provozní přetlak		0,6 MPa (6 bar)					
Stupeň elektrického krytí podle EN 60529		IP 25 D					
Zkušební značka		viz typový štítek přístroje					
Přípojka vody		G 1/2 (vnější závit)					
Průtočné množství		max. 18 l/min.					
Rozměry D	a mm	420	510	510	510	510	510
	b mm	410	510	510	510	510	510
	h mm	750	720	1030	1030	1190	1425
	i mm	–	–	–	–	300	300
	k mm	700	600	900	900	900	1100
	l mm	70	140	150	150	310	345

Tabulka 1

3.5 Místo montáže

- Montáž ve svislé poloze, viz D.
- V místnosti bez nebezpečí mrazu.
- Montovat v blízkosti odběrového místa.

3.6 Montáž přístroje E

- **Montáž závěsné lišty:**
  Zvolit upevňovací materiál v souladu s pevností stěny. U zásobníků SHZ 120 LCD a SHZ 150 LCD jsou zapotřebí 2 závěsné lišty.
  Nerovnosti stěny je nutno vyrovnat distančními kusy (**a**, s tloušťkou 5 mm), které jsou součástí dodávky.
- **Zavěsit přístroj.**
- **Na závěsnou lištu nasunout krytky** (**b**).

3.7 Přípojka vody

- **Tlakové provedení pro zásobování většího počtu odběrových míst.**

– Instalujte typově odzkoušené skupiny zabezpečovacích armatur F.
KV 30, objed. čís. 00 08 26, do tlaku 0,48 MPa ve vodovodním potrubí.
KV 40, objed. čís. 00 08 28, do tlaku 1 MPa ve vodovodním potrubí.
a Pojistný ventil
b Zpětný ventil
c Zkušební ventil
d Průchozí uzavírací ventil (škrtící ventil)
e Redukční ventil (u KV 40)
f Zkušební hrdlo pro manometr
g Termostatická armatura TA 260 Objed. čís. 00 34 66, (objednat samostatně), možno použít také ve spojení s **KV 40**.
– Odtokové potrubí dimenzovat pro zcela otevřený pojistný ventil. Expanzní otvor pojistného ventil musí zůstat otevřený směrem do atmosféry.
– Expanzní potrubí pojistné skupiny je nutno instalovat se stálým spádem.
– Je nutno respektovat instrukce v návodu k montáži zabezpečovací skupiny.
– Na škrtícím ventilu zabezpečovací skupiny nastavit průtočné množství max. 18 l/min.

- **Beztlakové provedení pro zásobování jednoho odběrového místa.**

Přístroje jsou vhodné pro beztlakový způsob provozu.

⚠ Výtok a otočné rameno armatury nezavírat!

– Při této instalaci je nutno použít armatury Stiebel Eltron pro beztlakový nástěnný zásobník teplé vody G.
– Před připojením armatury se musí vodní potrubí dobře propláchnout. Při každém ohřevu odkapává z výtoku expandující voda.
– Pro použití, montáž, první uvedení do provozu a údržbu platí stejné instrukce, jako pro provoz tlakového zásobníku.

3.8 Elektrická přípojka

- Sejmout spodní kryt přístroje, k tomu vyšroubovat šrouby **H**.
- Připravit elektrické připojovací vedení **I**.
- Připojit požadovaný výkon podle příkladů zapojení, a nastavit posuvný spínač na desce elektroniky (**22**) **L** **M** **N** **O**.

Způsob provozu ①:



Jednookruhový Dvouokruhový Jednorázový

Výkon ②:

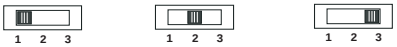

⚠ Při přepnutí ① nebo ② je zapotřebí oddělit síť.

- Po připojení k elektrické síti je třeba provést následující kroky:
  1. Označit typový štítek přístroje s použitím kuličkového pera: Zatrhnout políčka podle připojeného výkonu a napětí.

⚠ **2.** Nasunout na elektronický modul „ovládací část“ (**32**) pozice „**X2**“ 5-pólový konektor spojovacího kabelu (**20**) **H**.

3. Nasadit spodní kryt a upevnit jej šrouby.

◆ **Schéma elektrického zapojení** **L**
Na připojovací svorku „**6**“ přístroje je třeba v průběhu montáže připojit dálkové ovládání rychloohřevu (**38**). Je možno připojit libovolnou fázi „L_{FB}“; bez přenosu výkonu.

◆ **Dvouokruhová přípojka**

Spínač ①: 

- **Měření jedním elektroměrem** **M**
  Kontakt elektrorozvodného závodu (**39**), lze připojit libovolnou fázi „L_F“; bez přenosu výkonu.
- **Měření dvěma elektroměry** **N**

◆ **Jednookruhová přípojka** **O**

Spínač ① : 

◆ **Jednorázový ohřev** **O**

Spínač ① : 

3.9 První uvedení do provozu (do provozu smí uvést výhradně odborník!)

1. **Přístroj naplnit, odvzdušnit a důkladně propláchnout!**
2. **Zapnout síťové napětí!**
3. **Zkontrolovat způsob funkce přístroje, případně stisknout tlačítko rychloohřevu (1).**
4. **Přezkoušet funkčnost zabezpečovací skupiny** (u tlakového způsobu provozu)!

Upozornění:

- Stav při dodání:
  – Nastavení požadované teploty 65 °C
  – Omezení teploty „Vypnuto“.

- Při teplotách nižších než -15 °C (např. doprava / sklad), může pojistný termostat vypnout. Stisknout nulovací tlačítko (**D** **21**).

Předání přístroje!
Vysvětlit uživateli funkci přístroje a seznámit jej s používáním.
Důležité pokyny:

- Upozornit uživatele na možná nebezpečí (ohrožení popálením).
- Předat tento návod k použití a k montáži uživateli pro pečlivé uschování. Všechny informace v tomto návodu musejí být pečlivě dodržovány. Předejte instrukce, týkající se bezpečnosti, obsluhy, instalace a údržby přístroje.

3.10 Údržba

- Při jakékoliv práci oddělit přístroj všemi póly od napájecí sítě!
- Pravidelně kontrolovat zabezpečovací skupinu.

Další instrukce k přístroji:

- Přírubu odvápňovat pouze po demontáži. Povrch přístroje a anodu s proudem z cizího zdroje neošetřovat odvápňovacími prostředky.
- **Zabezpečovací zařízení:**
  Dodržovat ponornou hloubku **J** zabezpečovacího termostatu!
- **Vypouštění zásobníku:**
  Před vyprázdněním zásobník oddělit od sítě!
  – Zavřít uzavírací ventil v přívodu studené vody.
  – Zcela otevřít ventily teplé vody na všech odběrových místech.
  – Odšroubovat krytku z vypouštěcího hrdla (**D** **25**).

⚠ Při vypouštění může vytékat horká voda.

- **Odpor protikorozní ochrany** **K** na izolační desce nesmí být při servisních pracích poškozen nebo odstraněn. Při výměně odporu protikorozní ochrany je nutno opět správně provést sestavení.
  a Měděná topná příruba
  b Izolační deska
  c Přítlačná deska
  d Odpor protikorozní ochrany

4. Záruční podmínky

Uplatňování nároku na poskytnutí záruky je možné pouze v zemi, kde byl přístroj zakoupen. Obrat’te se prosím na příslušné zastoupení firmy Stiebel Eltron nebo na dovozce.

⚠ Montáž, elektroinstalaci, údržbu a první uvedení do provozu smí provádět pouze kvalifikovaný odborník. Výrobce neručí za přístroje poškozené vlivem nedodržení pokynů pro montáž a provoz uvedených v příslušném montážním a provozním návodu.

5. Ekologie a recyklace

Prosím pomozte nám chránit naše životní prostředí. Likvidujte obaly dle národních předpisů.

6. Odstraňování poruch uživatelem

Porucha	Informace	Odstranění
Není teplá voda.	Není el.napětí.	Zkontrolovat pojistky v domovní instalaci.
Malé průtočné množství.	Perlátory v armaturách nebo ve sprchových hlavicích jsou znečištěné nebo zanesené vápenatými usazeninami.	Výstup z armatur vyčistit a / nebo odstranit z nich vápenaté usazeniny.
Svítí symbol **servisu**  .	**Příprava teplé vody pokračuje** (viz tabulku 3).	Je zapotřebí servis / údržba.
Bliká symbol **závady**  .	**Teplá voda se nepřipravuje** (viz tabulku 3).	Nezbytně je zapotřebí oprava: informovat odborníka.

Tabulka 2

7. Odstraňování poruch odborníkem

Porucha / chybový kód / informace	Možná příčina / závada	Odstranění
V ovládacím panelu se neobjeví žádné zobrazení.	Není el. napětí.	Zajistit napájení elektrickým proudem.
	Přerušené spojení k ovládací části.	Zkontrolovat, zda je správně zasunut konektor „**X2**“ **H** .
	Ovládací část je vadná.	Zkontrolovat, případně vyměnit ovládací část (**20**).
 symbol **servisu**.	**Příprava teplé vody pokračuje**. Výzva k údržbě.	Zjištění servisního kódu.Je zapotřebí servis / údržba.
Kód  Trvalé zobrazení požadované teploty.	Porucha teplotního čidla.	Zkontrolovat, zda je správně zasunut konektor „**X10**“ **L** . Přezkoušet teplotní čidlo.
Kód  Trvalé zobrazení výstupní teploty.	Porucha teplotního čidla.	Zkontrolovat, zda je správně zasunut konektor „**X10**“ **L** . Přezkoušet teplotní čidlo.
Kód  Neexistuje anodová ochrana.	Porucha anody s proudem z cizího zdroje.	Zkontrolovat, zda je správně zasunut konektor „**X7**“ **L** . Přezkoušet anodu s proudem z cizího zdroje a propojení.
Code  Jsou aktivní naposled nastavené požadované hodnoty. Trvalé zobrazení .	Porucha komunikace mezi elektronickými moduly „regulátor“ a „ovládací část“.	Zkontrolovat správné zasunutí konektoru „**X2**“ na obou modulech **H** .Přezkoušet spojovací kabel a moduly.
 Symbol **závady** >> bliká.	**Teplá voda se nepřipravuje**.	Zjištění servisního kódu.Je zapotřebí nutně oprava.
Kód  Trvalé zobrazení **požadované teploty**.	Teplotní čidlo je vadné.	Zkontrolovat, zda je správně zasunut konektor „**X10**“ **L** . Přezkoušet teplotní čidlo.
Kód  Symbol topného tělesa se nezobrazuje.	Zareagoval bezpečnostní termostat (STB).	Odstranit příčinu a odjistit; zkontrolovat bezpečnostní termostat, případně jej vyměnit.
	Vadné topné těleso.	Zkontrolovat propojení bezpečnostního termostatu k topné přírubě.Přezkoušet, případně vyměnit topné těleso.
Kód  Ochrana proti chodu nasucho.	V zásobníku není voda.	Naplnit zásobník vodou.
	Neexistuje anodový proud.	Zkontrolovat, zda je správně zasunut konektor „**X7**“ **L** . Přezkoušet anodu s proudem z cizího zdroje a propojení.
Kód 	Je vadné relé.	Vyměnit elektronický modul regulace (**22**).

Tabulka 3

1. Инструкция по эксплуатации для пользователей и специалистов

1.1 Описание прибора

Настенные накопительные водонагреватели **SHZ 30 - 150 LCD** с электронным регулятором предназначены для снабжения горячей водой одной или нескольких водоразборных точек (максимальная температура воды примерно 85 °C). Вода подогревается электрически. На жидкокристаллическом дисплее отражается актуальное количество имеющейся нагретой воды, начиная с 40 °C (рис. **A**). С помощью встроенного анода обеспечивается активная защита от коррозии внутренней поверхности бака.

- Регулировка температуры от 20 °C до 85 °C осуществляется с помощью кнопок + и − . При первом нагреве воды до 55 °C следует кратковременная пауза для автоматического процесса выравнивания температуры.
- Объем воды нагревается до заданной температуры.
  Продолжительность нагрева зависит от объема бойлера, температуры холодной воды и мощности нагрева, см. диаграмму **C** .
- **закрытый режим работы (под давлением)**
  возможен для обеспечения нескольких мест водозабора.
- **открытый режим работы (без давления)**
  для обеспечения одного места водозабора.
- **однотарифный режим работы**
  В зависимости от системы электроснабжения автоматически производится
  дополнительный подогрев.
- **двухтарифный режим работы**
  Для всех приборов предлагается базовый нагрев объема воды, который автоматически включается во время действия льготного тарифа. При необходимости, нажатием клавиши может включаться быстрый нагрев (держать нажатой клавишу до появления символа нагрева). При достижении заданной температуры быстрый нагрев отключается, повторного включения не происходит.

- **Режим бойлера**
  По этой схеме прибор после включения нагревает объем воды однократно.
  Каждый процесс нагрева должен включаться нажатием клавиши (держать нажатой клавишу до появления символа нагрева).

Пояснения к панели управления

A

Функциональные кнопки

1 кнопка быстрого нагрева, вкл. /выкл. экономичного режима и кнопка возврат (Reset) – показатель потребления энергии
2 кнопка меню
3 кнопка +
4 кнопка -

Стандартные значки

5 символ показателя количества воды
6 показатель перегрева
7 символ нагрева
8 показатель количества воды в литрах*

B

Возможные символы

9 температура на выходе
10 заданная температура
11 ограничитель температуры в активном режиме работы
12 сервис / ошибки
13 потребление энергии (приближенная величина)
14 индикация данных - активный символ

* Расход горячей воды с температурой 40 °C

≙ 120 - 150 l ≙ 30 - 50 l ≙ 2 - 5 l

1.2 Важные замечания

Во время отбора воды ее температура может превышать 60 °C.
Поэтому не подпускайте маленьких детей к арматуре в местах отбора воды. Опасность ожогов кипятком!

- Регулярно вызывайте специалиста для проверки настенного накопительного бойлера горячей воды и предохранительной группы.
- Регулярно контролируйте состояние арматуры. Убирайте известковые отложения из смесителей при помощи обычных средств для удаления известкового налета.

- прибор в закрытом режиме работы находится под давлением, существующем в водопроводе. Вода, расширяясь в объеме во время нагрева, капает из редохранительного клапана. Если по окончании нагрева вода продолжает капать, обратитесь к специалисту.

- прибор в открытом режиме работы: выход прибора всегда должен быть открыт на атмосферу, запрещено использование распылителей и кранов.
  При каждом процессе нагрева на выходе образуется конденсат.

Стальной резервуар прибора покрыт специальной эмалью, с помощью встроенного анода обеспечивается активная защита от коррозии. При отключении от электросети функция защиты не работает!

Опасность замерзания
При всех видах эксплуатации прибор защищен от замерзания, **однако защита не распространяется на группу безопасности и трубы.**
Прибор автоматически включается при температуре воды 5 °C и выключается при 7 °C.

1.3 Профилактическое обслуживание и уход

Профилактические работы, например, проверку заземления, разрешается выполнять только специалисту.

Для ухода за корпусом достаточно влажной салфетки. Не пользуйтесь абразивными чистящими средствами или растворителями!

1.4 Инструкция по монтажу и эксплуатации

Аккуратно храните данную инструкцию, при смене владельца прибора передавайте ее очередному пользователю.
Специалисту следует ознакомиться с ней при проведении профилактических работ и т.п. процедур по поддержанию в рабочем состоянии.

2. Обслуживание

Функциональные кнопки

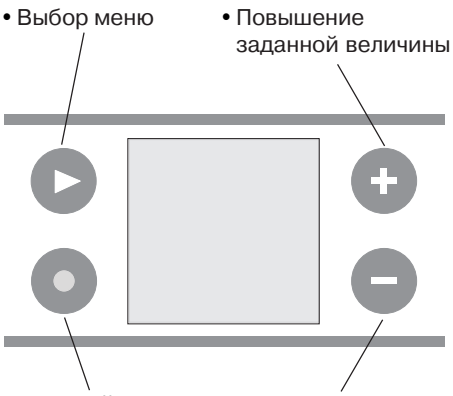

Стандартные значки «количество воды»

Желаемое количество воды напрямую зависит от объема прибора и выставленной заданной температуры!

⚠ ◆ После каждого использования прибор автоматически возвращается к стандартным показателям.
◆◆ Возможны стандартные показатели при уменьшении количества воды.

◆

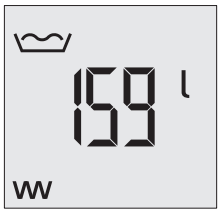

Символ количества воды

Символ нагрева

◆◆

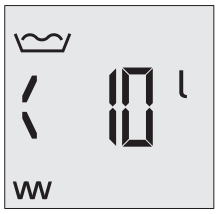

Показатель количества ≤ 10 l воды

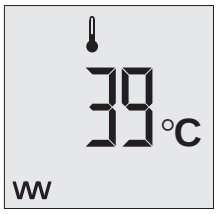

Температура на выходе < 40 °C

Символ температура воды на выходе

Значок на дисплее	Кнопка	Примечания

Быстрый нагрев

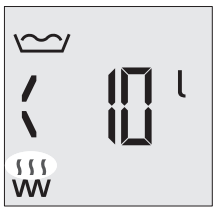

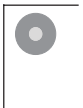

- На каждый стандартный значок, если температура на выходе меньше заданной температуры.

значок перегрева

Температура на выходе

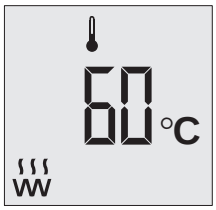



Запрос температуры на выходе

Заданная температура

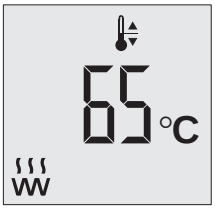



- Диапазон установки 20 - 85 °C (макс. до установленного ограничения температуры)

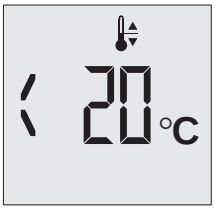



Нагрев воды «вкл.»

- Установка < 20 °C
- Защита от замерзания включена

Значок на дисплее	Кнопка	Примечания

Ограничение температуры

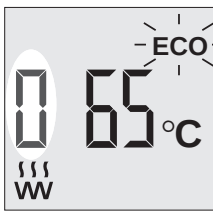





Выкл.



Вкл. Диапазон установки 40 °C - 65 °C

ECO Символ в стандартном положении **«Вкл.»**

Значок потребления энергии при нагреве воды

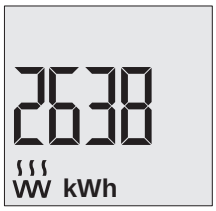



- Запрос потребления энергии (**13**) для нагрева воды



- Возврат (Reset): Нажать кнопку и держать не менее 3 сек.

Сервис/ ошибки

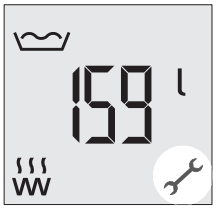



Значок-**Сервис**; нагрев воды включен



начок-**Ошибки** (символ мигает); вода не нагревается

Запрос кода

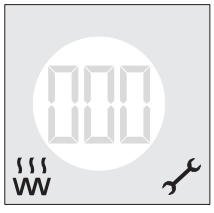



См. стр. 43, табл. 3.

3. Инструкция по монтажу для специалиста

3.1Описание прибора

D H L M N

15 Панель управления
16 Горячая вода - выходной штуцер G 1/2
17 Холодная вода - входной штуцер G 1/2
18 ТЭН
19 Анод
20 Электронный модуль (детали панели управления)
21 Кнопка возврата защитного ограничителя температуры
22 Электронный модуль (регулирование)
23 Защитный ограничитель температуры
24 Уплотнительное кольцо
25 Вентиль для слива воды со шланговым подсоединением G 3/4
26 кабельный ввод дистанционного управления быстрого нагрева PG 11
27 Кабельный ввод PG 21 для подключения электричества
28 Входящий поток
29 Выпускная труба
30 Верхняя подвесная планка*
31 Нижняя подвесная планка* (только для моделей SHZ 120 LCD, SHZ 150 LCD)
32 Соединительный кабель для «электронного модуля»
33 Переключатель для разных режимов работы
34 Переключатель для разных режимов мощностей
35 Контактный зажим
36 Температурный датчик
37 Анод
38 кнопка быстрого нагрева
39 Кнопка вкл./ выкл. льготного ночного тарифа

* Диаметр винта Ø 12 мм

3.2 Арматура

- **закрытый режим работы (под напором):** Предохранительные группы KV 30 или KV 40 F.
- **открытый режим работы (без напора):** Безнапорная арматура G.

3.3 Предписания и постановления

- Монтаж (водопроводное и электрическое оборудование), а также первый ввод в эксплуатацию и профилактику этого прибора разрешается производить только компетентному специалисту, в соответствии с данной инструкцией.
- Бесперебойная работа и безопасность эксплуатации гарантируются только при использовании предназначенных для данного прибора оригинальных запасных частей и принадлежностей.
- Постановления местного энергоснабжающего предприятия.
- Постановления водоснабжающего предприятия.

Кроме того, необходимо принимать во внимание:

- Типовую шильду прибора
- Технические характеристики

подключение к водопроводу

Материалы для водопроводных труб:

– **пластик**
металлопластик
медь
стальв случае использования токопроводящих труб необходимо на входном и выходном штуцере прибора установить пластиковые вставки.

- **Электроподключение:**

– стационарно проложенным кабелем предназначенным только для данного прибора.
– подключение через защитный автомат.

3.5 Место монтажа

- Монтаж осуществляется в вертикальном положении, см. D .
- Помещение должно быть непромерзающим.
- Монтаж осуществляется поблизости от места отбора воды.

3.6 Монтаж прибора E

- **Смонтируйте подвесные планки**. Сгладьте неровности стены с помощью прилагаемых распорных элементов (**a**, толщина 5 мм).
- Подвесить прибор.
- Надеть заглушки на подвесную планку (**b**).

3.7 Подсоединение к водопроводу

- **закрытый режим работы (под напором) для обеспечения нескольких мест отбора**

– Установите предохранительные группы F, проверенные конструктивно **KV 30, арт. № 00 08 26,** давление в водопроводе до 0,48 МПа.
KV 40, арт. № 00 08 28, давление в водопроводе до 1 МПа.
a Предохранительный вентиль
b невозвратный клапан
c Контрольный вентиль
d Пропускной/ запорный вентиль (дроссель)
e Редуктор давления (для KV 40)
f Контрольный штуцер для манометра
g Термостатирующая арматура TA 260 № 00 34 66 (заказывается отдельно), можно также в сочетании с **KV 40**.
– Выберите размеры сливного трубопровода для полностью открытого предохранительного клапана. Продувочное отверстие предохранительного клапана должно оставаться открытым на атмосферу.
– сливной трубопровод предохранительной группы следует прокладывать с постоянным наклоном книзу.
– Необходимо принимать во внимание указания по монтажу предохранительной группы.
– На дросселе предохранительной группы установите значение расхода воды не более 18 л/мин.

- **Открытая (безнапорная)**
См. стр. 42

3.4 Технические характеристики

(данные на типовой шильде прибора)

Тип		SHZ 30 LCD	SHZ 50 LCD	SHZ 80 LCD	SHZ 100 LCD	SHZ 120 LCD	SHZ 150 LCD
Емкость,	л	30	50	80	100	120	150
Количество водыпри 40°C (15°C / 65°C)	л	59	97	159	198	235	292
Вес без воды	кг	23,5	30	44	45	50	62,5
Варианты коммутации мощности		1 - 4 кВт 1/N/PE ~ 230 В 1 - 4 кВт 2/N/PE ~ 400 В 1 - 6 кВт 3/N/PE ~ 400 В					
Допустимое избыточное давление		0,6 МПа (6 бар)					
Класс защиты по EN 60529		IP 25 D					
Отметка о прохождении контроля		См. на типовой шильде прибора					
Подсоединение к водопроводу		G 1/2 (внешняя резьба)					
Расход воды		макс. 18 л/мин.					
Размер D	a mm	420	510	510	510	510	510
	b mm	410	510	510	510	510	510
	h mm	750	720	1030	1030	1190	1425
	i mm	–	–	–	–	300	300
	k mm	700	600	900	900	900	1100
	l mm	70	140	150	150	310	345

Таблица 1

Русский

- **Открытая (безнапорная) схема для обеспечения одного места забора**

Прибор предназначен для открытого способа эксплуатации (без напора).

⚠ Не перекрывайте слив и не блокируйте поворотный рычаг арматуры!

– В этой установке нужно использовать арматуру Stiebel Eltron для проточного настенного бойлера горячей воды G.
– Перед подсоединением арматуры водопровод должен быть хорошо промыт.
– Во время процесса нагрева, в результате термического расширения из слива всегда капает вода.
– В отношении пользования, монтажа, первого ввода в эксплуатацию действуют те же указания, что и для эксплуатации в замкнутом режиме работы накопительного бойлера горячей воды.

3.8 Подсоединение к электросети

- Снимите ручку выбора температуры, вывинтите винты, снимите нижний кожух H.
- Подготовьте соединительный провод I.

В соответствии со схемой подключения установить желаемую мощность и установить положение переключателя на плате (**22**), рис. L M N O.

Тип эксплуатации (1):

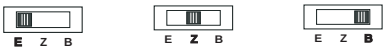

однотарифный | двухтарифный | бойлер

Мощность (2):

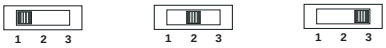

⚠ При установке (1) или (2) необходимо отключение от сети.

- После электроподключения необходимо сделать следующее:
  1. Отметить шариковой ручкой на шильде прибора в соответствующей графе мощность и напряжение.

⚠ **2.** 5-полисный штекерный разъем соединительного кабеля (**32**) установить на электронный модуль «детали панели управления» (**20**) в позицию «**X2**» H.

3. Установить нижнюю крышку и закрепить винтами.

◆ **Схема электроподключения** L
Дистанционное управление функцией быстрого нагрева (**38**) присоединяется к соединительной клемме прибора «**6**». «L_{FB}» может быть подключена любая фаза; без передачи мощности.

◆ **Двухтарифное подключение**
Переключатель (1):



- **Измерение одним счетчиком** M
  Кнопка вкл./ выкл. льготного ночного тарифа (**39**), «L_F» может быть подключена любая фаза; без передачи мощности.
- **Измерение двумя счетчиками** N

◆ **Однотарифное подключение** O
Переключатель (1):



◆ **Режим бойлера бойлера** O
Переключатель (1):



3.9 Первый ввод в эксплуатацию

(должен производиться специалистом)

1. **Выпустить воздух, наполнив прибор водой.**
2. **Подключить прибор к электросети.**
3. **Проверить режим работы прибора, при необходимости нажать кнопку быстрый нагрев (1) .**
4. **Проверить функционирование предохранительной группы** (при замкнутом режиме работы).

Передача аппарата:
Разъясните пользователю принцип работы прибора и ознакомьте с его функциями.
Важные замечания:
- Укажите пользователю на возможные опасности (ожоги от кипятка).
- Передайте данную инструкцию по монтажу и эксплуатации для аккуратного хранения. Все сведения, имеющиеся в данной инструкции, должны соблюдаться самым тщательным образом. Дайте указания относительно безопасности, управления, установки и профилактического обслуживания прибора.

3.10 Профилактическое обслуживание

- При проведении любых работ отсоединяйте от сети все фазы!
- Регулярно проверяйте предохранительную группу.

Дальнейшие указания по эксплуатации прибора:
- Очистку нагревательного элемента от известковых отложений производите только после демонтажа фланца. Не обрабатывайте поверхность бака и анод средствами для удаления извести.
- **Предохранительное устройство:** Соблюдайте глубину погружения датчика ограничителя температуры J.

- **Опорожнение бойлера**
  Перед опорожнением бойлера отсоедините аппарат от электросети!
  – Закройте запорный вентиль в водопроводе холодной воды.
  – Полностью откройте вентили горячей воды во всех местах отбора.
  – Отвинтите колпачок сливного штуцера (D **25**).

⚠ Во время опорожнения может появиться горячая вода.

- **Сопротивление антикоррозийной защиты** K на изолирующей пластине не должно повреждаться или удаляться. При замене сопротивления антикоррозийной защиты необходимо аккуратно выполнить сборку.
  a Медный нагревательный фланец
  b Изолирующая пластина
  c Зажимная пластина
  d Сопротивление антикоррозийной защиты

4. Гарантия

Условия и порядок гарантийного обслуживания определяются отдельно для каждой страны. За информацией о гарантии и гарантийном обслуживании обратитесь пожалуйста в представительство Stiebel Eltron в Вашей стране.

ТС ОСКО
Москва, ул. Уржумская 4
Тел. + 7 (095) 5029915
Факс + 7 (095) 5029916

ОСКО Трейд
Санкт-Петербург,
Большой проспект ВО 10
Тел. + 7 (812) 3239020
Факс + 7 (812) 3239021

⚠ Монтаж прибора, первый ввод в эксплуатацию и обслуживание могут проводиться только компетентным специалистом в соответствии с данной инструкцией. Не принимаются претензии по неисправностям, возникшим вследствие неправильной установки и эксплуатации прибора.

5. Окружающая среда и вторсырьё

Мы просим вашего содействия в защите окружающей среды. Выбрасывая упаковку, соблюдайте правила переработки отходов, установленные в вашей стране.

6. Устранение неисправностей пользователем

Неисправность	Причина	Устранение
Нет горячей воды.	Нет напряжения.	Проверить предохранители.
Небольшой расход воды.	Засорение распылителей в арматуре или душевой насадке.	Чистка сливной арматуры и/ или удаление извести.
Появилсясимвол-**сервис** 	Процесс нагрева горячей воды происходит в постоянном режиме (см. табл. 3).	Необходимо техобслуживание.
Мигает символ-**ошибка** 	Нагрев воды не происходит (см. табл. 3).	Необходим срочный ремонт: проинформировать специалиста.

Таблица 2

7. Устранение неисправностей специалистом

Неисправность / код ошибки / информация	Возможная причина/ ошибка	Устранение
На панели управления нет никаких символов.	Нет напряжения.	Возобновить подачу напряжения.
	Нет соединения с деталями панели управления.	Нет соединения с деталями панели управления Проверить положение штекера „**X2**“, рис. H.
	Неисправны детали панели управления.	Проверить детали (**20**), при необходимости - заменить.
 Символ >> **сервис**.	Процесс нагрева горячей воды происходит в постоянном режиме. Необходимо техобслуживание.	Запрос сервис-кода. Необходимо техобслуживание.
Код  значок-заданная температура.	Неисправен температурный датчик.	Проверить положение штекера „**X10**“, рис. L. Проверить температурный датчик.
Код  начок-температура на выходе.	Неисправен температурный датчик.	Проверить положение штекера „**X10**“, рис. L. Проверить температурный датчик.
Код  отсутствует защита анода.	Неисправен анод.	Проверить положение штекера „**X7**“, рис. L. Проверить анод и электро-проводку.
Код  Работа с заданными показа-телями, в случае необходимости, значок.	Повреждение соединенияэлектронных модулей «регулирование» и «детали панели управления».	Проверить положение штекера „**X2**“ на обоих модулях, рис. H. Проверить соединительный кабель и модуль.
 Мигаетзначок >> **Ошибки**.	**Нагрев воды не происходит.**	Запрос сервис-кода. Необходим срочный ремонт!
Код  значок-задан-ная температура.	Неисправен температурный датчик.	Проверить положение штекера „**X10**“, рис. L. Проверить температурный датчик.
Код  не загораетсясимвол-ТЭН.	Запрос предохранительного ограничителя температуры (ПОТ).	Проверить электропроводку на соединении ПОТ с нагревательным
	Неисправен ТЭН.	фланцем. Проверить ТЭН, в случае необходимости, заменить.
Код  защита от эксплуатации без воды.	В резервуаре нет воды.	Наполнить резервуар водой.
	Нет тока в аноде.	Проверить положение штекера „**X7**“, рис. L. Проверить анод и электро-проводку.
Код 	Неисправно реле.	Заменить электронный модуль «регулирование» (**22**).

Таблица 3

Adressen und Kontakte

www.stiebel-eltron.com

Zentrale Holzminden
Stiebel Eltron GmbH & Co. KG
Dr.-Stiebel-Str. 37603 Holzminden
Telefon 0 55 31 / 7 02-0
Fax Zentrale 0 55 31 / 7 02-4 80
E-Mail info@stiebel-eltron.com
Internet www.stiebel-eltron.com

Stiebel Eltron International GmbH
Dr.-Stiebel-Str. 37603 Holzminden
Telefon 0 55 31 / 7 02-0
Fax 0 55 31 / 7 02-4 79
E-Mail info@stiebel-eltron.com
Internet www.stiebel-eltron.com

Unseren zentralen Service erreichen Sie unter 0 180 3... *

... in der Zeit von:
Montag bis Donnerstag 7^{15} bis 18^{00} Uhr
Freitag 7^{15} bis 17^{00} Uhr

Info-Center

allgemeine Information
und technische Auskunft

Telefon 0 180 3 - 70 20 10

Telefax 0 180 3 / 70 20 15

E-Mail: info-center@stiebel-eltron.com

✆ 0 180 3 - S T I E B E L / 7 8 4 3 2 3 5

Kundendienst

Telefon 0 180 3 - 70 20 20

Telefax 0 180 3 / 70 20 25

E-Mail: kundendienst@stiebel-eltron.com

Ersatzteil-Verkauf

Telefon 0 180 3 - 70 20 30

Telefax 0 180 3 / 70 20 35

E-Mail: ersatzteile@stiebel-eltron.com

* 0,09 €/min (Stand: 12/02)

Gedruckt auf 100% Recycling-Papier.
STIEBEL ELTRON
Aktiv im Umweltschutz.
7929

Stiebel Eltron Vertriebszentren

Dortmund
Oespel (Indupark)
Brennaborstr. 19 44149 Dortmund
Telefon 02 31 / 96 50 22-10
E-Mail: dortmund@stiebel-eltron.com

Frankfurt
Rudolf-Diesel-Str. 18 65760 Eschborn
Telefon 0 61 73 / 6 02-10
E-Mail: frankfurt@stiebel-eltron.com

Hamburg
Georg-Heyken-Straße 4a 21147 Hamburg
Telefon 0 40 / 75 20 18-10
E-Mail: hamburg@stiebel-eltron.com

Holzminden/Info-Center
Berlin/Hannover/Nürnberg
Dr.Stiebel-Straße 37603 Holzminden
Telefon 0 180 3 / 70 20 10
E-Mail: info-center@stiebel-eltron.com

Köln
Ossendorf (Butzweiler Hof)
Mathias-Brüggen-Str. 132 50829 Köln
Telefon 02 21 / 5 97 71-10
E-Mail: koeln@stiebel-eltron.com

Leipzig
Airport Gewerbepark/Glesien
Ikarusstr. 10 04435 Schkeuditz-Glesien
Telefon 03 42 07 / 7 55-10
E-Mail: leipzig@stiebel-eltron.com

München
Hainbuchenring 4 82061 Neuried
Telefon 0 89 / 89 91 56-10
E-Mail: muenchen@stiebel-eltron.com

Stuttgart
Weilimdorf
Motorstr. 39 70499 Stuttgart
Telefon 07 11 / 9 88 67-10
E-Mail: stuttgart@stiebel-eltron.com

Tochtergesellschaften und Vertriebszentren Europa und Übersee

Belgique
Stiebel Eltron Sprl / Pvba
Rue Mitoyenne 897 B-4840 Welkenraedt
✆ 087-88 14 65 Fax 087-88 15 97
E-Mail stiebel@skynet.be
Internet www.stiebel-eltron.com

Česká republika
Stiebel Eltron spol. s r.o.
K Hájům 946 CZ-15500 Praha 5-Stodulky
✆ 2-511 16 111 Fax 2-355 12 122
E-Mail info@stiebel-eltron.cz
Internet www.stiebel-eltron.cz

France
Stiebel Eltron S.A.S.
7-9, rue des Selliers
B.P. 85107 F-57073 Metz-Cédex
✆ 03-87-74 38 88 Fax 03-87-74 68 26
E-Mail secretcom@stiebel-eltron.fr
Internet www.stiebel-eltron.fr

Great Britain
Stiebel Eltron Ltd.
Lyveden Road
Brackmills GB-Northampton NN4 7ED
✆ 016 04-76 64 21 Fax 016 04-76 52 83
E-Mail info@stiebel-eltron.co.uk
Internet www.stiebel-eltron.co.uk

Magyarország
Stiebel Eltron Kft.
Pacsirtamező u. 41 H-1036 Budapest
✆ 012 50-60 55 Fax 013 68-80 97
E-Mail info@stiebel-eltron.hu
Internet www.stiebel-eltron.hu

Nederland
Stiebel Eltron Nederland B.V.
Daviottenweg 36
Postbus 2020 NL-5202 CA 's-Hertogenbosch
✆ 073-6 23 00 00 Fax 073-6 23 11 41
E-Mail stiebel@stiebel-eltron.nl
Internet www.stiebel-eltron.nl

Österreich
Stiebel Eltron Ges.m.b.H.
Eferdinger Str. 73 A-4600 Wels
✆ 072 42-4 73 67-0 Fax 072 42-4 73 67-42
E-Mail info@stiebel-eltron.at
Internet www.stiebel-eltron.at

Polska
Stiebel Eltron sp.z. o.o
ul. Instalatorów 9 PL-02-237 Warszawa
✆ 022-8 46 48 20 Fax 022-8 46 67 03
E-Mail stiebel@stiebel-eltron.com.pl
Internet www.stiebel-eltron.com.pl

Sverige
Stiebel Eltron AB
Box 206 SE-641 22 Katrineholm
✆ 0150-48 7900 Fax 0150-48 7901
E-Mail info@stiebel-eltron.se
Internet www.stiebel-eltron.se

Schweiz
Stiebel Eltron AG
Netzibodenstr. 23 c CH-4133 Pratteln
✆ 061-8 16 93 33 Fax 061-8 16 93 44
E-Mail info@stiebel-eltron.ch
Internet www.stiebel-eltron.com

Thailand
Stiebel Eltron Ltd.
469 Building 77, Bond Street
Tambon Bangpood
Ampur Pakkred Nonthaburi 11120
✆ 02-960 1602-4 Fax 02-960 1605
E-Mail stiebel@loxinfo.co.th
Internet www.stiebeleltronasia.com

USA
Stiebel Eltron Inc.
242 Suffolk Street Holyoke MA 01040
✆ 04 13-5 38-78 50 Fax 04 13-5 38-85 55
E-Mail info@stiebel-eltron-usa.com
Internet www.stiebel-eltron-usa.com

CAP 252284/33389/2/7934 · Wi · Änderungen vorbehalten! · These instructions are subject to alteration notice! · Sous réserve de modifications! · Wijzigingen voorbehouden! · Změny vyhrazeny! · A változtatás jogát fenntartva! · Возможны изменения!