SONY

4-415-074-**31**(1)

Personal Audio System

Návod k obsluze

Prevádzkové pokyny

http://www.sony.net/

©2012 Sony Corporation Printed in China

ZS-S10CP

VÝSTRAHA

Nevystavujte přístroj dešti ani vlhkosti, předejdete tak nebezpečí vzniku požáru či úrazu elektrickým proudem.

Ventilační otvory přístroje nezakrývejte novinami, ubrusy, závěsy atd., mohlo by dojít k požáru. Na přístroj nestavte hořící svíčky.

Neotevírejte kryt zařízení - hrozí riziko úrazu elektrickým proudem. Opravy zařízení smí provádět jen kvalifikovaný technik.

Zástrčka napájecího kabelu slouží k odpojení přístroje od zdroje napájení, připojte tedy přístroj do snadno přístupné síťové zásuvky. Zjistíte-li ve funkci přístroje jakékoliv nesrovnalosti, odpojte jej ihned ze síťové zásuvky.

Pokud je přístroj připojen k síťové zásuvce, není odpojen od zdroje střídavého napětí (od elektrické sítě), a to ani v případě, že je přístroj vypnutý.

Zařízení neumísťujte do stísněných prostor, jako je knihovna nebo sekretář.

Nevystavujte akumulátory (modul akumulátoru nebo nainstalované akumulátory) přílišnému horku, např. přímému slunečnímu svitu, ohni a podobně.

Typový štítek a důležité informace o bezpečnosti jsou uvedeny na spodní straně přístroje.

Nadměrný akustický tlak ze sluchátek může způsobit ztrátu sluchu.

Likvidace nepotřebného elektrického a elektronického zařízení (platné v Evropské unii a dalších evropských státech uplatňujících oddělený systém sběru)

Tento symbol umístěný na výrobku nebo jeho balení upozorňuje, že by s výrobkem po ukončení jeho životnosti nemělo být nakládáno jako s běžným odpadem z domácnosti. Je nutné ho odvézt do sběrného místa pro recyklaci elektrického a elektronického zařízení. Zajištěním správné likvidace tohoto výrobku pomůžete zabránit případným negativním dopadům na životní prostředí a lidské zdraví, které by jinak byly způsobeny nevhodnou likvidací výrobku. Recyklováním materiálů, z nichž je vyroben, pomůžete ochránit přírodní zdroje. Podrobnější informace o recyklaci tohoto výrobku zjistíte u příslušného místního obecního úřadu, podniku pro likvidaci domovních odpadů nebo v obchodě, kde jste výrobek zakoupili.

Nakládání s nepotřebnými bateriemi (platí v Evropské unii a dalších evropských státech využívajících systém odděleného sběru)

Tento symbol umístěný na baterii nebo na jejím obalu upozorňuje, že s baterií opatřenou tímto označením by se nemělo nakládat jako s běžným domácím odpadem. Symbol nacházející se na určitých typech baterií může být použit v kombinaci s chemickou značkou. Značky pro rtuť (Hg) nebo olovo (Pb) se použijí, pokud baterie obsahuje více než 0,0005% rtuti nebo 0,004% olova. Správným nakládáním s těmito nepotřebnými bateriemi pomůžete zabránit možným negativním dopadům na životní prostředí a lidské zdraví, k nímž by mohlo docházet v případech nevhodného zacházení s vyřazenými bateriemi. Materiálová recyklace pomůže chránit přírodní zdroje.

V případě, že výrobek z důvodů bezpečnosti, funkce nebo uchování dat vyžaduje trvalé spojení s vloženou baterií, je třeba, aby takovouto baterii vyjmul z přístroje pouze kvalifikovaný personál.
K tomu, aby s baterií bylo správně naloženo, předejte výrobek, který je na konci své životnosti na místo, jenž je určené ke sběru elektrických a elektronických zařízení za účelem jejich recyklace.

Pokud jde o ostatní baterie, prosím, nahlédněte do té části návodu k obsluze, která popisuje bezpečné vyjmutí baterie z výrobku. Nepotřebnou baterii odevzdejte k recyklaci na příslušné sběrné místo.

Pro podrobnější informace o recyklaci tohoto výrobku či baterii kontaktujte, prosím, místní obecní úřad, podnik zabezpečující místní odpadové hospodářství nebo prodejnu, kde jste výrobek zakoupili.

Poznámka pro zákazníky: následující informace se vztahují jen na produkty prodávané v zemích, ve kterých platí směrnice EU

Výrobcem tohoto výrobku je Sony Corporation, 1-7-1 Konan Minato-ku Tokyo, 108-0075 Japonsko. Zplnomocněným zástupcem pro požadavky ohledně elektromagnetické kompability EMC a bezpečnosti výrobku je Sony Deutschland GmbH, Hedelfinger Strasse 61, 70327 Stuttgart, SRN. Pro záležitosti servisu a záruky se obracejte na adresy uváděné v servisních a záručních dokumentech.

Poznámka týkající se disků DualDisc

DualDisc je oboustranný disk, jehož jedna strana obsahuje nahraný materiál ve formátu DVD a druhá strana digitální zvukový materiál. Vzhledem k tomu, že strana se zvukovým materiálem nevyhovuje standardům pro kompaktní disky (CD), nelze přehrávání tohoto produktu zaručit.

Hudební disky kódované pomocí technologií na ochranu autorských práv

Tento výrobek je sestaven tak, aby přehrával disky, které vyhovují standardu kompaktních disků (CD). V poslední době začali některé nahrávací společnosti uvádět na trh různé hudební disky kódované kvůli ochraně autorských práv. Mějte prosím na paměti, že mezi těmito disky jsou i některé, které neodpovídají standardu CD, a nemusí tedy být možné je s tímto výrobkem přehrávat.

Technologie komprimace zvuku MPEG Layer-3 a patenty s licencí od Fraunhofer IIS a Thomson.

Zdroje napájení

Připojení napájecího kabelu

Připojte napájecí kabel k přístroji a do síťové zásuvky.

Příprava baterií

Do prostoru na baterie vložte šest baterií typu R14 (velikost C) (nejsou součástí dodávky).

Poznámky

- Když kontrolka OPR/BATT 14 pohasne nebo když přístroj přestane fungovat, baterie vyměňte. Nahraďte všechny baterie za nové. Před výměnou baterií vytáhněte z přístroje disk CD.
- Když chcete používat přístroj s bateriemi, odpojte od něj napájecí kabel.

Poznámka pro zákazníky v Evropě

Přístroj se automaticky vypne po 20 minutách, není-li po přehrávání CD či AUDIO IN používán.

Technické údaje

Přehrávač CD
Systém
Digitální audio systém pro kompaktní disky
Vlastnosti laserové diody
Doba trvání vyzařování: Nepřetržitá
Výkon laseru: Méně než 44,6 µW
(Tento výkon je hodnota naměřená ve vzdálenosti asi 200 mm od povrchu čočky objektivu na optickém snímači s 7 mm clonou.)
Počet kanálů
2
Frekvenční odezva
20 Hz - 20 000 Hz +1/–2 dB
Pomalé a rychlé kolísání
Pod měřitelnou hranicí

Rozhlasový přijímač
Rozsah frekvencí
FM: 87,5 MHz - 108 MHz
AM: 531 kHz - 1 602 kHz
IF
FM: 128 kHz
AM: 45 kHz
Antény
FM: Teleskopická anténa
AM: Vestavěná feritová tyčová anténa

Obecné
Reproduktor
Širokopásmový: průměr 8 cm, 8 Ω, kuželový typ (2)
Výstupy
Konektor pro sluchátka (stereofonní minikonektor):
Pro sluchátka s impedancí 16 Ω - 32 Ω
Vstup
Konektor AUDIO IN (stereofonní minikonektor)
Výkon
1,0 W + 1,0 W (při 8 Ω, 10% harmonické zkreslení)
Požadavky na napájení
Pro CD přehrávač, rozhlasový přijímač:
230 V AC, 50 Hz
9 V DC, 6 baterií R14 (velikost C)
Spotřeba elektrické energie
AC 11 W
Životnost baterie*
Pro CD přehrávač, rozhlasový přijímač:

Příjem v pásmu FM
R14P: přibl. 7 h
Alkalické baterie Sony LR14: přibl. 30 h
Přehrávání CD
R14P: přibl. 1,5 h
Alkalické baterie Sony LR14: přibl. 13 h

Rozměry
Přibl. 299 mm × 126 mm × 210 mm (š/v/h)
(vč. vyčnívajících částí)
Hmotnost
Přibl. 2,4 kg (vč. baterií)
Dodávané příslušenství
Napájecí kabel (1)

* Životnost baterií závisí na okolní teplotě, způsobu používání, výrobci a typu baterie.

Vzhled a technické údaje se mohou změnit bez upozornění.

Volitelné příslušenství
Sluchátka řady Sony MDR

Základní operace

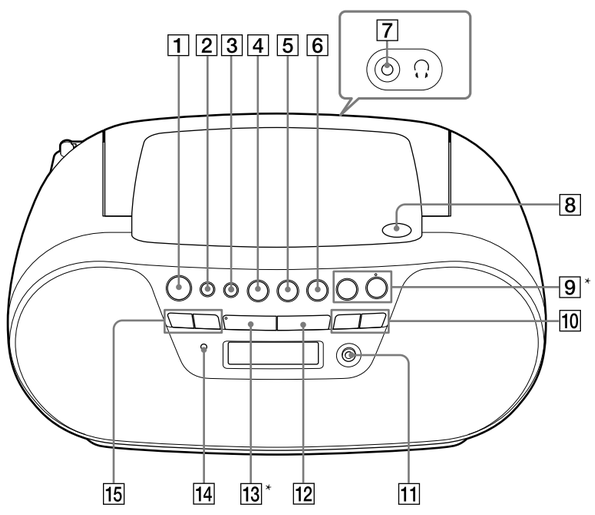

* Na tlačítku VOLUME + 9 a ►II 13 se nachází dotykový bod.

Než začnete přístroj používat

Zapnutí/vypnutí napájení

Stiskněte tlačítko OPERATE 1.

Poznámka
Při zapínání napájení podržte tlačítko OPERATE 1, dokud se indikátor OPR/BATT 14 nerozsvítí.

Nastavení hlasitosti

Stiskněte tlačítko VOLUME +, – 9.

Poslech pomocí sluchátek

Připojte sluchátka ke konektoru 🎧 (sluchátka) 7 v zadní části přístroje.

Přehrávání disku CD/MP3

1 Stiskněte tlačítko OPERATE 1.
2 Stiskněte tlačítko CD 4.
3 Stiskněte tlačítko PUSH OPEN/CLOSE (⏏) 8 a do prostoru na CD vložte disk záznamovou stranou dolů.
Pro zavření prostoru na CD stiskněte tlačítko PUSH OPEN/CLOSE (⏏) 8.

Strana s potiskem směřující vzhůru

4 Stiskněte tlačítko ►II 13.
Přístroj přehraje každou stopu/soubor MP3 jednou.
Přehráváte-li disk se soubory MP3, rozsvítí se po načtení informací o souborech indikátor MP3.

Audio CD

Nejprve se zobrazí číslo stopy, potom se objeví doba přehrávání*.

Disk MP3

Nejprve se zobrazí číslo složky MP3 a číslo stopy, potom se objeví doba přehrávání*.

* Pokud je doba přehrávání delší než 100 minut, zobrazí se na displeji „--:--“.

Akce	Stiskněte
Pauza v přehrávání	►II 13. Chcete-li pokračovat v přehrávání, znovu stiskněte toto tlačítko.
Zastavení přehrávání	■ 12.
Přechod na další stopu/soubor MP3	►►I 10.
Návrat na předchozí stopu/soubor MP3	I◄◄ 10.
Výběr složky na disku MP3	🗀/TUNE + 15 pro přechod vpřed a 🗀/TUNE – 15 pro přechod vzad.
Vyhledání určitého místa při poslechu	►►I (dopředu) nebo I◄◄ (dozadu) 10 během přehrávání, tlačítko podržte, dokud nenaleznete dané místo.
Vyhledání určitého místa při sledování displeje	►►I (dopředu) nebo I◄◄ (dozadu) 10 při pozastavení, tlačítko přidržte, dokud nenaleznete hledaný bod, poté stiskněte ►II 13.
Vyjmutí disku CD	PUSH OPEN/CLOSE (⏏) 8.

Tipy

- Přehrávání bude pokračovat od poslední zastavené stopy/souboru MP3 (Pokračovat v přehrávání). Během zastavení se bude zobrazovat číslo stopy/souboru MP3, která/který bude následně přehráván/a.
- Chcete-li zrušit pokračování v přehrávání (tedy začít přehrávání od začátku první stopy/souboru MP3), stiskněte tlačítko ■ 12 při zastaveném přehrávání disku. Když otevřete prostor na CD, pokračování v přehrávání bude zrušeno. Pokud přístroj vypnete, když je připojen napájecí kabel, pokračování v přehrávání nebude zrušeno.

Příklad struktury složek a pořadí přehrávání

Složky a soubory se budou přehrávat v následujícím pořadí:

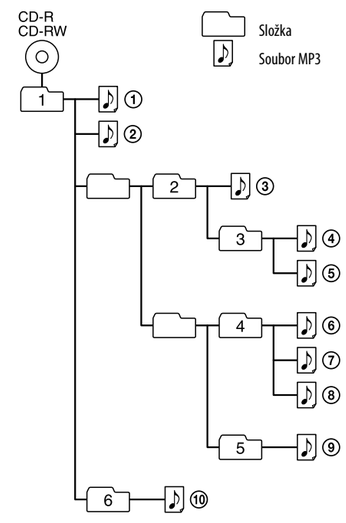

Poznámky týkající se disků MP3

- Po vložení disku přístroj načte všechny soubory na daném disku. Během této doby se zobrazuje „READING“. Pokud se na disku nachází mnoho složek nebo souborů ve formátu jiném než MP3, může spuštění přehrávání nebo přehrávání dalšího souboru MP3 chvíli trvat.
Doporučujeme, abyste na disk, který chcete používat pro přehrávání souborů MP3, neukládali zbytečné složky nebo soubory jiné než ve formátu MP3.
- Složka, která neobsahuje soubor MP3, bude přeskočena.
- Maximální počet souborů: 511
Maximální počet složek: 256 (včetně kořenové složky)
Maximální počet složek a souborů dohromady: 512
Maximální počet úrovní složek: 8
- Pokud přidáte koncovku „.mp3“ k souboru, který není souborem formátu MP3, přístroj soubor správně nerozpozná a bude vytvářet náhodný šum, který by mohl poškodit reproduktory.

Poslech rádia

1 Stiskněte tlačítko OPERATE 1.
2 Opakovaně stiskněte tlačítko RADIO BAND 5.
S každým stiskem tlačítka se rádiové pásmo přepíná mezi AM a FM.
3 Stiskněte tlačítko 🗀/TUNE + nebo – 15 a podržte je, dokud se na displeji nezačnou měnit číslice označující frekvenci.
Přístroj automaticky prochází rádiové frekvence a zastaví se, když nalezne stanici s dostatečným příjmem.
Pokud se stanice nedá naladit, opakovaně stiskněte tlačítko 🗀/TUNE + nebo – 15, budete tak měnit frekvenci po jednotlivých krocích.
Během příjmu stereofonního vysílání v pásmu FM se objeví „ST“.

Tip
Pokud příjem v pásmu FM šumí, pomáhá obvykle přepnout na monofonní příjem.
1 Stiskněte tlačítko MODE 3.
Objeví se „ST“ nebo „MONO“.
2 Když se objeví „ST“, stiskněte tlačítko MODE 3, aby se zobrazilo „Mono“.

SONY

4-415-074-**31**(1)

Personal Audio System

Prevádzkové pokyny

http://www.sony.net/

©2012 Sony Corporation Printed in China

ZS-S10CP

UPOZORNENIE

Zariadenie nevystavujte dažďu ani vlhkosti, zníži sa nebezpečenstvo požiaru a zásahu elektrickým prúdom.

Ventilačné otvory prístroja nezakrývajte novinami, obrusmi, záclonami atď., zníži sa nebezpečenstvo požiaru. Na zariadenie neumiestňujte zapálené sviečky.

Na prístroj neklaďte predmety naplnené kvapalinami, ako napríklad vázy, ani zariadenie nevystavujte pôsobeniu kvapalín, inak hrozí nebezpečenstvo požiaru alebo úrazu elektrickým prúdom.

Keďže zariadenie sa vypína odpojením sieťovej zástrčky, pripojte zariadenie do ľahko prístupnej sieťovej zásuvky. Ak si všimnete, že zariadenie sa správa neobvykle, okamžite odpojte sieťovú zástrčku zo sieťovej zásuvky.

Prístroj zapojený do zásuvky v stene nie je odpojený od zdroja napájania (siete), aj keď je vypnutý.

Zariadenie neumiestňujte do obmedzeného priestoru, ako napríklad do knižnice alebo skrinky.

Batérie (batérie alebo vložené batérie) nevystavujte na dlhší čas nadmernému teplu, napríklad slnečnému žiareniu, ohňu a pod.

Štítok s informáciami a dôležité informácie týkajúce sa bezpečnosti sa nachádzajú na vonkajšej spodnej časti zariadenia.

Nadmerný akustický tlak zo slúchadiel môže spôsobiť stratu sluchu.

Likvidácia starých elektrických a elektronických prístrojov (vzťahuje sa na Európsku úniu a európske krajiny so systémami oddeleného zberu)

Tento symbol na výrobku alebo na jeho obale znamená, že výrobok nesmie byť spracovávaný ako komunálny odpad. Musí sa odovzdať do príslušnej zberne na recykláciu elektrických a elektronických zariadení. Zaručením správnej likvidácie tohto výrobku pomôžete pri predchádzaní potenciálnych negatívnych dopadov na životné prostredie a na zdravie človeka, ktoré by mohli byť zapríčinené nevhodným zaobchádzaním s odpadmi z tohto výrobku. Recyklovaním materiálov pomôžete zachovať prírodné zdroje. Podrobnejšie informácie o recyklácii tohto výrobku vám na požiadanie poskytne miestny úrad, služba likvidácie komunálneho odpadu alebo predajňa, v ktorej ste si tento výrobok zakúpili.

Zneškodňovanie použitých batérií (platí v Európskej únii a ostatných európskych krajinách so zavedeným separovaným zberom)

Tento symbol na batérii alebo obale znamená, že batéria dodaná s týmto výrobkom nemôže byť spracovaná s domovým odpadom.
Na niektorých batériách môže byť tento symbol použitý v kombinácii s chemickými značkami.

Chemické značky ortute (Hg) alebo olova (Pb) sú pridané, ak batéria obsahuje viac ako 0,0005% ortute alebo 0,004% olova.
Tým, že zaistíte správne zneškodnenie týchto batérií, pomôžete zabrániť potenciálne negatívnemu vplyvu na životné prostredie a ľudské zdravie, ktorý by v opačnom prípade mohol byť spôsobený pri nesprávnom nakladaní s použitou batériou. Recyklácia materiálov pomáha uchovávať prírodné zdroje.

V prípade, že výrobok, ktorý si z dôvodu bezpečnosti, výkonu alebo integrity údajov vyžaduje trvalé pripojenie zabudovanej batérie, túto batériu môže vymeniť iba kvalifikovaný personál.
Aby ste zaručili, že batéria bude správne spracovaná, odovzdajte tento výrobok na konci jeho životnosti na vhodnom zbernom mieste na recykláciu elektrických a elektronických zariadení.

V prípade všetkých ostatných batérií, postupujte podľa časti, ako vybrať bezpečne batériu z výrobku. Odovzdajte batériu na vhodnom zbernom mieste na recykláciu použitých batérií.

Ak chcete získať podrobnejšie informácie o recyklácii tohto výrobku alebo batérie, kontaktuje váš miestny alebo obecný úrad, miestnu službu pre zber domového odpadu alebo predajňu, kde ste výrobok zakúpili.

Oznam pre zákazníkov: nasledujúce informácie sa týkajú iba zariadení predávaných v krajinách, v ktorých platia smernice EÚ

Výrobcom tohoto výrobku je Sony Corporation, 1-7-1 Konan Minato-ku, Tokyo, 108-0075 Japonsko. Autorizovaným zástupcom pre EMC a bezpečnosť výrobku je Sony Deutschland GmbH, Hedelfinger Strasse 61, 70327 Stuttgart, Nemecko. V akýchkoľvek servisných alebo záručných záležitostiach prosím kontaktujte adresy uvedené v separátnych servisných alebo záručných dokumentoch.

Poznámka k duálnym diskom

Duálny disk je obojstranný disk, ktorý spája nahratý materiál typu DVD na jednej strane s digitálnym zvukovým materiálom na druhej strane. Keďže však strana so zvukovým materiálom nezodpovedá štandardu pre kompaktné disky (CD), prehrávanie takýchto diskov na tomto výrobku nie je zaručené.

Hudobné disky zakódované pomocou technológií na ochranu autorských práv

Tento výrobok je navrhnutý na prehrávanie diskov, ktoré vyhovujú štandardu diskov CD. Niektoré nahrávacie spoločnosti predávajú v ostatnom čase zvukové disky zakódované pomocou technológií na ochranu autorských práv. Medzi týmito diskami sa vyskytujú aj také, ktoré nevyhovujú štandardu diskov CD a nie je možné ich prehrať na tomto výrobku.

Technológia a patenty kódovania zvuku MPEG Layer-3 sa používajú na základe licencie od spoločností Fraunhofer IIS a Thomson.

Napájanie

Zapojenie napájacieho kábla

Pripojte napájací kábel k zariadeniu a k sieťovej zásuvke.

Príprava batérií

Vložte šesť batérií R14 (veľkosť C) (nedodávajú sa) do priestoru pre batérie.

Poznámky

- Batérie vymeňte, keď indikátor OPR/BATT 14 slabo svieti alebo keď zariadenie prestane fungovať. Vymeňte všetky batérie za nové. Pred výmenou batérií vyberte disk CD zo zariadenia.
- Ak chcete zariadenie napájať pomocou batérií, odpojte napájací kábel od zariadenia.

Poznámka pre zákazníkov v Európe

Zariadenie sa po 20 minútach automaticky vypne, ak sa nevykoná žiadna operácia po prehrávaní disku CD alebo vstupu AUDIO IN.

Technické údaje

Prehrávač diskov CD
Systém
Digitálny audiosystém pre kompaktné disky
Vlastnosti laserovej diódy
Vyžarovanie: nepretržité
Výkon lasera: menej ako 44,6 µW
(Hodnota výkonu sa meria vo vzdialenosti približne 200 mm od povrchu šošovky na bloku optickej prenosky s otvorom 7 mm.)
Počet kanálov
2
Frekvenčná odozva
20 Hz - 20 000 Hz +1/–2 dB
Pomalé a rýchle kolísanie
Pod merateľnou hranicou

Rádio
Frekvenčný rozsah
FM: 87,5 MHz – 108 MHz
AM: 531 kHz – 1 602 kHz
IF
FM: 128 kHz
AM: 45 kHz
Antény
FM: teleskopická anténa
AM: vstavaná feritová tyčová anténa

Všeobecné informácie
Reproduktor
Celý rozsah: priemer – 8 cm, 8 Ω, kónický typ (2)
Výstupy
Konektor slúchadiel (stereofónny minikonektor):
Pre slúchadlá s impedanciou 16 Ω – 32 Ω
Vstup
Konektor AUDIO IN (stereofónny minikonektor)
Výkon
1,0 W + 1,0 W (pri frekvencii 8 Ω, 10 % harmonické skreslenie)
Požiadavky na napájanie
Pre CD rádio:
230 V str., 50 Hz
9 V jednosmerný prúd, 6 batérií R14 (veľkosť C)
Spotreba energie
11 W, striedavý prúd
Výdrž batérie*
Pre CD rádio:

Príjem FM rádia
R14P: približne 7 h
Alkalická batéria Sony LR14: približne 30 h
Prehrávanie disku CD
R14P: približne 1,5 h
Alkalická batéria Sony LR14: približne 13 h

Rozmery
Približne 299 mm × 126 mm × 210 mm (š/v/h)
(vrátane vyčnievajúcich častí)
Hmotnosť
Približne 2,4 kg (vrátane batérií)
Dodávané príslušenstvo
Napájací kábel (1)

* Výdrž batérie závisí od zmien okolitej teploty, podmienok používania, výrobcu a typu batérií.

Dizajn a špecifikácie sa môžu zmeniť bez oznámenia.

Voliteľné príslušenstvo
Slúchadlá Sony série MDR

Základné operácie

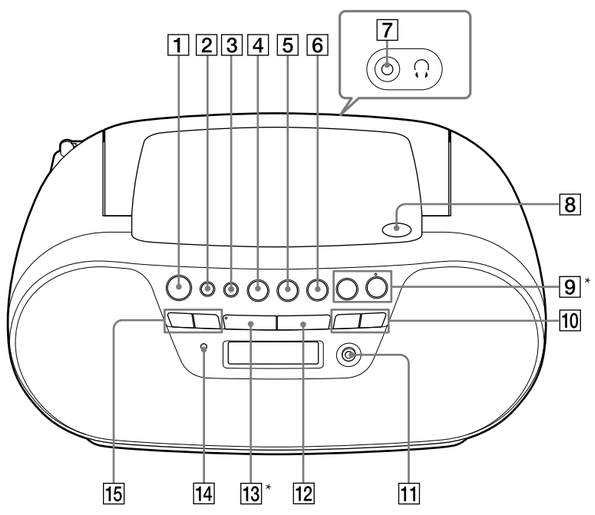

*Tlačidlá VOLUME + 9 a ►II 13 majú dotykové body.

Pred použitím zariadenia

Zapnutie/vypnutie napájania

Stlačte tlačidlo OPERATE 1.

Poznámka
Keď zapínate napájanie, držte tlačidlo OPERATE 1, až kým sa nerozsvieti indikátor OPR/BATT 14.

Nastavenie hlasitosti

Stlačte tlačidlo VOLUME +, – 9.

Počúvanie cez slúchadlá

Zapojte slúchadlá do konektora 🎧 (slúchadlá) 7 v zadnej časti zariadenia.

Prehrávanie diskov CD/MP3

1 Stlačte tlačidlo OPERATE 1.
2 Stlačte tlačidlo CD 4.
3 Stlačte tlačidlo PUSH OPEN/CLOSE (⏏) 8 a vložte disk do priestoru pre disky CD potlačenou stranou smerom nahor.
Stlačením tlačidla PUSH OPEN/CLOSE (⏏) 8 zatvorte priestor pre disky CD.

Etiketa otočená smerom nahor

4 Stlačte tlačidlo ►II 13.
Prehrávač raz prehrá všetky stopy/súbory MP3.
Pri prehrávaní disku MP3 sa po načítaní informácií o súboroch na zariadení rozsvieti indikátor MP3.

Zvukový disk CD

Po zobrazení čísla skladby sa zobrazí čas prehrávania*.

Disk MP3

Po zobrazení čísla priečinka MP3 a čísla stopy sa zobrazí čas prehrávania*.

* Ak je čas prehrávania dlhší než 100 minút, na displeji sa zobrazí „--:--“.

Činnosť	Stlačte
Pozastavenie prehrávania	Tlačidlo ►II 13. Ak chcete obnoviť prehrávanie, stlačte tlačidlo znova.
Zastavenie prehrávania	■ 12.
Prechod na ďalšiu stopu/súbor MP3	►►I 10.
Prechod na predchádzajúcu stopu/súbor MP3	I◄◄ 10.
Výber priečinka na disku MP3	Tlačidlom 🗀/TUNE + 15 prejdete vpred, tlačidlom 🗀/TUNE – 15 sa vrátite späť.
Vyhľadanie určitého miesta pri počúvaní	Tlačidlo ►►I (dopredu) alebo I◄◄ (dozadu) 10 počas prehrávania a držte ho, kým nenájdete dané miesto.
Vyhľadanie určitého miesta pri sledovaní displeja	►►I (dopredu) alebo I◄◄ (dozadu) 10 v režime pozastavenia a podržte, kým nenájdete dané miesto, potom stlačte tlačidlo ►II 13.
Vybratie disku CD	PUSH OPEN/CLOSE (⏏) 8.

Tipy

- Prehrávanie sa začne od stopy/súboru MP3, kde ste predtým prehrávanie zastavili (obnovenie prehrávania). Počas zastavenia sa zobrazuje číslo stopy/súboru MP3, ktorý sa bude prehrávať.
- Ak chcete zrušiť obnovenie prehrávania (spustenie prehrávania od začiatku prvej skladby/súboru MP3), stlačte tlačidlo ■ 12, kým je zastavený disk CD. Obnovenie prehrávanie sa zruší, keď otvoríte priestor pre disky CD. Ak vypnete zariadenie, keď je napájací kábel zapojený, obnovenie prehrávania sa nezruší.

Príklad štruktúry priečinkov a poradia prehrávania

Poradie prehrávania priečinkov a súborov je nasledujúce:

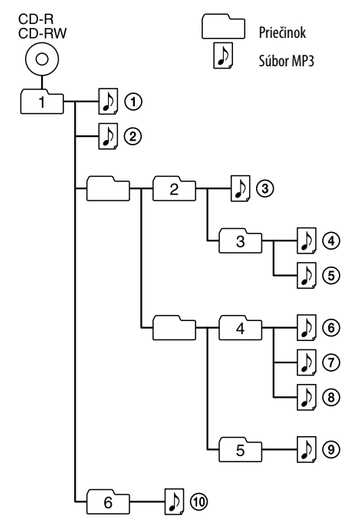

Poznámky týkajúce sa diskov MP3

- Po vložení disku zariadenie načíta všetky súbory na disku. V tom čase sa zobrazuje nápis „READING“. Ak je na disku veľké množstvo priečinkov alebo súborov v inom formáte než MP3, spustenie prehrávania alebo prehranie ďalšieho súboru MP3 môže trvať dlho.
Na disk určený na počúvanie skladieb vo formáte MP3 neodporúčame ukladať zbytočné priečinky ani súbory v inom formáte než MP3.
- Priečinok, ktorý neobsahuje súbory MP3, sa preskočí.
- Maximálny počet súborov: 511
Maximálny počet priečinkov: 256 (vrátane koreňového priečinka)
Celkový maximálny počet priečinkov a súborov: 512
Maximálny počet úrovní adresárov: 8
- Ak pridáte príponu „.mp3“ k súboru iného formátu než MP3, zariadenie súbor správne nerozpozná a vydá náhodný zvuk, ktorý by mohol poškodiť reproduktory.

Počúvanie rozhlasu

1 Stlačte tlačidlo OPERATE 1.
2 Opakovane stláčajte tlačidlo RADIO BAND 5.
Po každom stlačení tlačidla sa pásmo rádiových vĺn prepne medzi AM a FM.
3 Podržte tlačidlo 🗀/TUNE + alebo – 15, kým sa na displeji nezačnú meniť číslice označujúce frekvenciu.
Zariadenie automaticky vyhľadá rozhlasové frekvencie a zastaví sa, keď nájde zreteľnú stanicu.
Ak sa stanica nedá naladiť, opakovane stlačte na zariadení tlačidlo 🗀/TUNE + alebo – 15 a po jednotlivých krokoch zmeňte frekvenciu.
Keď sa prijme stereofónne vysielanie v pásme FM, na displeji sa zobrazí „ST“.

Tip
Ak je v pásme FM rušivý šum, zmena aktuálneho nastavenia na monofónne zvyčajne šum potlačí.
1 Stlačte tlačidlo MODE 3.
Zobrazí sa „ST“ alebo „Mono“.
2 Ak chcete zobraziť „Mono“, kým sa zobrazuje „ST“, stlačte tlačidlo MODE 3.

Další operace

Používání displeje

Informace o CD můžete zkontrolovat pomocí displeje.

Kontrola informací o disku audio CD

Kontrola celkového počtu stop a doby přehrávání disku CD
Po načtení CD se objeví celková doba přehrávání, případně stiskněte dvakrát ■ 12 pro zrušení pokračování v přehrávání.

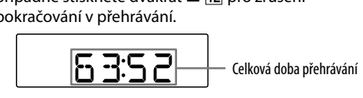

Kontrola informací o disku MP3

Kontrola celkového počtu složek/souborů na disku CD
Po načtení informací o složkách/souborech se objeví celkový počet složek a počet souborů, případně stiskněte dvakrát ■ 12 pro zrušení pokračování v přehrávání.

Přehrávání stop/souborů MP3 s opakováním (Opakované přehrávání)

Stopy/soubory MP3 můžete přehrávat opakovaně v režimu normálního i naprogramovaného přehrávání.

1 Stiskněte tlačítko OPERATE 1.
2 Stiskněte tlačítko CD 4.
3 Postupujte následujícím způsobem, když není disk CD/MP3 přehráván.

Pro opakování	Proveďte toto
Jedné stopy/ jednoho souboru MP3	1 Stiskněte tlačítko MODE 3 (během přehrávání stiskněte tlačítko ■ 12, potom stiskněte tlačítko MODE 3) dokud se neobjeví „ 1“. 2 Stiskněte tlačítko ⏮ nebo ⏭ 10 pro výběr stopy/souboru MP3, které chcete opakovat. 3 Stiskněte ►II 13.
Všechny stopy/ soubory MP3 na disku CD	1 Stiskněte tlačítko MODE 3 (během přehrávání stiskněte tlačítko ■ 12, potom stiskněte tlačítko MODE 3) dokud se neobjeví „“. 2 Stiskněte ►II 13.
Vybraná složka (pouze disk MP3)	1 Stiskněte tlačítko MODE 3 (během přehrávání stiskněte tlačítko ■ 12, potom stiskněte tlačítko MODE 3) dokud se neobjeví „“ a „“. 2 Vyberte složku stisknutím tlačítka /TUNE + nebo – 15. 3 Stiskněte ►II 13.
Naprogramované stopy/soubory MP3	1 Naprogramujte stopy/soubory MP3 (viz „Nahrání vlastního programu“). 2 Stiskněte tlačítko MODE 3 (během přehrávání stiskněte tlačítko ■ 12, potom stiskněte tlačítko MODE 3) dokud se neobjeví „PGM“ a „“. 3 Stiskněte ►II 13.

Poznámka
- Režim přehrávání nelze změnit, pokud je stopa/soubor MP3 přehráván nebo pozastaven.
  Když stisknete tlačítko MODE 3 během přehrávání, na displeji se objeví „PUSH STOP“.

Zrušení opakovaného přehrávání
Stiskněte tlačítko MODE 3 (během přehrávání stiskněte tlačítko ■ 12, potom stiskněte tlačítko MODE 3) dokud z displeje nezmizí „“.

Přehrávání stop/souborů MP3 v náhodném pořadí (Náhodné přehrávání)

Stopy/soubory MP3 můžete přehrávat v náhodném pořadí.

1 Stiskněte tlačítko OPERATE 1.
2 Stiskněte tlačítko CD 4.
3 Stiskněte tlačítko MODE 3 (během přehrávání stiskněte tlačítko ■ 12, potom stiskněte tlačítko MODE 3) dokud se na displeji neobjeví „SHUF“.
4 Pro zahájení náhodného přehrávání stiskněte ►II 13.

Zrušení náhodného přehrávání
Nejprve přehrávání zastavte. Potom stiskněte tlačítko MODE 3 (během přehrávání stiskněte tlačítko ■ 12, potom stiskněte tlačítko MODE 3) dokud z displeje nezmizí „SHUF“.

Poznámka
- Režim přehrávání nelze změnit, pokud je stopa/soubor MP3 přehráván/a nebo pozastaven/a.
  Když stisknete tlačítko MODE 3 během přehrávání, na displeji se objeví „PUSH STOP“.

Tipy
- Během náhodného přehrávání nemůžete vybrat předchozí stopu/soubor MP3 stisknutím tlačítka ⏮ 10.
- Funkce pokračování v přehrávání během náhodného přehrávání nefunguje.

Vytvoření vlastního programu
(Programované přehrávání)

Můžete připravit seznam přehrávání sestávající až z 20 stop/souborů MP3 na disku CD.

1 Stiskněte tlačítko OPERATE 1.
2 Stiskněte tlačítko CD 4.
3 Stiskněte tlačítko MODE 3 (během přehrávání stiskněte tlačítko ■ 12, potom stiskněte tlačítko MODE 3) dokud se na displeji neobjeví „PGM“.
4 Pro volbu stopy stiskněte ⏮ nebo ⏭ 10.
  V případě souborů MP3 stiskněte nejprve tlačítko /TUNE + nebo – 15, a potom stiskněte ⏮ nebo ⏭ 10.
  Na displeji bude blikat číslo stopy (souboru).

Audio CD

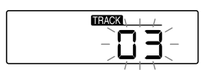

Disk MP3

5 Stiskněte tlačítko DISPLAY/ENTER 2.
  Na displeji se objeví „P-xx“.

Audio CD

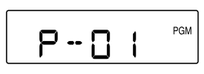

Disk MP3

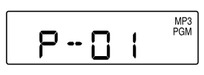

6 Chcete-li naprogramovat další skladbu, zopakujte kroky **4** a **5**.
7 Pro zahájení programovaného přehrávání stiskněte ►II 13.

Zrušení programovaného přehrávání
Nejprve přehrávání zastavte. Potom tiskněte tlačítko MODE 3, dokud z displeje nezmizí „PGM“.

Kontrola pořadí stop/souborů MP3
Stiskněte tlačítko DISPLAY/ENTER 2 (během přehrávání stiskněte ■ 12, potom stiskněte DISPLAY/ENTER 2).
Na displeji se zobrazí číslo posledního naprogramovaného kroku. Po několika sekundách se na displeji objeví číslo poslední naprogramované stopy/složky.

Změna aktuálního programu
Stiskněte tlačítko ■ 12, jestliže je disk CD zastaven; pokud se disk CD přehrává, stiskněte tlačítko dvakrát. Aktuální program bude vymazán. Poté vytvořte nový program podle postupu programování.

Tipy
- Jestliže se pokusíte naprogramovat 21 a více stop/souborů MP3, zobrazí se na displeji nápis „FULL“.
- Stejný program můžete přehrát znovu, protože je uložen, dokud neotevřete prostor na CD.
- Funkce pokračování v přehrávání během programovaného přehrávání nefunguje.

Předvolby rozhlasových stanic

Rozhlasové stanice lze uložit do paměti přístroje. Můžete uložit až 30 stanic, 20 pro frekvenci FM a 10 pro frekvenci AM v libovolném pořadí.

1 Stiskněte tlačítko OPERATE 1.
2 Pro výběr pásma stiskněte tlačítko RADIO BAND 5.
3 Tlačítko AUTO PRESET 5 přidržte stisknuté po dobu 2 sekund, dokud na displeji nezačne blikat „AUTO“.
4 Stiskněte tlačítko DISPLAY/ENTER 2.
  Stanice jsou v paměti uloženy od nejnižší po nejvyšší frekvenci.

Pokud stanici nelze předvolit automaticky
Stanici se slabým signálem musíte předvolit ručně.

1 Stiskněte tlačítko OPERATE 1.
2 Pro výběr pásma stiskněte tlačítko RADIO BAND 5.
3 Nalaďte požadovanou stanici pomocí tlačítek /TUNE + nebo – 15.
4 Stiskněte tlačítko MANUAL PRESET 13.
  Na displeji se objeví zvolené pásmo („FM-xx“ nebo „AM-xx“).
5 Stiskněte tlačítko PRESET + nebo – 10, podržte je, dokud předvolené číslo, které chcete stanici přiřadit, nezačne na displeji blikat.
6 Stiskněte tlačítko DISPLAY/ENTER 2.
  Stará stanice bude nahrazena novou.

Tip
Předvolené stanice zůstanou uloženy v paměti dokonce i po vytažení napájecího kabelu ze sítě nebo vyjmutí baterií.

Přehrávání předvolených rozhlasových stanic

1 Stiskněte tlačítko OPERATE 1.
2 Pro výběr pásma stiskněte tlačítko RADIO BAND 5.
3 Stisknutím tlačítka PRESET + nebo – 10 naladíte uloženou stanici.

Připojení volitelných komponent

Kvalitního zvukového výstupu z reproduktorů přístroje můžete také využít pro přehrávání z volitelných komponent, jako je například přenosný digitální hudební přehrávač. Před spojením obou přístrojů se ujistěte, že jsou oba vypnuty. Podrobnosti naleznete v návodu k zařízení, které chcete k přístroji připojit.

1 Připojte konektor AUDIO IN 11 ke konektoru linkového výstupu přenosného digitálního hudebního přehrávače nebo jiné komponenty pomocí propojovacího audiokabelu (není součástí dodávky).
2 Stisknutím tlačítka OPERATE 1 přístroj zapněte.
3 Zapněte připojenou komponentu.
4 Stisknutím tlačítka AUDIO IN 6 spusťte přehrávání na připojené komponentě.
  Zvuk z připojené komponenty bude přehráván v reproduktorech tohoto přístroje.

  Chcete-li přístroj připojit k TV nebo videorekordéru, použijte propojovací kabel (není součástí dodávky) se stereo-minikonektorem na jednom konci a dvěma konektory phono na druhém konci.

Bezpečnostní opatření

Disky, které toto zařízení MŮŽE přehrávat
- Audio CD
- CD-R/CD-RW (CD-DA*/soubory MP3)

* CD-DA je zkratka pro Compact Disc Digital Audio (kompaktní disk s digitálním zvukem). Jedná se o standard zvukového záznamu pro zvukové disky CD.

Disky, které toto zařízení NEMŮŽE přehrávat
- Disk CD-R/CD-RW jiný než se záznamem hudby ve formátu CD nebo MP3 odpovídající normě ISO9660 Level 1/Level 2 nebo Joliet
- CD-R/CD-RW se špatnou kvalitou záznamu, CD-R/CD-RW, které jsou poškrábané nebo špinavé, a CD-R/CD-RW se záznamem pořízeným pomocí nekompatibilního záznamového zařízení
- CD-R/CD-RW, které byly nesprávně ukončeny

Poznámky týkající se disků
- Před začátkem přehrávání očistěte disk čisticí tkaninou. Otřete disk CD ze středu směrem ven. Jsou-li na disku CD škrábance, špína nebo otisky prstů, mohou při přehrávání způsobit chyby.

- Nepoužívejte čisticí prostředky, jako je například benzín, ředidla, běžně dostupné čisticí prostředky nebo antistatické spreje určené na gramofonové desky.
- Nevystavujte disky CD přímému slunci nebo tepelným zdrojům, jako jsou horké ventilátory, ani je nenechávejte v autě zaparkovaném na slunci, protože teplota uvnitř vozu může být značně vysoká.
- Na disky CD nelepte žádné papírky ani nálepky a neškrábejte po jejich povrchu.
- Po přehrání uložte disky do obalu.

Pokyny týkající se bezpečnosti
- Vzhledem k tomu, že laserový paprsek v CD přehrávači je nebezpečný pro oči, nepokoušejte se rozebírat kryt přístroje. Servis svěřte pouze kvalifikovaným osobám.
- Spadne-li do přístroje jakýkoliv pevný předmět nebo vnikne-li do něj kapalina, přístroj odpojte a před dalším použitím jej nechte zkontrolovat odborníkem.
- Nestandardně tvarované disky (např. ve tvaru srdce, čtverce či hvězdy) nelze v přístroji přehrávat. Pokud se o to pokusíte, můžete přístroj poškodit. Takové disky nepoužívejte.

Zdroje napájení
- Pokud používáte přístroj s napájecím kabelem, ujistěte se, že provozní napětí přístroje odpovídá místnímu zdroji elektrického proudu (viz „Technické údaje“) a že používáte dodaný napájecí kabel; nepoužívejte žádný jiný typ.
- Pokud přístroj nebudete delší dobu používat, odpojte jej od síťové zásuvky.
- Nepoužíváte-li k napájení baterie, vyjměte je, abyste předešli poškození přístroje v důsledku vytečení elektrolytu nebo koroze.

Umístění
- Nenechávejte přístroj v blízkosti tepelných zdrojů, na místech vystavených přímému slunečnímu záření, nadměrné prašnosti nebo mechanickým otřesům ani v autě na přímém slunečním světle.
- Přístroj nestavte na šikmé nebo vratké plochy.
- Do prostoru 10 mm od bočních stran přístroje nepokládejte žádné předměty. Ventilační otvory nesmějí být zakryty, jinak přístroj nemůže správně fungovat a mohlo by dojít ke zkrácení životnosti jednotlivých komponent.
- Protože reproduktory obsahují silný magnet, nepřibližujte k přístroji kreditní karty s magnetickým proužkem ani mechanické náramkové hodinky, mohlo by dojít k jejich poškození.

Provoz
- Pokud je přístroj přenesen z chladného do teplého prostředí nebo pokud je umístěn ve velmi vlhké místnosti, může na čočce CD přehrávače kondenzovat vlhkost. Pokud tato situace nastane, nebude přístroj fungovat správně. V takovém případě vyjměte disk CD a počkejte přibližně jednu hodinu, dokud přístroj nevyschne.
- Konstrukce madla na přenášení neumožňuje prudké zdvíhání, pokud je otevřen prostor na CD.

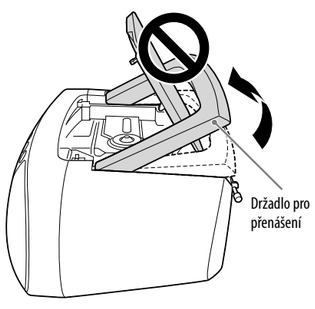

Čištění krytu přístroje
- Kryt, panel a ovládací prvky čistěte měkkým hadříkem lehce navlhčeným ve slabém roztoku čisticího prostředku. Nepoužívejte houbičky s drsným povrchem, písek na nádobí ani rozpouštědla, jako je alkohol nebo benzín.

Pokud máte nějaké dotazy nebo potíže týkající se vašeho přístroje, poraďte se s nejbližším prodejcem Sony.

Řešení problémů

Obecné

Nefunguje napájení.
- Připojte napájecí kabel pevně do zásuvky.
- Zkontrolujte, zda jsou správně vloženy baterie.
- Pokud jsou baterie slabé, vyměňte všechny baterie za nové.

Není slyšet žádný zvuk.
- Posloucháte-li přes reproduktory, odpojte sluchátka.

Je slyšet šum.
- V blízkosti přístroje je používán mobilní telefon nebo jiné zařízení vysílající rádiové vlny.
  → Odstraňte přenosný telefon apod. z blízkosti přístroje.

Přehrávač CD/MP3

Kompaktní disk nehraje nebo na displeji svítí indikátor „noDISC“, i když je do přístroje vložen disk CD.
- Vložte CD záznamovou vrstvou dolů.
- Vyčistěte CD.
- Vyjměte disk CD a nechte prostor na CD přibližně hodinu otevřený, aby vyschl.
- Disk CD-R/CD-RW je prázdný.
- Vyskytly se problémy s kvalitou disku CD-R/CD-RW, nahrávacím zařízením nebo použitým softwarem.
- Pokud jsou baterie slabé, vyměňte všechny baterie za nové.

Dochází k výpadkům zvuku.
- Ztlumte hlasitost.
- Vyčistěte CD nebo je vyjměte, pokud je silně poškozené.
- Umístěte přístroj tak, aby byl chráněn před vibracemi.
- Vyčistěte čočku pomocí běžně dostupného balónku.
- K výpadkům zvuku nebo šumu může docházet, pokud používáte nekvalitní disky CD-R/CD-RW, případně pokud se vyskytly problémy s nahrávacím zařízením nebo použitým softwarem.

Spuštění přehrávání trvá déle než obvykle.
- Spuštění přehrávání trvá déle u následujících disků:
  – disk se složitou stromovou strukturou záznamu,
  – disk, který nebyl finalizován (disk, na který lze ještě přidávat data),
  – disk, který obsahuje mnoho složek nebo souborů v jiném formátu než MP3.

Rozhlasový přijímač

Příjem není kvalitní.
- Kvalitu příjmu v pásmu FM zlepšíte nasměrováním antény.

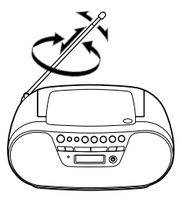

- Kvalitu příjmu v pásmu AM zlepšíte nasměrováním přijímače.

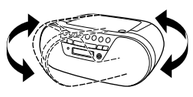

Zvuk je slabý nebo má špatnou kvalitu.
- Pokud jsou baterie slabé, vyměňte všechny baterie za nové.
- Umístěte přístroj dále od televizoru.
- Pokud používáte dálkový ovladač při poslechu rozhlasu na vlnách AM, může být slyšet šum.

Obraz na obrazovce televizoru není stabilní.
- Posloucháte-li vysílání FM v blízkosti televizoru s pokojovou anténou, umístěte přístroj dále od televizoru.

Pokud jste vyzkoušeli všechna opatření a problém přetrvává, odpojte napájecí kabel ze sítě nebo vyjměte všechny baterie. Jakmile zmizí všechny kontrolky na displeji, zapojte opět napájecí kabel nebo opět vložte baterie. Pokud problém přetrvává, poraďte se s nejbližším prodejcem výrobku Sony.

Iné operácie

Používanie displeja

Pomocou displeja môžete zobraziť informácie o disku CD.

Zobrazenie informácií o zvukovom disku CD

Zobrazenie celkového počtu stôp a času prehrávania disku CD
Po načítaní disku CD sa zobrazí celkový čas prehrávania. Prípadne dvakrát stlačte tlačidlo ■ 12 a zrušte obnovenie prehrávania.

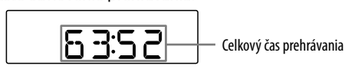

Zobrazenie informácií o disku MP3

Zobrazenie celkového počtu priečinkov/ súborov a celkového počtu súborov na disku CD
Po načítaní informácií o priečinku/súbore sa zobrazí celkový počet priečinkov a celkový počet súborov. Prípadne dvakrát stlačte tlačidlo ■ 12 a zrušte obnovenie prehrávania.

Opakované prehrávanie stôp/ súborov MP3 (opakované prehrávanie)

Stopy/súbory MP3 môžete opakovane prehrávať v režime normálneho a naprogramovaného prehrávania.

1 Stlačte tlačidlo OPERATE 1.
2 Stlačte tlačidlo CD 4.
3 Pokračujte týmto spôsobom, kým disk CD/MP3 neprehráva.

Opakovanie	Postup
Jedna stopa/ súbor MP3	1 Stláčajte tlačidlo MODE 3 (stlačte tlačidlo ■ 12, potom stlačte tlačidlo MODE 3 počas prehrávania), kým sa nezobrazí „ 1“. 2 Stlačením tlačidla ⏮ alebo ⏭ 10 vyberte stopu/súbor MP3, ktorý sa má zopakovať. 3 Stlačte tlačidlo ►II 13.
Všetky stopy/ súbory MP3 na disku CD	1 Stláčajte tlačidlo MODE 3 (stlačte tlačidlo ■ 12, potom stlačte tlačidlo MODE 3 počas prehrávania), kým sa nezobrazí „“. 2 Stlačte tlačidlo ►II 13.
Vybraný priečinok (len disk MP3)	1 Stláčajte tlačidlo MODE 3 (stlačte tlačidlo ■ 12, potom stlačte tlačidlo MODE 3 počas prehrávania), kým sa nezobrazí „“ a „“. 2 Stlačením tlačidla /TUNE + alebo – 15 vyberte priečinok. 3 Stlačte tlačidlo ►II 13.
Naprogramované stopy/súbory MP3	1 Naprogramujte stopy/súbory MP3 (pozrite si časť „Vytvorenie vlastného programu“). 2 Stláčajte tlačidlo MODE 3 (stlačte tlačidlo ■ 12, potom stlačte tlačidlo MODE 3 počas prehrávania), kým sa nezobrazí „PGM“ a „“. 3 Stlačte tlačidlo ►II 13.

Poznámka
- Kým sa prehráva stopa/súbor MP3 alebo je prehrávanie pozastavené, režim prehrávania nie je možné zmeniť.
  Keď počas prehrávania stlačíte tlačidlo MODE 3, na displeji sa zobrazí „PUSH STOP“.

Zrušenie opakovaného prehrávania
Stláčajte tlačidlo MODE 3 (stlačte tlačidlo ■ 12, potom stlačte tlačidlo MODE 3 počas prehrávania), kým z displeja nezmizne „“.

Prehrávanie stôp/súborov MP3 v náhodnom poradí (prehrávanie v náhodnom poradí)

Stopy/súbory MP3 môžete prehrávať v náhodnom poradí.

1 Stlačte tlačidlo OPERATE 1.
2 Stlačte tlačidlo CD 4.
3 Stláčajte tlačidlo MODE 3 (stlačte tlačidlo ■ 12, potom stlačte tlačidlo MODE 3 počas prehrávania), kým sa na displeji nezobrazí „SHUF“.
4 Stlačením tlačidla ►II 13 spustite prehrávanie v náhodnom poradí.

Zrušenie prehrávania v náhodnom poradí
Najprv zastavte prehrávanie. Potom stláčajte tlačidlo MODE 3 (stlačte tlačidlo ■ 12, potom stlačte tlačidlo MODE 3 počas prehrávania), kým sa na displeji nezobrazí „SHUF“.

Poznámka
- Kým sa prehráva stopa/súbor MP3 alebo je prehrávanie pozastavené, režim prehrávania nie je možné zmeniť.
  Keď počas prehrávania stlačíte tlačidlo MODE 3, na displeji sa zobrazí „PUSH STOP“.

Tipy
- Počas prehrávania v náhodnom poradí nemôžete stlačením tlačidla ⏮ 10 vybrať predchádzajúcu stopu/súbor MP3.
- Počas prehrávania v náhodnom poradí funkcia obnoveného prehrávania nefunguje.

Vytvorenie vlastného programu
(naprogramované prehrávanie)

Poradie prehrávania môžete nastaviť až pre 20 stôp/ súborov MP3 na disku CD.

1 Stlačte tlačidlo OPERATE 1.
2 Stlačte tlačidlo CD 4.
3 Stláčajte tlačidlo MODE 3 (stlačte tlačidlo ■ 12, potom stlačte tlačidlo MODE 3 počas prehrávania), kým sa na displeji nezobrazí „PGM“.
4 Stlačením tlačidla ⏮ alebo ⏭ 10 vyberte stopu.
  Pre súbory MP3 súbory najprv stlačte tlačidlo /TUNE + alebo – 15 a potom stlačte tlačidlo ⏮ alebo ⏭ 10.
  Na displeji bude blikať číslo stopy (súboru).

Zvukový disk CD

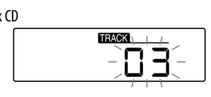

Disk MP3

5 Stlačte tlačidlo DISPLAY/ENTER 2.
  Na displeji sa zobrazí „P-xx“.

Zvukový disk CD

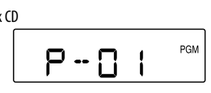

Disk MP3

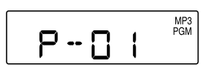

6 Ak chcete naprogramovať inú skladbu, zopakujte kroky **4** a **5**.
7 Stlačením tlačidla ►II 13 spustite naprogramované prehrávanie.

Zrušenie naprogramovaného prehrávania
Najprv zastavte prehrávanie. Potom stláčajte tlačidlo MODE 3, kým z displeja nezmizne „PGM“.

Zobrazenie poradia stôp/súborov MP3
Stlačte tlačidlo DISPLAY/ENTER 2 (stlačte tlačidlo ■ 12, potom stlačte tlačidlo DISPLAY/ENTER 2 počas prehrávania).
Na displeji sa zobrazí číslo posledného naprogramovaného kroku. Po niekoľkých sekundách sa na displeji zobrazí číslo naposledy naprogramovanej stopy/priečinka.

Zmena aktuálneho programu
Keď je disk CD zastavený stlačte tlačidlo ■ 12 raz, keď disk CD prehráva, stlačte ho dvakrát. Aktuálny program sa vymaže. Potom vytvorte nový program podľa postupu programovania.

Tipy
- Ak sa pokúsite naprogramovať 21 alebo viac stôp/súborov MP3, na displeji sa zobrazí „FULL“.
- Ten istý program môžete prehrať znova, pretože program je uložený, kým neotvoríte priestor pre disky CD.
- Počas naprogramovaného prehrávania funkcia obnoveného prehrávania nefunguje.

Predvolby rozhlasových staníc

Rozhlasové stanice je možné uložiť do pamäte zariadenia. Môžete uložiť až 30 staníc, 20 pre frekvenciu FM a 10 pre frekvenciu AM v ľubovoľnom poradí.

1 Stlačte tlačidlo OPERATE 1.
2 Stlačením tlačidla RADIO BAND 5 vyberte pásmo.
3 Podržte tlačidlo AUTO PRESET 5 2 sekundy, kým na displeji nebude blikať „AUTO“.
4 Stlačte tlačidlo DISPLAY/ENTER 2.
  Stanice sú v pamäti uložené od najnižších po najvyššie frekvencie.

Ak sa stanica nedá predvoliť automaticky
Stanicu so slabým signálom môžete predvoliť ručne.

1 Stlačte tlačidlo OPERATE 1.
2 Stlačením tlačidla RADIO BAND 5 vyberte pásmo.
3 Pomocou tlačidla /TUNE + alebo – 15 nalaďte požadovanú stanicu.
4 Stlačte tlačidlo MANUAL PRESET 13.
  Na displeji sa zobrazí zvolené pásmo („FM-xx“ alebo „AM-xx“).
5 Stláčajte tlačidlo PRESET + alebo – 10, kým na displeji nezačne blikať číslo požadovanej predvolenej stanice.
6 Stlačte tlačidlo DISPLAY/ENTER 2.
  Nová stanica nahradí starú.

Tip
Predvolené rozhlasové stanice zostanú uložené v pamäti aj po odpojení napájacieho kábla alebo vybratí batérií.

Prehrávanie predvolených rozhlasových staníc

1 Stlačte tlačidlo OPERATE 1.
2 Stlačením tlačidla RADIO BAND 5 vyberte pásmo.
3 Stlačením tlačidla PRESET + alebo – 10 nalaďte uloženú stanicu.

Pripájanie prídavných komponentov

Cez reproduktory tohto zariadenia si môžete vychutnávať zvuk z prídavného komponentu, napríklad z prenosného digitálneho hudobného prehrávača. Pred vytvorením akéhokoľvek pripojenia vypnite napájanie každého komponentu. Podrobnosti nájdete v návode ku komponentu, ktorý sa má pripojiť.

1 Pripojte konektor AUDIO IN 11 k výstupnému konektoru prenosného digitálneho hudobného prehrávača alebo iných komponentov pomocou prepájacieho audio kábla (nedodáva sa).
2 Stlačením tlačidla OPERATE 1 zapnite zariadenie.
3 Zapnite pripojený komponent.
4 Stlačením tlačidla AUDIO IN 6 spustite prehrávanie na pripojenom komponente.
  Zvuk z pripojeného komponentu vystupuje z reproduktorov tohto zariadenia.

  Ak chcete zariadenie pripojiť k TV prijímaču alebo videorekordéru, použite predlžovací kábel (nedodáva sa) so stereo mini konektorom na jednom konci a dvoma zástrčkami phono na opačnom konci.

Bezpečnostné opatrenia

Disky, ktoré toto zariadenie MÔŽE prehrávať
- Zvukový disk CD
- CD-R/CD-RW (CD-DA*/súbory MP3)

* CD-DA je skratka pre Compact Disc Digital Audio (digitálny zvuk kompaktných diskov). Ide o štandard zvukového záznamu pre zvukové disky CD.

Disky, ktoré toto zariadenie NEMÔŽE prehrávať
- Disky CD-R/CD-RW nahrané v inom formáte než formáte hudobných CD alebo formáte MP3 vyhovujúcom štandardu ISO9660 úroveň 1/úroveň 2 alebo Joliet
- Disky CD-R/CD-RW so zlou kvalitou záznamu, disky CD-R/CD-RW, ktoré sú poškriabané alebo špinavé, a disky CD-R/CD-RW so záznamom vytvoreným pomocou nekompatibilného záznamového zariadenia
- Disky CD-R/CD-RW, ktoré boli nesprávne finalizované

Poznámky týkajúce sa diskov
- Pred začatím prehrávania vyčistite disk CD handričkou na čistenie. Disky CD utierajte od stredu smerom k okraju. Ak je disk CD poškriabaný, znečistený alebo sa na ňom nachádzajú odtlačky prstov, môže dôjsť k chybe sledovania stopy.

- Nepoužívajte rozpúšťadlá, ako napríklad benzén, riedidlo, bežne predávané čistidlá ani antistatický sprej určený na čistenie vinylových LP platní.
- Disky CD nevystavujte priamemu slnečnému svetlu ani zdrojom tepla, napríklad horúcim teplovzdušným vedeniam, nenechávajte ich v automobile zaparkovanom na priamom slnečnom svetle, pretože v kabíne môže dôjsť k značnému nárastu teploty.
- Na disky CD nelepte papier ani nálepky, ani neškriabte na povrch disku.
- Po prehratí odložte disk CD do obalu.

Bezpečnostné pokyny
- Pretože laserový lúč používaný v prehrávači diskov CD je škodlivý pre oči, nepokúšajte sa rozobrať kryt. Servis zverte len kvalifikovaným osobám.
- Ak do zariadenia spadne akýkoľvek pevný predmet alebo doň vnikne kvapalina, zariadenie odpojte a pred ďalším použitím nechajte skontrolovať odborníkmi.
- V tomto zariadení sa nedajú prehrávať disky s neštandardnými tvarmi (napríklad v tvare srdca, štvorca alebo hviezdy). Pri pokuse prehrať takýto disk by sa zariadenie mohlo poškodiť. Takéto disky nepoužívajte.

Pokyny týkajúce sa zdrojov napájania
- Pri napájaní striedavým prúdom skontrolujte, či je prevádzkové napätie zariadenia zhodné s miestnym napájacím zdrojom (pozrite si časť „Technické údaje“) a použite dodaný napájací kábel. Nepoužívajte iný typ kábla.
- Ak zariadenie dlhšiu dobu nepoužívate, odpojte ho zo zásuvky v stene.
- Keď neplánujete používať batérie, vyberte ich, aby nedošlo k poškodeniu spôsobenému vytečením alebo koróziou batérií.

Umiestnenie
- Zariadenie nenechávajte v blízkosti tepelných zdrojov, na miestach vystavených priamemu slnečnému žiareniu, nadmernej prašnosti alebo mechanickým otrasom ani v aute na priamom slnečnom svetle.
- Zariadenie neumiestňujte na šikmé alebo vratké plochy.
- Do priestoru 10 mm od bočných strán zariadenia neumiestňujte žiadne predmety. Ventilačné otvory nesmú byť zakryté, v opačnom prípade zariadenie nemôže správne fungovať a mohla by sa skrátiť životnosť jednotlivých súčastí.
- Osobné kreditné karty s magnetickým prúžkom alebo mechanické náramkové hodinky neumiestňujte do blízkosti zariadenia, aby ste predišli ich možnému poškodeniu silným magnetom v reproduktore.

Obsluha
- Ak sa zariadenie prenesie z chladného do teplého prostredia alebo ak sa nachádza vo veľmi vlhkej miestnosti, môže na šošovkách prehrávača diskov CD kondenzovať vlhkosť. V takom prípade nebude zariadenie správne fungovať. Vyberte disk CD a počkajte približne hodinu, kým sa vlhkosť neodparí.
- Držadlo je navrhnuté tak, aby ho nebolo možné nasilu dvihnúť, keď je otvorený priestor pre disky CD.

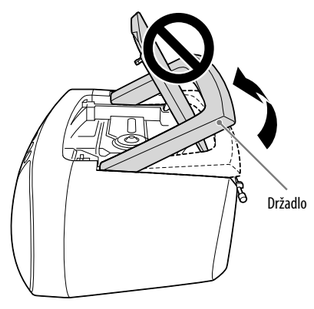

Čistenie krytu
- Kryt, panel a ovládacie prvky čistite mäkkou tkaninou mierne navlhčenou v slabom roztoku čistiaceho prostriedku. Nepoužívajte žiadne abrazívne vankúšiky, prášok na riad ani rozpúšťadlá napríklad alkohol alebo benzín.

Ak máte akékoľvek otázky alebo problémy týkajúce sa zariadenia, kontaktujte najbližšieho obchodného zástupcu spoločnosti Sony.

Riešenie problémov

Všeobecné informácie

Napájanie sa nezapne.
- Pevne zastrčte napájací kábel do elektrickej zástrčky v stene.
- Overte, či sú batérie vložené správne.
- Ak sú batérie slabé, nahraďte všetky batérie novými.

Nie je počuť žiadny zvuk.
- Ak počúvate cez reproduktory, odpojte slúchadlá.

Je počuť šum.
- V blízkosti zariadenia niekto používa mobilný telefón alebo iné zariadenie, ktoré vysiela rádiové vlny.
  → Premiestnite mobilný telefón a pod., ďalej od zariadenia.

Prehrávač CD/MP3

Disk CD sa neprehráva alebo sa na displeji zobrazuje „noDISC“, keď je disk CD vložený.
- Vložte disk CD potlačenou stranou smerom nahor.
- Vyčistite disk CD.
- Vyberte disk CD a nechajte priestor na disk CD otvorený približne hodinu, aby sa skondenzovaná vlhkosť vyparila.
- Disk CD-R/CD-RW je prázdny.
- Vyskytol sa problém s kvalitou disku CD-R/ CD-RW, záznamovým zariadením alebo softvérovou aplikáciou.
- Ak sú batérie slabé, nahraďte všetky batérie novými.

Vypadáva zvuk.
- Znížte hlasitosť.
- Vyčistite disk CD alebo ho vymeňte, ak je veľmi poškodený.
- Zariadenie umiestnite na miesto, ktoré nie je vystavené vibráciám.
- Vyčistite šošovku pomocou bežne dostupného dúchadla.
- Zvuk môže vypadávať alebo môže byť počuť šum, ak sa používajú nekvalitné disky CD-R/CD-RW alebo ak sa vyskytol problém so záznamovým zariadením alebo softvérovou aplikáciou.

Spustenie prehrávania trvá dlhšie než obvykle.
- Spustenie prehrávania nasledujúcich diskov trvá dlhšie.
  – disk s komplikovanou stromovou štruktúrou priečinkov.
  – disk, ktorý nebol finalizovaný (disk, na ktorý je možné pridávať dáta).
  – disk s veľkým počtov priečinkov alebo súborov iného formátu než MP3.

Rádio

Príjem nie je kvalitný.
- Ak chcete zlepšiť príjem v pásme FM, otočte anténu.

- Ak chcete zlepšiť príjem v pásme AM, otočte samotné zariadenie.

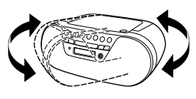

Zvuk je slabý alebo nekvalitný.
- Ak sú batérie slabé, nahraďte všetky batérie novými.
- Umiestnite zariadenie ďalej od TV prijímača.
- Ak používate diaľkový ovládač počas počúvania AM rádia, môže byť počuť šum.

Obraz na obrazovke TV prijímača je nestabilný.
- Ak počúvate vysielanie v pásme FM v blízkosti TV prijímača s izbovou anténou, umiestnite zariadenie ďalej od TV prijímača.

Ak ste vyskúšali všetky opatrenia a problém pretrváva, odpojte napájací kábel alebo vyberte všetky batérie. Len čo zmizne všetky kontrolky na displeji, zapojte opäť napájací kábel alebo opäť vložte batérie.
Ak problém pretrváva, kontaktujte najbližšieho obchodného zástupcu spoločnosti Sony.