BLACK & DECKER®

www.blackanddecker.eu

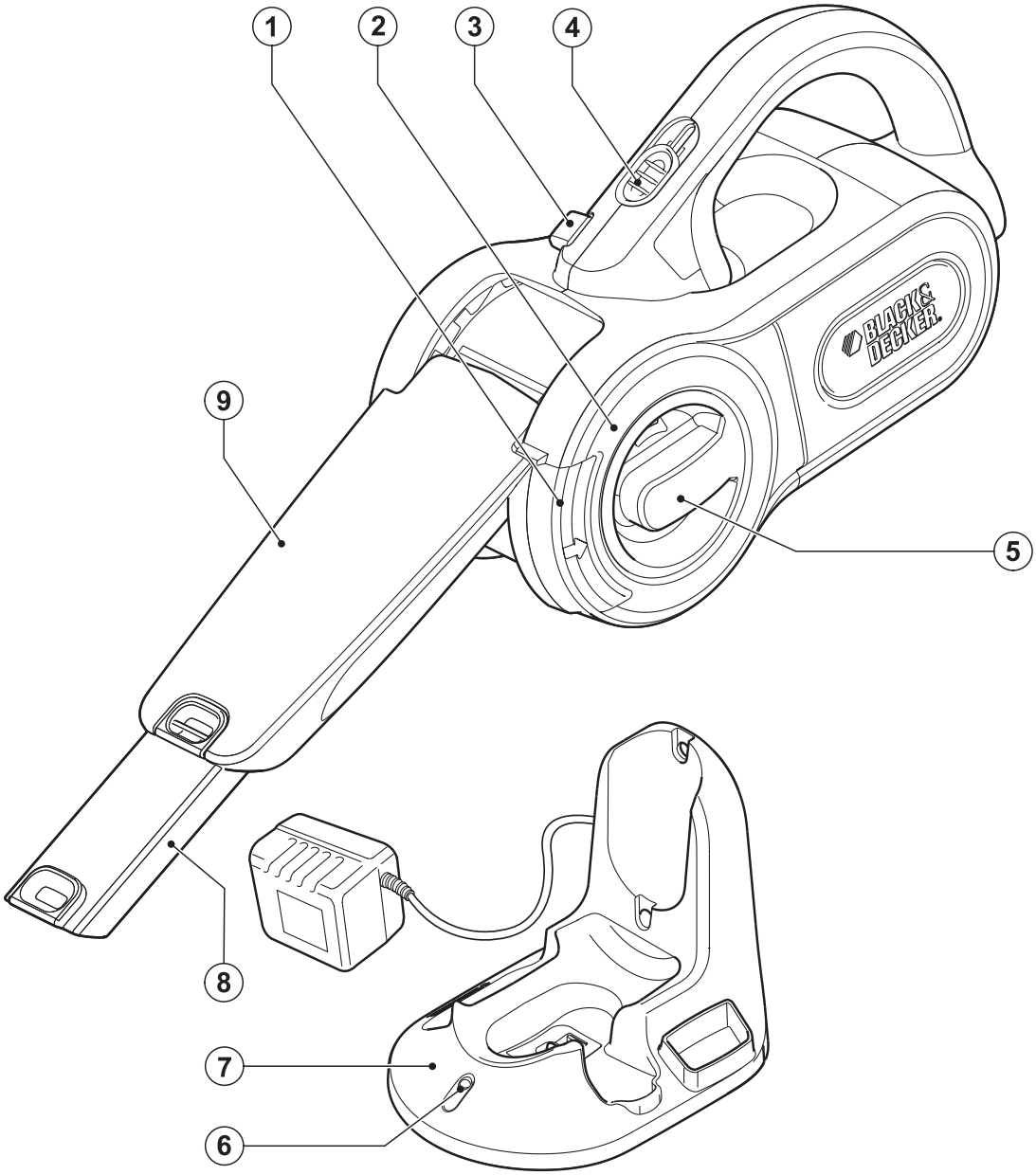

Upozornění !
Určeno pro kutily.

555777-33 CZ

PV1205
PV1405

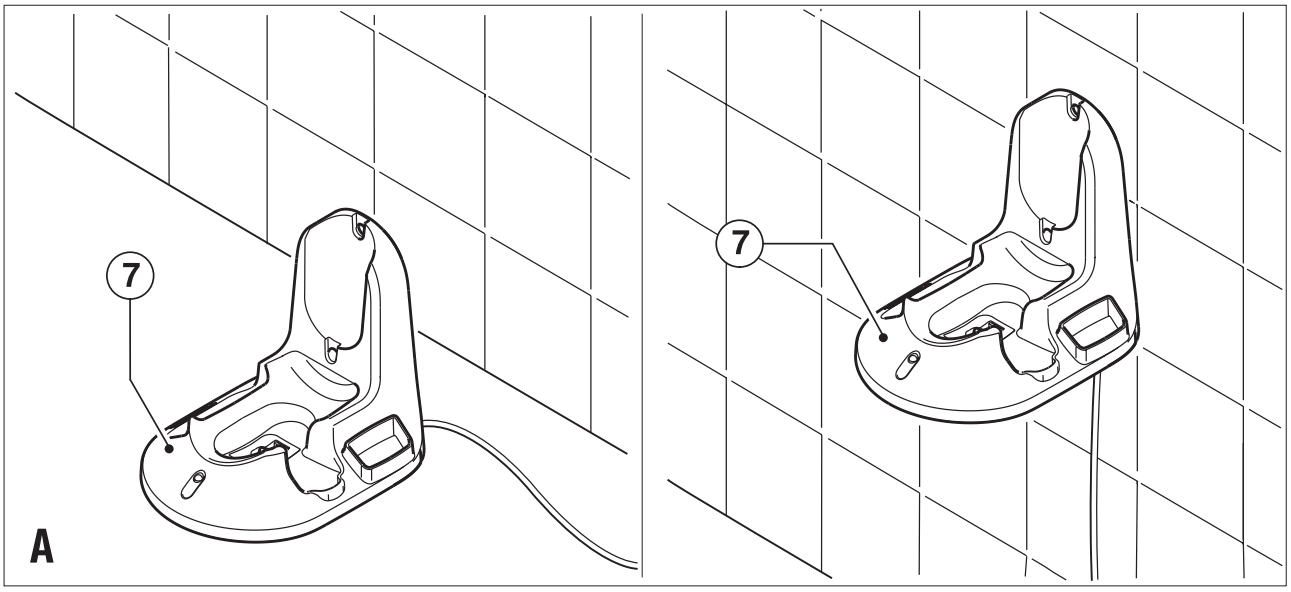
7
7
A

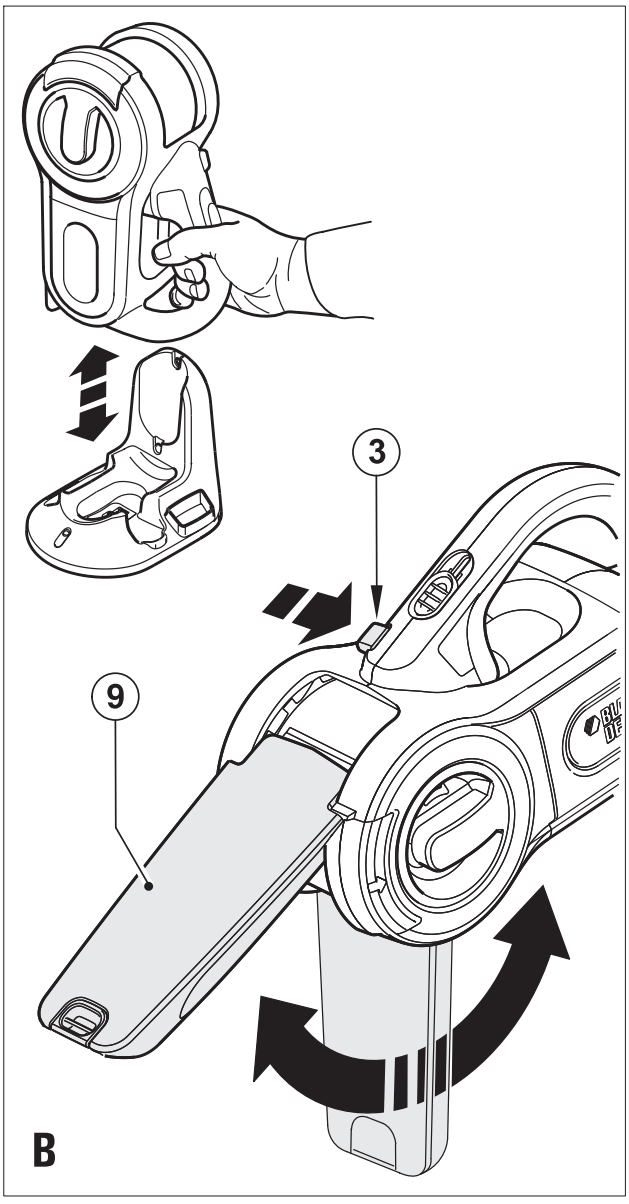
3
9
B

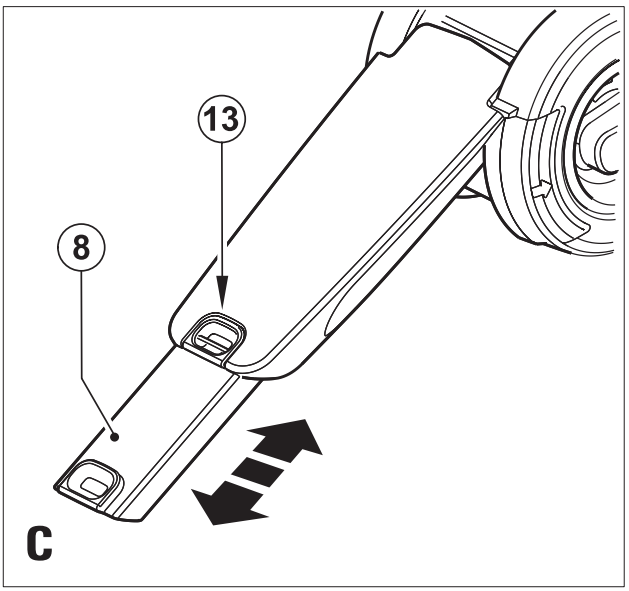
13
8
C

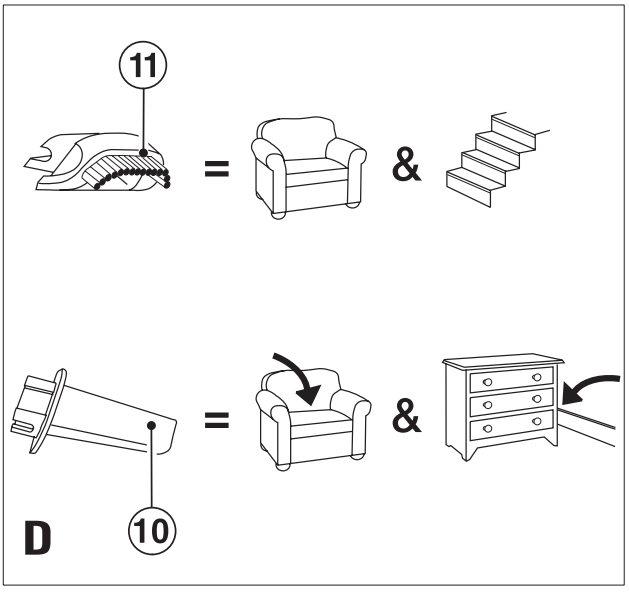
11
=
&
=
&
10
D

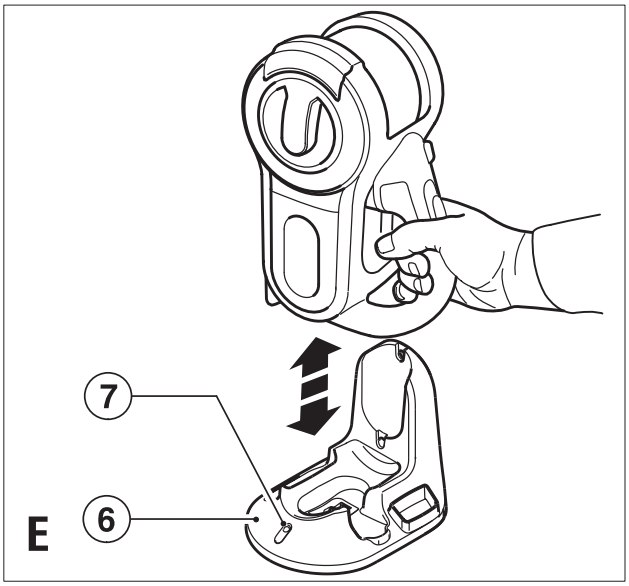
7
6
E

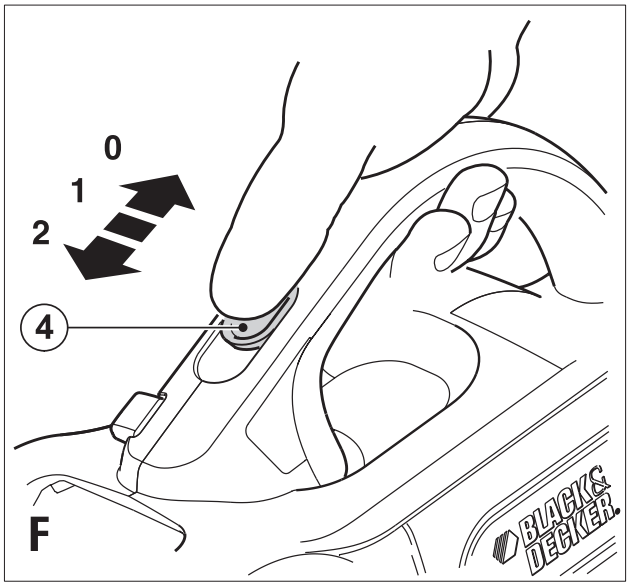
0
1
2
4
F
BLACK&DECKER.

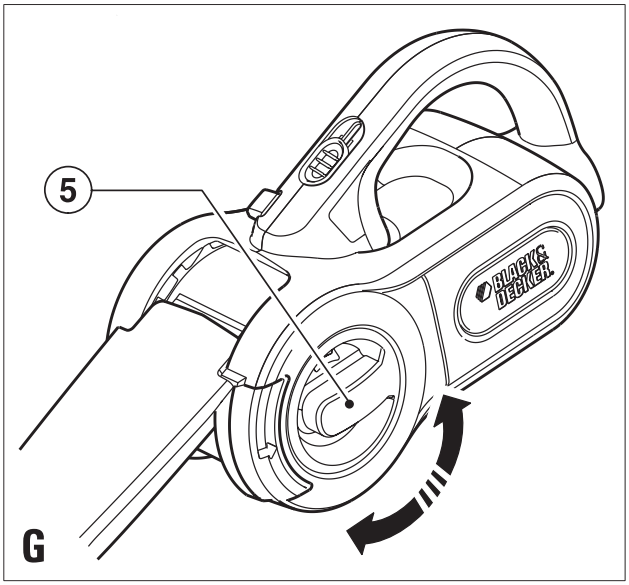
5
G
BLACK&DECKER.

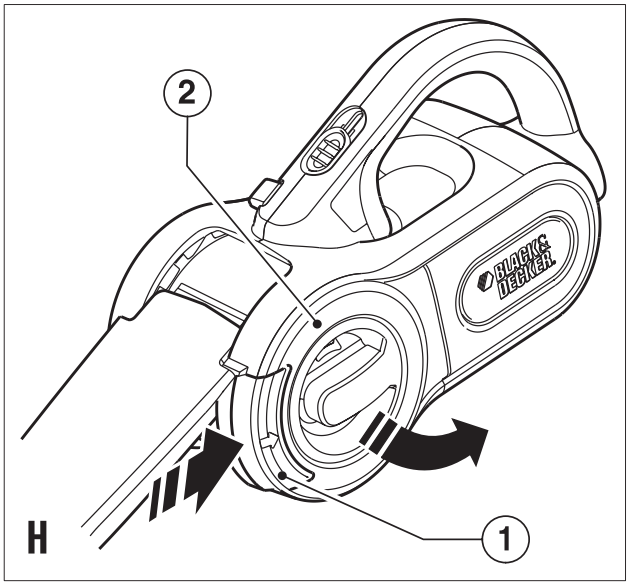
2
H
1
BLACK&DECKER.

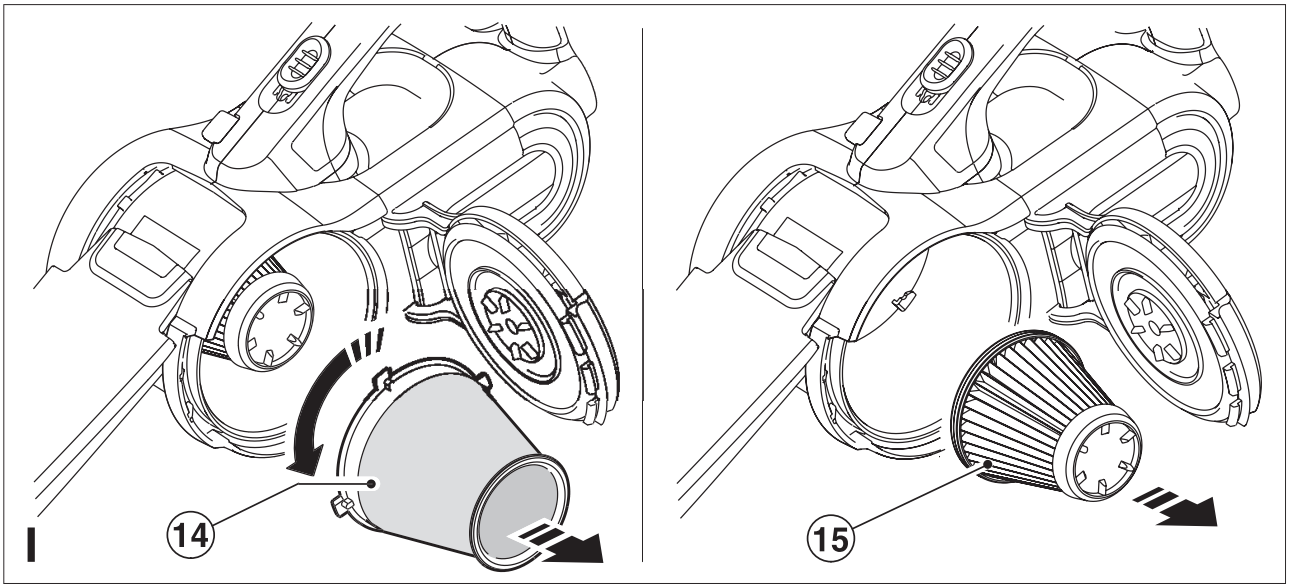
I
14
15

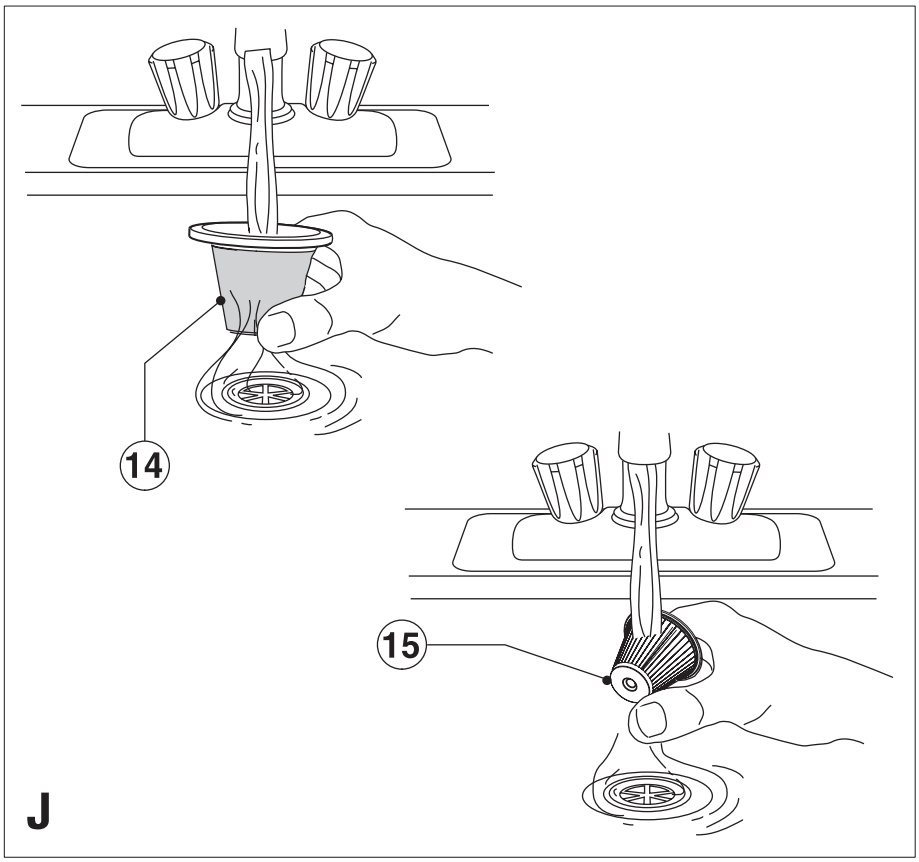
14
15
J

Použití výrobku

Váš příruční akumulátorový vysavač Black & Decker Dustbuster® je určen pro jednoduché suché vysávání. Tento výrobek je určen pouze pro spotřebitelské použití v domácnostech.

Informace o konstrukci a patentování
Evropský patent pod číslem EP 05255024.1
Registrační čísla Evropské unie:
423322-0001, 423322-0002 a 423322-0003

Bezpečnostní pokyny

Varování! Při použití elektrického nářadí napájeného baterií by měly být vždy dodržovány základní bezpečnostní pokyny, včetně následujících, abyste snížili riziko vzniku požáru, riziko úniků z baterií, riziko úrazu elektrickým proudem nebo jiného poranění, případně materiálních škod.

- Před použitím zařízení pečlivě pročtěte tento návod.
- Použití tohoto nářadí je popsáno v tomto návodu. Použití jiného příslušenství nebo přídavného zařízení a provádění jiných pracovních operací než je doporučeno tímto návodem, může způsobit poranění obsluhy.
- Uschovejte tento návod pro případné další použití.

Použití výrobku
- Nepoužívejte vysavač k vysávání kapalin nebo materiálů, které by mohly způsobit požár.
- Nepoužívejte vysavač v blízkosti vody.
- Neponořujte přístroj do vody.
- Nikdy neodpojujte napájecí kabel nabíječky od zásuvky taháním nebo škubáním. Dbejte na to, aby napájecí kabel nabíječky nepřecházel přes ostré hrany nebo přes horké a mastné povrchy.

Po použití
- Před čištěním nabíječky nebo nabíjecí základny nabíječku odpojte od elektrické sítě.
- Není-li zařízení používáno, mělo by být uschováno na suchém místě.
- K uloženému přístroji nesmí mít přístup děti.

Prohlídky a opravy
- Vždy před použitím zkontrolujte, zda není přístro poškozen nebo zda nemá vadné části. Zkontrolujte, zda nejsou jeho části rozbity a zda nejsou poškozeny spínače nebo jiné díly, které by mohly ovlivnit jeho provoz.
- Je-li jakákoliv část vysavače poškozena, nepoužívejte jej.
- Poškozené a zničené díly nechejte opravit či vyměnit v autorizovaném servisním středisku.
- Pravidelně kontrolujte stav napájecího kabelu nabíječky. Je-li poškozen, nabíječku vyměňte.
- Nikdy se nepokoušejte demontovat nebo vyměnit jiné díly než ty, které jsou uvedeny v tomto návodu.

Baterie a nabíječka
- Nikdy se nepokoušejte otevírat baterii.
- Nevystavujte akumulátor vlhkosti.
- Nevhazujte akumulátor do ohně.
- Nevystavujte akumulátor vlhkosti.
- Neotevírejte nabíjecí základnu.

Elektrická bezpečnost
Vaše nabíječka je určena pro provoz pouze pod jedním napětím. Vždy zkontrolujte, zda napětí sítě odpovídá hodnotám uvedeným na výrobním štítku. Nikdy se nepokoušejte nahradit nabíječku přímým připojením k zásuvce elektrického proudu.

Symboly vyznačené na nabíječce


Vaše nabíjecí základna je chráněna dvojitou izolací; z tohoto důvodu není nutná ochrana uzemněním.


Bezpečnostní oddělovací transformátor. Napájení ze sítě je elektricky odpojeno z výstupu transformátoru.

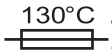
Je-li okolní teplota příliš vysoká, nabíječka se automaticky vypne. Následkem toho nabíječka přestane nabíjet. Nabíjecí základnu je nutné odpojit od elektrického přívodu a předat autorizovanému servisnímu středisku k opravě.


Nabíjecí základna není určena pro venkovní použití.

Popis

1. Uvolňovací západka dvířek zásobníku
2. Dvířka zásobníku
3. Pojistné tlačítko lapače prachu
4. Dvojrychlostní spínač Zapnuto/vypnuto
5. Čistící kotouč filtru
6. Indikátor nabíjení
7. Nabíjecí základna
8. Prodlužovací díl lapače prachu
9. Lapač prachu

Obr. D
10. Štěrbinový nástavec (doplňková výbava podle typu balení)
11. Kartáčový nástavec (uložen ve spodní části přístroje)

Instalace

Montáž nabíjecí základny na zeď (obr. A)
Nabíjecí základnu je možné umístit na pracovní stůl nebo připevnit ke zdi, kde bude zajištěno místo k uložení a nabíjení přístroje.
Pokud je nabíjecí základna upevňována na zeď, ujistěte se, zda je způsob upevnění pro danou zeď a hmotnost přístroje vhodný.

Sestavení

Nastavení lapače prachu (obr. B & C)
- Lapač prachu (9) je uložen pod vysavačem. K použití jej nastavíte po vyjmutí přístroje z nabíjecí základny.

- Stlačte pojistné tlačítko lapače prachu (3) a lapač otočte do požadované polohy.
- Pojistné tlačítko lapače prachu uvolněte a lapač tak bude ve své poloze zajištěn.
- Lapač lze prodloužit povytažením prodlužovacího dílu (8) až po jeho zaskočení v dané poloze.
- Prodlužovací díl lapače prachu lze stáhnout stiskem tlačítka (13) a následným zasunutím zpět do lapače prachu.
- Lapač prachu by měl být vrácen do úložné polohy pod vysavačem po jeho použití a při nabíjení.

Montáž příslušenství (obr. D)
Tyto modely jsou dodávány s některým, nebo se vším následujícím příslušenstvím:
- Štěrbinový nástavec (10) pro vysávání úzkých prostor.
- Kartáčový nástavec (11) pro vysávání nábytku a schodišť.

Při nasazování příslušenství postupujte následovně:
- Vyjměte příslušenství z přístroje.
- Nasaďte na přední část vysavače vhodné příslušenství.

Použití
- Před prvním použitím musí být baterie nabíjena minimálně 16 hodin.
- Pokud přístroj nepoužíváte, vložte jej do nabíjecí základny.

Nabíjení baterií (obr. E)
- Ujistěte se, zda je vysavač vypnutý. Baterie nebude nabíjena, bude-li hlavní spínač v poloze ZAPNUTO.
- Přístroj vložte do nabíjecí základny tak, jak je znázorněno na obrázku (7).
- Připojte nabíječku. Nabíječku zapněte.

Červený indikátor nabíjení (6) začne svítit.
- Nechejte vysavač nabíjet minimálně 16 hodin.

Při nabíjení se nabíječka může zahřívat. Jde o běžný jev, který neznamená žádnou závadu. Vysavač může být k nabíječce připojen libovolně dlouhou dobu. Indikátor nabíjení (6) se rozsvítí ihned při vložení přístroje do zapnuté nabíječky.
Varování! Nenabíjejte baterii při teplotách nižších než 4°C nebo vyšších než 40°C.

Zapnutí a vypnutí (obr. F)
- Chcete-li přístroj zapnout, přesuňte dvojrychlostní spínač (4) dopředu do polohy 1.
- Pro plný výkon přesuňte dvojrychlostní spínač (4) dopředu do polohy 2.
- Chcete-li přístroj vypnout, přesuňte dvojrychlostní spínač (4) vzad do polohy 0.

Optimalizace sacího výkonu (obr. G - I)
Pokud chcete udržet optimální sací výkon, musíte během používání pravidelně čistit filtr.
- Několikrát otočte čistícím kotoučem filtru (5) tak, aby se oklepal nanesený prach na filtrech (14 & 15).

Čištění a údržba
Varování! Filtry (14 & 15) čistěte pravidelně.

Čištění sběrného zásobníku a filtrů (obr. H - J)
Filtry mohou být opakovaně použity a měly by být pravidelně čištěny.
- Stiskněte uvolňovací západku dvířek zásobníku (1) a otevřte dvířka (2) (obr. H).
- Zásobník vyprázdněte.
- Otočením proti směru chodu hodinových ručiček (obr. I) vyjměte filtry (14 & 15).
- Vykartáčujte usazený prach z filtrů.
- Omyjte filtry v teplém saponátovém roztoku (obr. J).
- Ujistěte se, zda jsou filtry suché.
- Vložte filtry (14 & 15) do vysavače a otočte s nimi ve směru chodu hodinových ručiček tak, aby došlo k jejich správnému usazení.
- Dvířka zásobníku (2) zavřete. Ujistěte se, zda uvolňovací západka dvířek zásobníku (1) zaskočí na místo.

Varování! Nikdy nepoužívejte vysavač bez filtrů. Optimálního vysátí prachu je dosaženo jen s čistými filtry.

Výměna filtrů
Výměna filtrů by se měla provádět každých 6 až 9 měsíců nebo vždy, když dojde k jejich poškození. Výměnné filtry si můžete zakoupit u Vašeho značkového prodejce Black & Decker (katalogové číslo VF50):
- Podle výše uvedeného postupu vyjměte staré filtry.
- Podle výše uvedeného postupu nainstalujte do vysavače nové filtry.

Ochrana životního prostředí

Třídění odpadu. Tento výrobek nesmí být likvidován spolu s běžným komunálním odpadem.

Pokud nebudete nářadí Black & Decker dále používat nebo přejete-li si nářadí nahradit novým, nelikvidujte toto nářadí v běžném komunálním odpadu. Odevzdejte výrobek do místní sběrny tříděného odpadu.


Tříděný odpad umožňuje recyklaci a opětovné využití použitých výrobků a obalových materiálů. Opětovné použití recyklovaných materiálů pomáhá chránit životní prostředí před znečištěním a snižuje spotřebu surovin.

Místní předpisy mohou upravovat způsob likvidace domácích elektrických spotřebičů v místních sběrnách nebo v místě nákupu výrobku.

Po ukončení životnosti výrobků Black & Decker, poskytuje společnost Black & Decker možnost recyklace těchto výrobků. Chcete-li využít této služby, dopravte prosím Vaše nepotřebné výrobky do značkového servisu, kde na vlastní náklady zajistí jejich recyklaci a ekologické zpracování.

Adresu nejbližšího značkového servisu naleznete u svého značkového prodejce Black & Decker na adrese, která je uvedena v tomto návodu. Přehled autorizovaných servisů Black & Decker a rovněž další informace, týkající se našeho poprodejního servisu, můžete nalézt také na internetové adrese: **www.2helpU.com**

Technické údaje

		PV1205 PV1205B PV1205N	**PV1405 PV1405N**
Napájecí napětí	Vdc	12.0	14,4
Hmotnost	kg	1,6	1,7

Nabíječka		
Napájecí napětí	Vac	230
Přibližná doba nabíjení	hod	16
Hmotnost	kg	0,5

ES Prohlášení o shodě

CE

PV1205, PV1205B, PV1205N, PV1405, PV1405N

Black & Decker prohlašuje, že tyto výrobky odpovídají normám: 89/336/EEC, 73/23/EEC, EN 55014, EN60335



Kevin Hewitt
Technický a vývojový ředitel
Spennymoor, County Durham
DL16 6JG, Velká Británie
10-03-2006

Politika služby zákazníkům

Spokojenost zákazníka s výrobkem a servisem je náš nejvyšší cíl.

Kdykoli budete potřebovat radu či pomoc, obraťte se s důvěrou na nejbližší servis Black & Decker, kde Vám vyškolený personál poskytne naše služby na nejvyšší úrovni.

Záruka Black & Decker 2 roky

Blahopřejeme Vám ke koupi tohoto kvalitního výrobku Black & Decker.

Náš závazek ke kvalitě v sobě samozřejmě zahrnuje také naše služby zákazníkům.

Proto nabízíme záruční lhůtu daleko přesahující minimální požadavky vyplývající ze zákona.

Kvalita tohoto přístroje nám umožňuje nabídnout Vám záruční lhůtu po dobu 24 měsíců.

Objeví-li se jakékoliv materiálové nebo výrobní vady v průběhu **24 měsíců** záruční lhůty, garantujeme jejich bezplatné odstranění případně, dle našeho uvážení, bezplatnou výměnu přístroje za následujících podmínek:

- Přístroj bude dopraven (spolu s originálním záručním listem Black & Decker a s dokladem o nákupu) do jednoho z pověřených servisních středisek Black & Decker, která jsou autorizována k provádění záručních oprav.
    - Přístroj byl používán pouze s originálním příslušenstvím či přídavnými zařízeními a příslušenstvím BBW či Piranha, které je výslovně doporučeno jako vhodné k používání spolu s přístroji Black & Decker.
    - Přístroj byl používán a udržován v souladu s návodem k obsluze.
    - Přístroj nevykazuje žádné příčiny poškození způsobené opotřebením.
    - Motor přístroje nebyl přetěžován a nejsou patrné žádné známky poškození vnějšími vlivy.
    - Do přístroje nebylo zasahováno nepovolanou osobou. Osoby povolané tvoří personál pověřených servisních středisek Black & Decker, která jsou autorizována k provádění záručních oprav.

Navíc servis Black & Decker poskytuje na veškeré provedené opravy a vyměněné náhradní díly další servisní záruční lhůtu 6 měsíců.

Záruka se nevztahuje na spotřební příslušenství (vrtáky, šroubovací nástavce, pilové kotouče, hoblovací nože, brusné kotouče, pilové listy, brusný papír a pod.).

Black & Decker nabízí rozsáhlou síť autorizovaných servisních opraven a sběrných středisek, jejichž seznam naleznete na záručním listu.

Black & Decker

Klášterského 2
143 00 Praha 4 - Modřany
Česká republika

Tel.: +420 244 402 450
Fax: +420 241 770 204
recepce@blackanddecker.cz

Právo na případné změny vyhrazeno.

02/2007

BLACK & DECKER
Klášterského 2
143 00 Praha 412 – Modřany
Česká Republika
Tel.: 00420 2 444 02 450
00420 2 417 76 655,6 Fax: 00420 2 417 70 204
Servis: 00420 2 444 03 247
www.blackanddecker.cz
www.dewalt.cz
recepce@blackanddecker.cz

BAND SERVIS
K Pasekám 4440
760 01 Zlín
Tel.: 00420 577 008 550,1 Fax: 00420 577 008 559
www.bandservis.cz
bandservis@bandservis.cz

BLACK & DECKER
Stará Vajnorská cesta 8
831 04 Bratislava
Slovenská republika
Tel.: 00421 2 446 38 121,3 Fax: 00421 2 446 38 122
www.blackanddecker.sk
www.dewalt.sk
informacie@blackanddecker.sk

BAND SERVIS
Paulínska 22
917 01 Trnava
Tel.: 00421 33 551 10 63 Fax: 00421 33 551 26 24
www.bandservis.sk
p.talajka@bandservis.sk

BAND SERVIS
Garbiarska 5
040 01 Košice
Tel.: 00421 55 623 31 55
bandserviske@zoznam.sk

BLACK&DECKER	PV1200* - PV1400*	TYP. 1

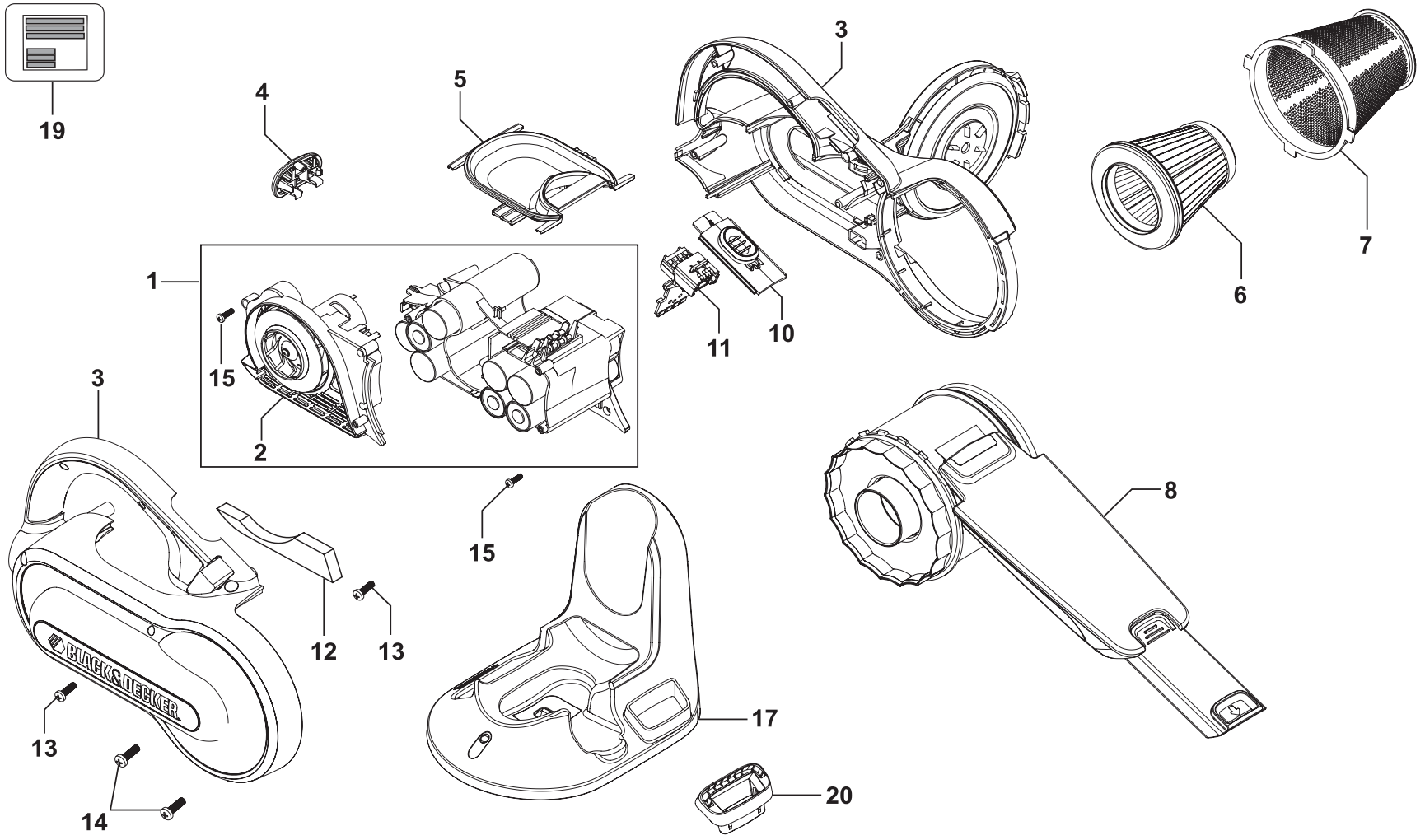

©

CZ **ZÁRUČNÍ LIST**

PL **KARTA GWARANCYJNA**

H **JÓTÁLLÁSI JEGY**

SK **ZÁRUČNÝ LIST**

BLACK & DECKER®

CZ měsíců
H hónap

24

PL miesiące
SK mesiacov

CZ	Výrobní kód	Datum prodeje	Razítko prodejny Podpis
H	Gyári szám	A vásárlás napja	Pecsét helye Aláírás
PL	Numer seryjny	Data sprzedaży	Stempel Podpis
SK	Číslo série	Dátum predaja	Pečiatka predajne Podpis

(CZ)
Adresy servisu
Band Servis
Klášterského 2
CZ-14300 Praha 4
Tel.: 00420 2 444 03 247
Fax: 00420 2 417 70 204

Band Servis
K Pasekám 4440
CZ-76001 Zlín
Tel.: 00420 577 008 550,1
Fax: 00420 577 008 559
http://www.bandservis.cz

(H)
Black & Decker Központi
Garanciális-és Márkaszerviz
1163 Budapest
(Sashalom) Thököly út 17.
Tel.: 403-2260
Fax: 404-0014

(PL)
Adres serwisu centralnego
ERPATECH
ul. Obozowa 61
01-418 Warszawa
Tel.: 022-8620808
Fax: 022-8620809

(SK)
Adresa servisu
Band Servis
Paulínska ul. 22
SK-91701 Trnava
Tel.: 00421 33 551 10 63
Fax: 00421 33 551 26 24

(CZ) Dokumentace záruční opravy

(H) A garanciális javitás dokumentálása

(PL) Przebieg napraw gwarancyjnych

(SK) Záznamy o záručných opravách

CZ	Číslo	Datum příjmu	Datum zakázky	Číslo zakázky	Závada	Razítko Podpis
H	Sorszám	Bejelentés időpontja	Javítási időpont	Javitási munkalapszám	Hiba jelleg oka	Pecsét Aláírás
	Jótállás új határideje					
PL	Nr.	Data zgłoszenia	Data naprawy	Nr. zlecenia	Przebieg naprawy	Stempel Podpis
SK	Číslo dodávky	Dátum nahlásenia	Dátum opravy	Číslo objednávky	Popis poruchy	Pečiatka Podpis