ORIGINÁLNÍ (PŮVODNÍ) NÁVOD K OBSLUZE

Křovinořez s benzinovým motorem

Model: RPB 430



Výrobce:

GARLAND distributor, s.r.o., Hradecká 1136, 50601 Jičín, Česká republika

UPOZORNĚNÍ

Před použitím našeho křovinořezu si pečlivě přečtěte tento návod, abyste porozuměli správnému používání vašeho křovinořezu.

Uschovejte tento návod po ruce.

Specifikace stroje

Model		**RPB 430**
Suchá hmotnost [kg]		6,8
Motor	**Model**	2-dobý benzinový motor
	Zdvihový objem [cm^3]	42,7
	Max. výkon [kW/HP]	1,25/1,7
	Palivo	Směs (benzín 40 : olej 1)
	Žací nůž	Průměr 25,5 cm / 3 zuby / vrtání 25,4 mm
	Žací struna	2x2,4 mm, záběr 42 cm
Objem palivové nádrže [l]		1,3
Směr otáčení hlavice		Proti směru pohybu hodinových ručiček (z pohledu obsluhy)
Hladina akustického tlaku LpA: 98 dB(A), K=3 dB(A)		
Hladina akustického výkonu LwA: 114 dB(A)		
Vibrace na rukojeti: 7,5 m/s^2, K=1,5 m/s^2		

BEZPEČNOST NA PRVNÍM MÍSTĚ

Pokyny uvedené u výstražných symbolů v tomto návodu se týkají kritických bodů, které musí být brány v úvahu s cílem zamezení možnému vážnému zranění. Proto si v zájmu vlastní bezpečnosti všechny pokyny pečlivě prostudujte a řiďte se jimi.

POZNÁMKY K VÝSTRAŽNÝM SYMBOLŮM V TOMTO NÁVODU

VAROVÁNÍ Tento symbol označuje pokyny, které musí být dodržovány, aby bylo zamezeno nehodám, které by mohly mít za následek vážné nebo smrtelné zranění.

DŮLEŽITÉ Tento symbol označuje pokyny, které musí být dodržovány, aby bylo zamezeno mechanickým závadám, poruchám nebo poškození.

POZNÁMKA Tento symbol označuje rady a pokyny, které jsou užitečné při práci s tímto výrobkem.

POPIS STROJE

1.Palivová nádrž
2.Startér
3.Vzduchový filtr
4.Kryt motoru
5.Kryt rukojeti
6.Rukojeť
7.Držák rukojeti
8.Lanko plynu
9.Brzda plynu
10.Spínač motoru
11.Páčka plynu
12.Hřídel
13.Kryt nože
14.Převodová skříň
15.Žací nůž

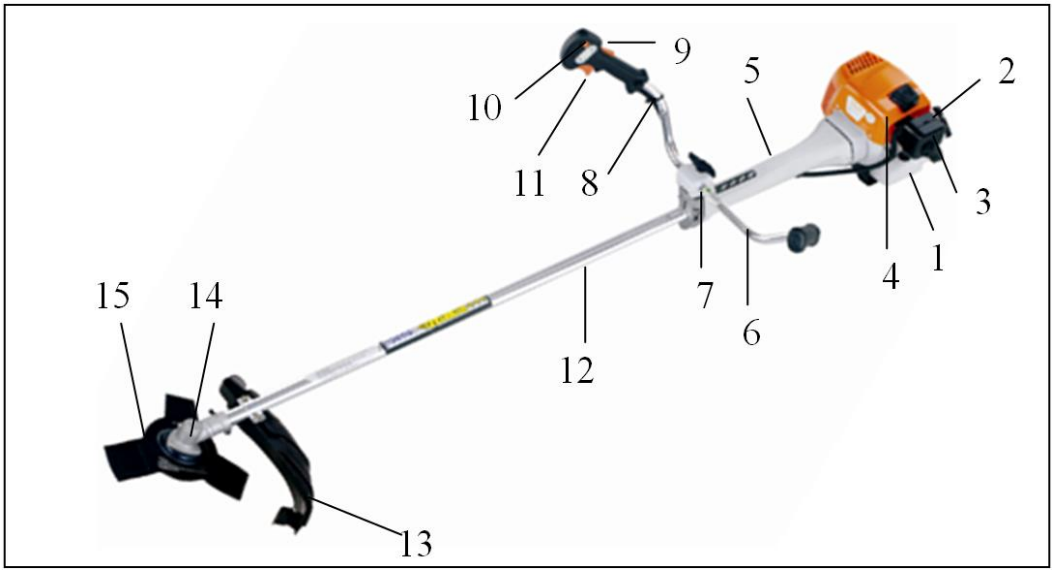

VÝSTRAŽNÉ ŠTÍTKY NA STROJI

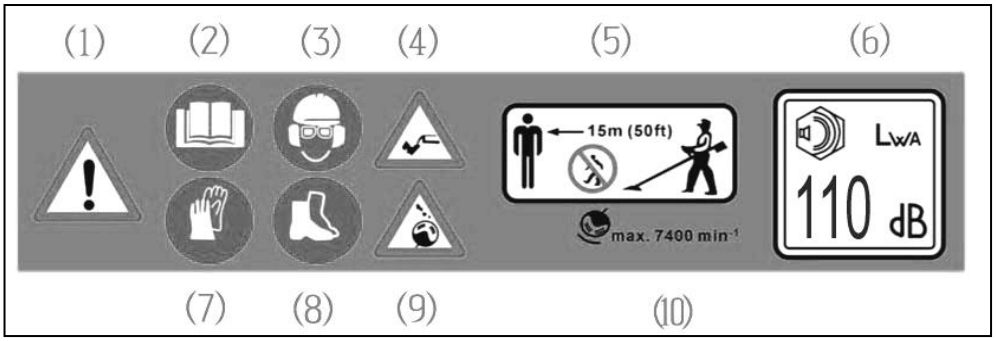

(1) Varování!
(2) Před použitím tohoto zařízení si přečtěte návod k obsluze.
(3) Používejte přilbu, ochranné brýle a ochranu sluchu.
(4) Jestliže se nůž nebo strunová hlava otáčí, udržujte nohy v bezpečné vzdálenosti od nože nebo strunové hlavy.
(5) Zajistěte, aby okolo stojící osoby byly nejméně ve vzdálenosti 15 m od křovinořezu.
(6) Hladina akustického výkonu odpovídá normě 2000/14/EC.
(7) Pro ochranu vašich rukou používejte pracovní rukavice.
(8) Pro ochranu vašich nohou používejte bezpečnostní obuv.
(9)Jestliže se nůž nebo strunová hlava otáčí, udržujte vaše ruce v dostatečné vzdálenosti od rotujících dílů.
(10) Maximální dovolené otáčky sekačky.

SYMBOLY POUŽITÉ NA STROJI

Z důvodu zvýšení bezpečnosti práce a údržby jsou na zařízení umístěny symboly. Obsluhujte toto zařízení v souladu s významem uvedených symbolů, vyvarujte se omylům.

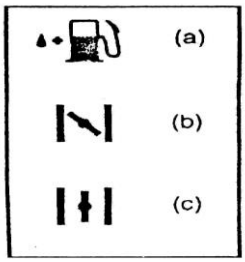

(a). Otvor pro plnění směsi „BENZÍNU A OLEJE“
POLOHA: VÍČKO PALIVOVÉ NÁDRŽE
(b). Směr uzavření sytiče
POLOHA: KRYT VZDUCHOVÉHO FILTRU
(c). Směr otevření sytiče
POLOHA: KRYT VZDUCHOVÉHO FILTRU

BEZPEČNOSTNÍ OPATŘENÍ



PŘED POUŽITÍM ZAŘÍZENÍ

a) Přečtěte si pečlivě návod k obsluze, abyste porozuměli tomu, jak stroj správně ovládat.
b) Tento výrobek byl konstruován pro sekání trávy a nikdy by neměl být používán k jiným účelům.



c) Nikdy nepoužívejte tento křovinořez pod vlivem alkoholu, léků či jiných návykových látek, když jste vyčerpaní nebo nevyspalí nebo když nemusíte být schopni ovládat křovinořez správným a bezpečným způsobem.
d) Zamezte chodu motoru ve vnitřních prostorách. Výfukové plyny obsahují škodlivý oxid uhelnatý.

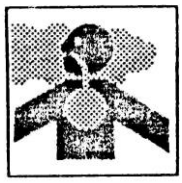

e) Nikdy nepoužívejte váš křovinořez za okolností popsaných níže:
1) Když je podklad kluzký nebo když existují podmínky, které neumožňují udržet stabilní postavení při používání křovinořezu.
2) V noci nebo v situacích, kdy je snížená viditelnost.
3) Během deště nebo kdykoliv, když podmínky mohou způsobit, že používání výrobku není bezpečné.



f) Jestliže používáte tento výrobek poprvé, nechejte si před zahájením práce vysvětlit, jak křovinořez správně ovládat.
g) Nedostatek spánku, únava nebo fyzické vyčerpání mají za následek nižší rozsah pozornosti a toto může způsobit úrazy a zranění. Omezte dobu, po kterou je křovinořez trvale používán na max. 30～40 minut v kuse a udělejte mezi pracovními aktivitami přestávku v délce 10～20 minut. Rovněž je z hlediska bezpečnosti doporučováno, aby celkový čas věnovaný práci s tímto strojem nepřekračoval 2 hodiny / týden.
h) Nezapomeňte uchovávat tento návod po ruce, abyste do něj mohli kdykoliv nahlédnout.
i) Nezapomeňte vždy tento návod přiložit k tomuto stroji.
j) Nikdy nenechávejte kohokoliv, kdo není schopen zcela pochopit pokyny uvedené v tomto návodu, používat tento křovinořez.

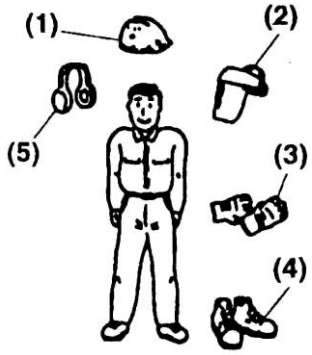

PRACOVNÍ VÝBAVA A ODĚV

A) Při používání křovinořezu používejte vhodný oděv a ochranné pomůcky.
(1) Ochrannou helmu
(2) Ochranné brýle nebo jinou ochranu obličeje
(3) Silné pracovní rukavice
(4) Pracovní obuv s neklouzavou podrážkou
(5) Ochranu sluchu



B) Nikdy nepoužívejte křovinořez, jestliže máte na sobě volné oblečení, otevřenou obuv nebo když jste bosi.

VAROVÁNÍ OHLEDNĚ MANIPULACE S PALIVEM



a) Motor tohoto výrobku je konstruován na provoz s palivovou směsí, která obsahuje vysoce hořlavý benzín. Nikdy byste neměli skladovat kanystry s palivem nebo doplňovat palivovou nádrž na místě, kde se nachází bojler, kamna, zapálené dřevo, elektrické jiskry, svářecí oblouk nebo jakékoliv jiné zdroje tepla nebo ohně, které mohou vznítit palivo.
b) Před doplňováním palivové nádrže vždy vypněte motor a nechte jej vychladnout. Za žádných okolností se nikdy nepřibližujte ke křovinořezu s otevřeným ohněm nebo jiným zdrojem jisker.
c) Jestliže během doplňování dojde k rozlití paliva, otřete rozlité palivo před opětovným spuštěním motoru suchým hadrem.
d) Po doplnění paliva našroubujte pevně víko nádrže na palivovou nádrž, před spuštěním motoru přeneste křovinořez na místo vzdálené 3m nebo více od místa doplňování paliva.

KONTROLA PŘED POUŽITÍM KŘOVINOŘEZU

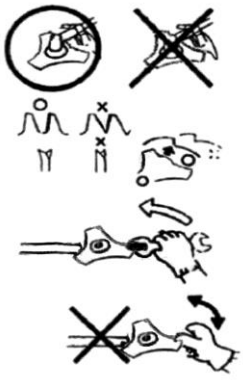

a) Před zahájením práce se pečlivě rozhlédněte kolem, abyste získali přehled o tvaru terénu nebo trávě, která má být sekána, a zda se zde nachází nějaké překážky, které mohou stát v cestě během práce, a odstraňte veškeré překážky, u kterých je to možné.
b) Oblast v rozsahu 15m od osoby používající křovinořez by je považována za nebezpečnou oblast, do které by neměl během práce s křovinořezem nikdo vstupovat.
c) Před začátkem práce se ujistěte, že nejsou povolené šrouby nebo čepy, že nedochází k úniku paliva, nebo nejsou na stroji žádné praskliny, promáčknutí nebo jakékoliv jiné problémy, které mohou mít vliv na bezpečnost práce. Zejména pečlivě zkontrolujte, že se nevyskytuje žádná závada na noži nebo strunové hlavě.
d) Nikdy nepoužívejte nože, které jsou ohnuté, deformované, nalomené, zlomené nebo jakýmkoliv způsobem poškozené.
e) Udržujte nože stále ostré.
f) Zarovnejte řezné hrany, udržujte koncové rohy ostré.

g) Zkontrolujte šroub upevňující nůž a přesvědčete se, že se nůž otáčí plynule bez abnormálního hluku.

POZNÁMKY OHLEDNĚ SPOUŠTĚNÍ MOTORU



1. Pořádně se rozhlédněte kolem sebe a ujistěte se, že v dosahu 15m kolem křovinořezu neexistují žádné překážky.
2. Položte křovinořez na zem na čistou rovnou plochu a podržte jej pevně na místě, aby se nůž ani páčka plynu nedostala při spouštění motoru do kontaktu s jakoukoliv překážkou.
3. Při spouštění motoru dejte páčku plynu do polohy pro volnoběh.
4. Jestliže se po spuštění motoru nůž nadále otáčí i po úplném snížení plynu, vypněte motor a zkontrolujte lanko plynu.

BEZPEČNOSTNÍ OPATŘENÍ PROTI ZPĚTNÉMU RÁZU

Jestliže se otáčející nůž dostane do kontaktu s pevným předmětem v kritické oblasti, může dojít ke zpětnému rázu. Výsledkem může být, že obsluha ztratí kontrolu nad zařízením, což může způsobit vážné zranění.
Pro zamezení zpětného rázu dodržujte bezpodmínečně níže uvedená bezpečnostní opatření.
1. Před zahájením práce vyčistěte pracovní oblast a odstraňte trávu kolem překážek.
2. Během používání křovinořezu nedržte jiné části kromě rukojetí.
3. Při používání křovinořezu se vždy plně koncentrujte. Jestliže si potřebujete na krátkou dobu odpočinout nebo zastavit, umístěte plyn do polohy pro volnoběh.
4. Při používání křovinořezu dbejte na to, aby se rotující části nepřiblížily k vašim nohám, nepracujte s rotujícími částmi křovinořezu nad úrovní pasu.

POZNÁMKY OHLEDNĚ TRANSPORTU

1. Ujistěte se, že máte nasazen kryt na noži.
2. Jestliže křovinořez převážíte, pevně jej zajistěte proti pohybu. Neprovádějte transport na kole nebo motocyklu.
3. Během transportu může docházet k úniku paliva z nádrže, proto doporučujeme před každým transportem palivo vyprázdnit z nádrže.

BEZPEČNOSTNÍ OPATŘENÍ PŘI PRÁCI

1. Držte rukojeti křovinořezu pevně oběma rukama. Jestliže potřebujete krátkou přestávku, dejte plyn do polohy pro volnoběh.
2. Nezapomeňte při práci vždy zachovávat stabilní, vzpřímenou polohu.
3. Udržujte otáčky motoru na úrovni, která je zapotřebí pro sekání, a nikdy nezvedejte otáčky motoru nad úroveň, která je zapotřebí.
4. Před provedením údržby vždy vypněte motor.
5. Jestliže se nůž dostane do kontaktu s tvrdým předmětem, ihned zastavte motor a zkontrolujte nůž. Pokud došlo k poškození, vyměňte nůž za nový.
6. Nikdy se za chodu motoru nedotýkejte zapalovací svíčky nebo kabelu zapalovací svíčky. Pokud tak učiníte, hrozí úraz elektrickým proudem.





7. Nikdy se nedotýkejte tlumiče výfuku, zapalovací svíčky nebo kovových dílů motoru během provozu motoru nebo bezprostředně po jeho vypnutí. Jestliže tak učiníte, může dojít k vážnému popálení.
8. Jestliže ukončíte sekání na jednom místě a chcete pokračovat s prací v jiné oblasti, vypněte motor a otočte stroj tak, aby nože směřovaly od vašeho těla.



BEZPEČNOSTNÍ OPATŘENÍ PŘI ÚDRŽBĚ

1. Provádějte údržbu a kontroly popsané v tomto návodu v pravidelných intervalech. Pokud musí být některé díly vyměněny nebo musí být provedena oprava, která není popsána v tomto návodu, obraťte se na nejbližší autorizovaný servis.
2. Za žádných okolností křovinořez nedemontujte nebo jej nějakým způsobem neupravujte. Pokud tak učiníte, hrozí poškození křovinořezu během provozu a stroj nebude schopen řádně fungovat.
3. Před prováděním jakékoliv údržby nebo celkové kontroly se ujistěte, že jste motor vypnuli.
4. Při broušení, demontáži nebo opětovné montáži nože vždy používejte správné nástroje a zařízení, aby se zamezilo poranění.
5. Při výměně nože nebo jakýchkoliv jiných dílů vždy používejte pouze díly, které byly schváleny pro použití s křovinořezem.

MONTÁŽ RUKOJETI (F1)

F 1

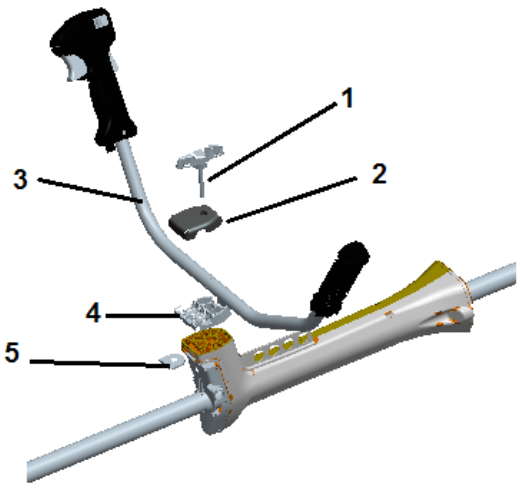

Vsuňte rukojeť do držáku rukojeti a upevněte ji řádně točítkem (F1)
(1) Upínací šroub
(2) Držák horní rukojeti.
(3) Rukojeť
(4) Držák spodní rukojeti
(5) Matice

MONTÁŽ BEZPEČNOSTNÍHO KRYTU (F2)

F 2

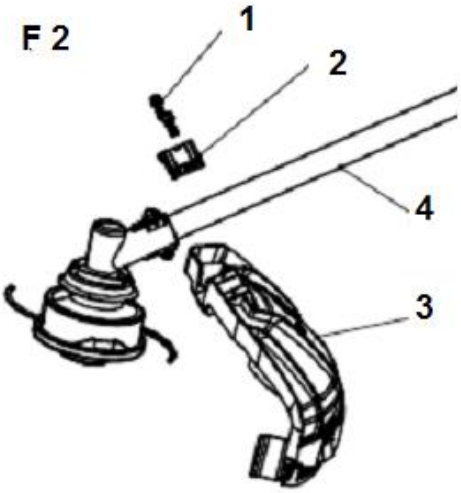

Připevněte bezpečnostní kryt ke skříni převodovky a zajistěte jej bezpečně sponou a 2 šrouby (M6*20).
(1)Šroub
(2)Spona
(3)Bezpečnostní kryt
(4)Hřídel

SEŘÍZENÍ KABELU PLYNU (F3)

F 3

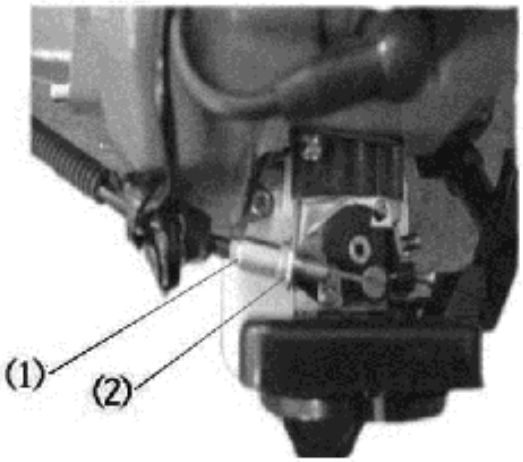

Po uvolnění páčky plynu zatáhněte za kabel plynu. Normální vůle je 1 nebo 2 mm měřeno na straně karburátoru.
Jestliže je vůle příliš malá nebo velká. Sejměte kryt filtru vzduchu, povolte pojistnou matici a seřiďte vůli.
(1) Seřizovací matice
(2) Pojistná matice

MONTÁŽ KOVOVÉHO NOŽE (F4)

F 4

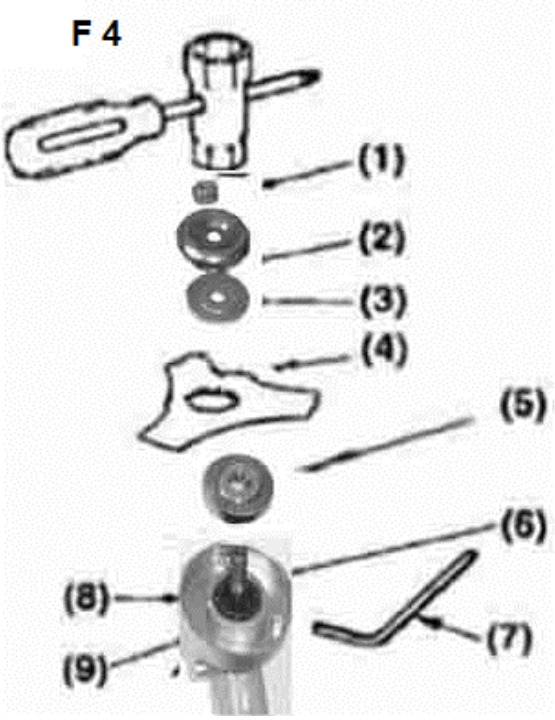

(1) Matice
(2) Ochranná miska
(3) Podložka
(4) Nůž, třízubý
(5) Kroužek
(6) Držák
(7) Imbus klíč
(8) Vnitřní držák
(9) Převodová skříň

1. Nastavte kroužek na hřídel převodovky a upevněte jej přiloženým klíčem.
2. Nasaďte nůž na vnitřní držák s písmeny směrem k převodové skříni a slaďte řádně otvor nože s výstupkem vnitřního držáku.
3. Nastavte podložku na hřídel převodovky dutým čelem k noži.
4. Nasaďte misku na podložku a zajistěte ji šroubem (s levým závitem), pružnou podložkou a podložkou.

F 5

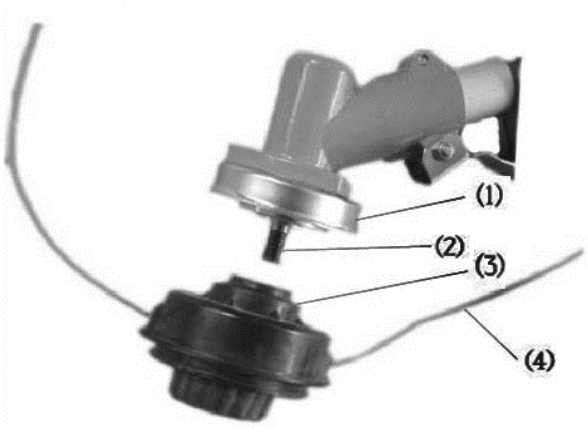

INSTALACE STRUNOVÉ HLAVY (F5)

(1) Převodová skříň
(2) Šroub
(3) Nylonový nůž
(4) Nylonová struna

1. Nasaďte správně vnitřní držák a podložku na hřídel převodovky.
2. Přišroubujte přiložený držák (M8, levý závit) na hřídel převodovky a utáhněte jej klíčem.
3. Nasaďte nylonovou strunu na šroub a upevněte vnitřní držák pomocí imbus klíče a manuálně ji dotáhněte.

POZNÁMKA

Uschovejte zbývající šrouby a podložky.

PALIVO

VAROVÁNÍ

DŮLEŽITÉ



Benzin je velmi hořlavý. Při manipulaci s palivem nekuřte a nepoužívejte otevřený oheň, nepohybujte se v blízkosti zdrojů jiskření.

- Před spuštěním motoru setřete všechny zbytky rozlitého paliva.
- Před doplňováním paliva motor vypněte a nechejte jej vychladnout.
- Nevstupujte s otevřeným ohněm do prostoru, kde manipulujete s palivem nebo kde je palivo uskladněno.
- Nikdy nepoužívejte olej pro čtyřdobé motory nebo vodou chlazené dvoudobé motory. Může to způsobit zanesení zapalovací svíčky, blokování výfukového otvoru nebo váznutí pístního kroužku.

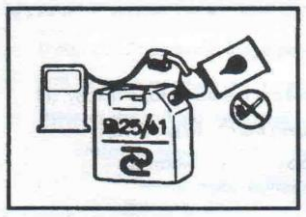

- Palivová směs, která se nepoužívala po dobu 1 měsíce nebo déle, může zanést karburátor a znemožnit správnou funkci motoru. Nalijte zbylé palivo to vzduchotěsné nádoby a uložte je do tmavé a chladné místnosti.

Směšujte benzín (bezolovnatý) a kvalitní motorový olej pro vzduchem chlazené dvoudobé motory.

DOPORUČENÝ SMĚŠOVACÍ POMĚR - BENZÍN 40 : OLEJ 1

OBSLUHA

STARTOVÁNÍ MOTORU

VAROVÁNÍ

F 6

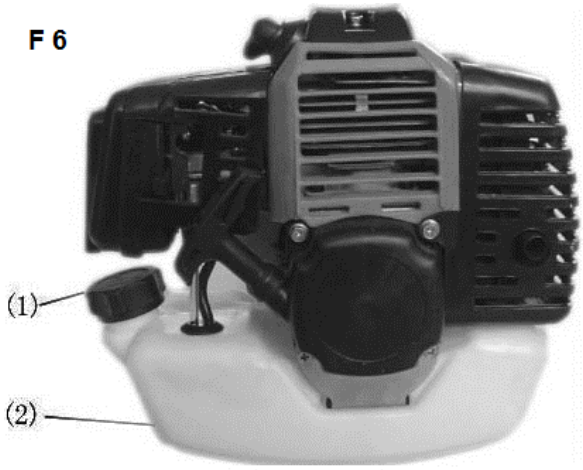

1. Před spouštěním motoru zkontrolujte celý stroj, zda nejsou uvolněné spojovací díly nebo nedochází k úniku paliva. Řádně zkontrolujte montáž a bezpečné utažení příslušenství pro sekání.
2. Položte stroj na rovnou pevnou plochu. Neumisťujte nic do blízkosti rotujících dílů. (F6)

(1) Víko
(2) Palivová nádrž

F 7

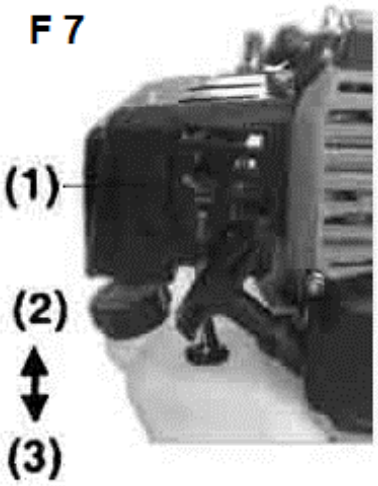

(1) Páčka sytiče
(2) Zavřeno
(3) Otevřeno

Otočte víko palivové nádrže, abyste se přesvědčili, že je řádně upevněné.
Otevřete ventil palivové nádrže. (F7)
Nastavte páčku plynu do zavřené polohy. (F7)

POZNÁMKA

V případě opětovného spouštění ihned po zastavení motoru nastavte páčku sytiče do otevřené polohy.

F 8

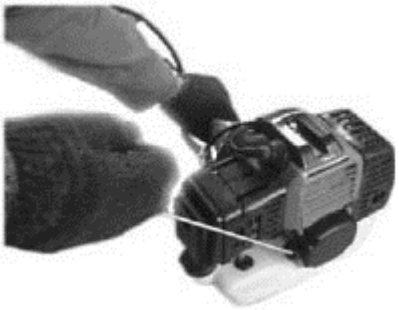

Zatáhněte rychle za lanko startéru, přitom pevně držte stroj. (F8)

Po nastartování motoru postupně otvírejte sytič.

Nechejte motor v chodu po dobu 2 až 3 minut, aby došlo k jeho zahřátí.

VYPNUTÍ MOTORU

1. Vraťte páčku plynu do polohy pro volnoběh.
2. Stiskněte spínač motoru.

F 9

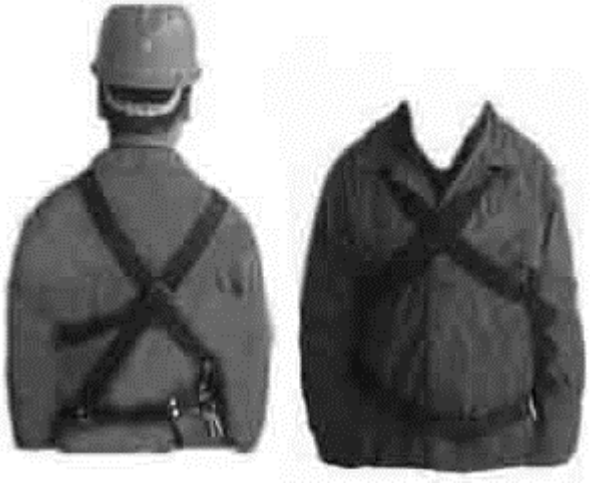

UPEVNĚNÍ POPRUHŮ

1.Upevněte dodané popruhy. (F9)

2.Zapněte motor, vraťte páčku plynu do polohy pro minimální otáčky a nasaďte hák popruhů na závěsnou část zařízení.

SEKÁNÍ

POUŽÍVÁNÍ KOVOVÉHO NOŽE

☆ Při sekání vždy pohybujte hlavou zprava doleva.

☆Kovový nůž seká dobře od bodu vzdáleného 1/3 od hrany. Používejte tento rozsah pro sekání křovin, tuhých a silných plevelů. Při sekání mladé trávy můžete používat až 2/3 rozsahu od špičky nože.

☆Nastavte otáčky motoru podle sekaného porostu. Mladou trávu sekejte při středních otáčkách, křoviny nebo tuhý a silný plevel sekejte při vysokých otáčkách.

(1) Pro větve a stromy
(2) Pro traviny a plevele
(3) Směr sekání
(4) Směr otáčení

DŮLEŽITÉ Práce při nízkých otáčkách způsobuje, že se tráva, plevel nebo větvičky zachytí na nožích, a rovněž způsobuje rychlejší opotřebení hřídele a spojky.

POUŽÍVÁNÍ NYLONOVÉ STRUNY

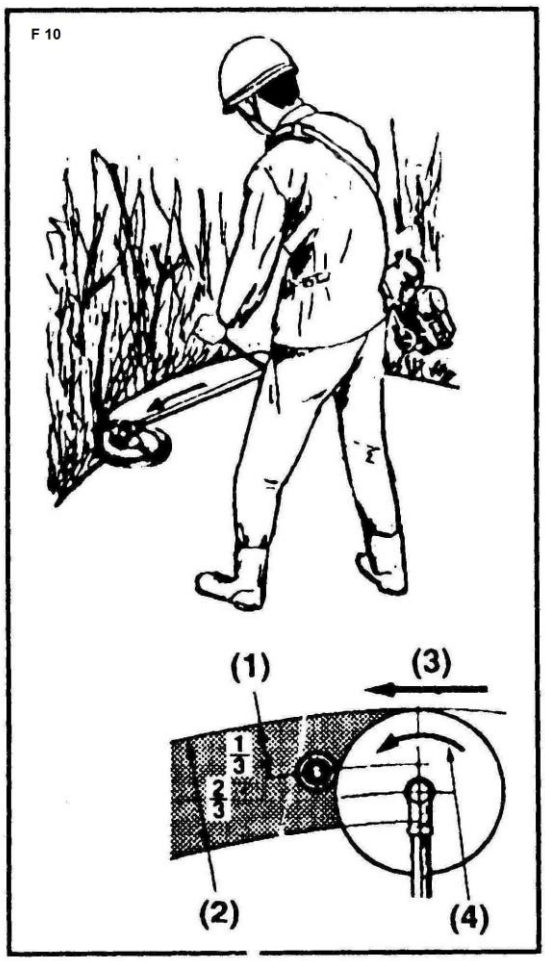

☆ Nylonová struna vyžaduje vyšší výkon. Otáčky motoru by měly být cca o 50% vyšší než při použití kovového nože.

☆ Nylonová struna seká trávu energií otáčení struny. Jestliže se pokusíte sekat trávu v celé délce struny, otáčky se sníží v důsledku odporu a toto neumožňuje dobré sekání. V případě vysokého odporu oddalte nylonovou strunu od trávy, umožněte vyšší otáčky a sekejte po malých množstvích trávy.

☆ Jestliže se pokusíte sekat trávu kývavým pohybem v opačném směru (zleva doprava), odseknuté kousky budou odlétávat ve směru od vašeho těla.

ÚDRŽBA

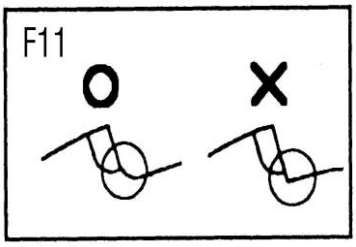

ŽACÍ NŮŽ

☆Naostřete všechny řezné hrany a zajistěte, aby spodní roh byl zaoblený. (F11)

☆V případě použití brusky nechlaďte nůž vodou.

PO KAŽDÝCH 25 HODINÁCH PRÁCE

VZDUCHOVÝ FILTR



Zkontrolujte a vyčistěte vložku filtru v teplé mýdlové vodě. Před instalací ji zcela vysušte. Jestliže je vložka zlomená nebo deformovaná, vyměňte ji za novou. (F12)

(1) Kryt
(2) Svorka
(3) Vložka
(4) Síto
(5) Těleso

DŮLEŽITÉ

Ucpaný vzduchový filtr může zvýšit spotřebu paliva při snížení výkonu motoru. Provoz křovinořezu bez vzduchového filtru nebo s deformovanou filtrační vložkou způsobí rychlé zničení motoru.

PALIVOVÝ FILTR

Vytáhněte filtr z palivového otvoru pomocí malého drátěného háčku. Odpojte sestavu filtru od palivové trubky a vyvlékněte pojistný kroužek za účelem demontáže. Vyčistěte komponenty benzínem.

DŮLEŽITÉ

Ucpaný palivový filtr může způsobit špatné zvyšování otáček motoru.

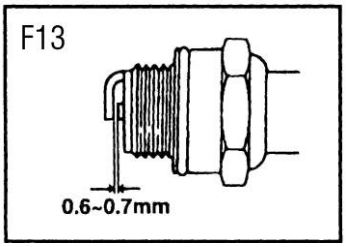

ZAPALOVACÍ SVÍČKA

Demontujte a zkontrolujte zapalovací svíčku a v případě potřeby očistěte elektrody kartáčem.
Vzdálenost mezi kontakty zapalovací svíčky by měla být nastavena na 0,6～0,7 mm.(F13)

CHLADICÍ OTVOR NASÁVANÉHO VZDUCHU

☆ Zkontrolujte chladicí otvor nasávaného vzduchu a prostor kolem chladicích žeber válce a odstraňte veškerý odpad, který ulpěl na křovinořezu.

DŮLEŽITÉ

Při zanedbání této údržby hrozí, že se tlumič výfuku přehřeje a způsobí přehřátí křovinořezu.

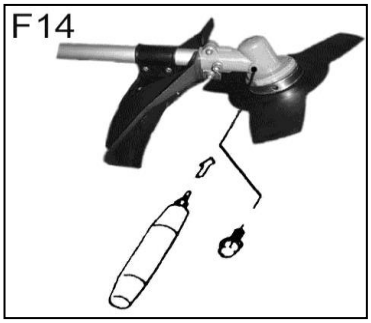

PŘEVODOVÁ SKŘÍŇ

Doplňte víceúčelový mazací tuk každých 20 hodin používání. Demontujte držáky nože, aby se umožnil výstup starého mazacího tuku. (F14)

ŠROUB SEŘIZOVÁNÍ VOLNOBĚHU (F15)

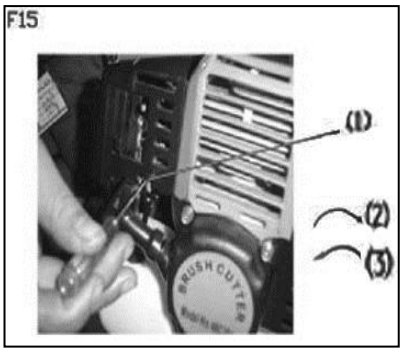

Toto je šroub, kterým se seřizují otáčky motoru, jestliže je páčka plynu nastavena do polohy pro minimální otáčky. Při otáčení doprava (ve směru pohybu hodinových ručiček) se otáčky zvyšují a při otáčení doleva (proti směru pohybu hodinových ručiček) se otáčky snižují. V případě, že se nože nadále otáčejí nebo se motor zastaví, když páčku plynu vrátíte úplně do výchozí polohy, proveďte opětovné seřízení.

(1) Seřizovací šroub volnoběhu
(2) Vysoké
(3) Nízké

ÚDRŽBA PŘED USKLADNĚNÍM

1. Odstraňte kartáčem ze zařízení veškeré nečistoty, zkontrolujte na poškozené díly. Jestliže zjistíte jakékoliv znečištění, zajistěte úplnou opravu před dalším používáním.
2. Odstraňte palivo z nádrže, povolte vypouštěcí šroub plovákové komory za účelem vypuštění paliva, spusťte motor a nechejte jej v chodu, až se sám zastaví.
3. Vyšroubujte zapalovací svíčku a vstříkněte do motoru 1~2 cm3 oleje pro dvoutaktní motory. Zatáhněte 2~3 krát za startovací lanko, nasaďte svíčku zpět a zastavte v poloze kontrakce.
4. Aplikujte antikorozní olej na kovové díly, jako např. lanko plynu, nasaďte kryt na nůž a uložte jej uvnitř, zamezte přístupu vlhkosti.

ODSTRAŇOVÁNÍ ZÁVAD

Případ 1. Problémy se startováním

KONTROLA	PRAVDĚPODOBNÁ PŘÍČINA	ODSTRANĚNÍ PROBLÉMU
palivová nádrž	→nesprávné palivo	→vypustit a použít správné palivo
palivový filtr	→palivový filtr je ucpán	→vyčistit
seřizovací šroub karburátoru	→mimo běžný rozsah	→nastavit na běžný rozsah
zapalovací svíčka (nedává jiskru)	→zapalovací svíčka je znečištěna/vlhká →nesprávný odtrh zapalovací svíčky	→vyčistit/vysušit →opravit (ODTRH: 0,6 ~ 0,7 mm)
zapalovací svíčka	→odpojena	→připojit

Případ 2. Motor lze nastartovat, ale nezůstane v chodu, problémy s opětovným nastartováním

KONTROLA	PRAVDĚPODOBNÁ PŘÍČINA	ODSTRANĚNÍ PROBLÉMU
palivová nádrž	→nesprávné nebo staré palivo	→vypustit a použít správné palivo
seřizovací šroub karburátoru	→mimo běžný rozsah	→nastavit na běžný rozsah
tlumič výfuku, válec (výfukový kanál)	→nahromaděný karbon	→svěřte opravu specializovanému servisu
vzduchový filtr	→zanesení prachem	→vyfoukat vzduchem nebo vyprat
žebra válce, kryt ventilátoru	→zanesení prachem	→konzultujte se specializovaným servisem

Pokud zařízení vyžaduje další údržbu nebo servis, obraťte se na autorizovaný servis ve vašem regionu.

Ochrana životního prostředí



Likvidace

Tento projekt je vybaven označením separovaného sběru a třídění odpadů z elektrického a elektronického zařízení (WEEE). To znamená, že při recyklaci a demontáži tohoto zařízení je nezbytné dodržovat požadavky Evropské Směrnice 2002/96/ES, aby se snížil nepříznivý vliv na životní prostředí.

Podrobné informace vám poskytne váš místní nebo regionální správní orgán.

Elektronika, která nebyla odevzdána a příslušným způsobem roztříděna, může ohrožovat životní prostředí a zdraví lidí v důsledku obsahu škodlivých látek.

Záznamy o servisních prohlídkách

Servisní prohlídka se provádí pouze v autorizovaném servisním středisku a je prováděna na náklady zákazníka.

Datum servisní prohlídky	Datum příští servisní prohlídky	Razítko servisu	Provedené práce

Záznamy o záručních opravách

Datum přijetí	Datum opravy	Razítko servisu	Popis závady a provedené práce

Seznam autorizovaných servisních středisek najdete na www.garland.cz.

Záruční list

Prodávající potvrzuje, že zboží bude způsobilé k použití pro obvyklý účel nebo si zachová obvyklé vlastnosti po dobu 24 měsíců od jeho převzetí kupujícím. Na zboží zn. Cub Cadet je poskytována prodloužená záruka 5 let a na zboží zn. GTM Professional 4 roky ode dne převzetí zboží kupujícím. Závazek prodávajícího z prodloužené záruky je dán pouze v případě, že kupující předloží zboží každý rok k pravidelné servisní prohlídce u autorizovaného servisu. Náklady spojené se servisní prohlídkou hradí kupující. Na prodlouženou záruku, která je poskytována nad rámec základní záruční lhůty, se nevztahuje 30ti denní lhůta pro vyřízení reklamace. Na motory Briggs Stratton, Honda, Kawasaki a Kohler platí záruční doba dle záručních podmínek Briggs Stratton, Honda, Kawasaki a Kohler. Běh záruční lhůty počíná běžet dnem převzetí zboží vyznačeném na tomto záručním listu.

Rozsah záruky:

Ze záruky jsou vyjmuty veškeré díly a součásti, podléhající při užívání přirozenému opotřebení nebo u nichž v důsledku obvyklého užívání dochází ke změně nebo zániku požadovaných vlastností. Tím se rozumí veškeré pohybující se části stroje, jako např. nože, soukolí převodovek, klínové řemeny, kladky, ložiska, pojezdová kola, startovací mechanismy, spouštěcí spojky sečení, ovládací lanka, rotory, strunové hlavy, jejich součásti, řetězy motorových pil, elektromotory, uhlíky elektromotorů, akumulátory, palivové, či vzduchové filtry, brzdová obložení

Záruka se nevztahuje na opotřebení způsobené obvyklým užíváním zboží a dále na vady způsobené jeho nesprávným a neodborným užíváním a zacházením.. Za nesprávné užívání a zacházení (zejm. montáž, uvedení do provozu, vlastní použití, uskladnění, přeprava, údržba) se považuje případ, kdy nebyl brán zřetel na návod k obsluze, obecně závazné předpisy pro práci se zbožím a obecně známá a uznávaná pravidla pro zacházení s obdobnými předměty při respektování zásad běžné péče a obvyklé opatrnosti a dále použití paliva, oleje a dalších obdobných substancí, které výrobce či prodávající nedoporučili.

Záruka se nevztahuje na zboží, u kterého došlo k pokusu o neodbornou opravu nad rámec doporučované údržby nebo provedení takové opravy, případy kdy došlo k použití nepůvodního náhradního dílu, nebo byla provedena změna na výrobku bez souhlasu prodávajícího a při vadách způsobených nedostatečným zajištěním zboží při přepravě a uskladnění zboží.

Záruka se nevztahuje na vady zboží, jednotlivých dílů nebo součástí, které byly způsobeny vnější událostí - například vnějším vlivem mechanickým, chemickým, elektrickým nebo jiným, vady vzniklé poškozením při přepravě a dopravě výrobku, vady vzniklé v důsledku vyšší moci, havárie a zavinění třetí osoby.

Jednotlivá práva, která může kupující uplatnit v případě, kdy se jedná o záruční vadu, jsou upravena v ust. § 2169 a násl. zák.č. 89/2012.

Způsob uplatnění práv ze záruky:

O tom, zda se jedná o záruku, je oprávněno rozhodnout pouze servisní středisko, které má s GARLAND distributor, s.r.o. uzavřenou servisní smlouvu. Při zjištění závady je kupující povinen ihned zboží uvést mimo provoz a vhodným způsobem zabezpečit proti dalšímu poškození. Bez odkladu kontaktovat prodejce, u kterého stroj zakoupil, a domluvit se s ním na dalším postupu vyřízení reklamace.

Při uplatňování práv ze záruky kupující předloží prodejní doklad, který obsahuje údaje jako záruční list (alespoň značku, model a seriové číslo stroje), nebo tento záruční list opatřený datem prodeje a razítkem prodejce. Kupující vždy ověří, zda souhlasí označení a číslo zboží s údaji na záručním listě. U zboží zakoupeného v obchodních řetězcích doporučujeme nechat si vyplnit a potvrdit záruční list na oddělení informací příslušného marketu.

Zboží předá kupující do opravy pouze kompletní se všemi součástmi a příslušenstvím a řádně vyčištěné. Ze zboží, které případně bude do opravy zasíláno je nezbytné vylít nespotřebovanou palivovou směs a olej, řádně zboží zabalit (nejlépe do původního obalu) a zabezpečit pro přepravu. Škody způsobené nedostatečným zabalením zásilky nelze uznat jako vady v rámci záručních podmínek.

Identifikace zboží:

Výrobek……. Typ ……..

Výrobní č. ……. Modelové č. . ……..

Den prodeje ……. Razítko prodejce:

Zákazník byl seznámen s návodem, používáním a obsluhou stroje a byl upozorněn na skutečnost, že pokud je výrobek používán k jinému než běžnému spotřebitelskému použití např. k podnikání nebo komerčnímu využití, je nutnost předložit výrobek k pravidelné servisní prohlídce (první na třech měsících a další 1x za 6 měsíců od data prodeje) po dobu trvání záruční dobyy. Servisní prohlídka je prováděna na náklady zákazníka.

Jméno a adresa zákazníka…….....……..…..

……

IČO :…… DIČ:……..……..……...

podpis zákazníka

Pro elektrické a elektronické nástroje označené tímto symbolem (na výrobku, obalu či v dokumentaci) platí:



S výrobkem nelze nakládat jako s odpadem z domácnosti, a proto jej neodhazujte do popelnice či kontejneru na směsný komunální odpad. Výrobek je třeba odložit v příslušném místě zpětného odběru k recyklaci elektrických a elektronických zařízení. Zajištěním řádné likvidace výrobku pomůžete předejít potencionálním záporným vlivům na životní prostředí a lidské zdraví, které by se mohli projevit v případě likvidace tohoto výrobku nepatřičným způsobem. Podrobnější informace o místech zpětného odběru tohoto výrobku si vyžádejte na vašem obecním úřadu, od firmy zabývající se likvidací domácího odpadu nebo v prodejně, kde jste výrobek zakoupili.

PREKLAD ORIGINÁLNEHO NÁVODU NA OBSLUHU

Krovinorez s benzínovým motorom

Model: RPB 430



Výrobca:

GARLAND distributor, s.r.o., Hradecká 1136, 50601 Jičín, Česká republika

UPOZORNENIE

Pred použitím nášho krovinorezu si pozorne prečítajte tento návod, aby ste porozumeli správnemu používaniu vášho krovinorezu.

Majte tento návod vždy poruke.

Špecifikácia stroja

Model		**RPB 430**
Suchá hmotnosť [kg]		6,8
Motor	**Model**	2-taktný benzínový motor
	Zdvihový objem [cm^3]	42,7
	Max. výkon [kW/HP]	1,25/1,7
	Palivo	Zmes (benzín 40 : olej 1)
	Žací nôž	Priemer 25,5 cm / 3 zuby / vŕtanie 25,4 mm
	Žacia struna	2 × 2,4 mm, záber 42 cm
Objem palivovej nádrže [l]		1,3
Smer otáčania hlavice		Proti smeru pohybu hodinových ručičiek (z pohľadu obsluhy)
Hladina akustického tlaku LpA: 98 dB(A), K=3 dB(A)		
Hladina akustického výkonu LwA: 114 dB(A)		
Vibrácie na rukoväti: 7,5 m/s^2, K=1,5 m/s^2		

BEZPEČNOSŤ NA PRVOM MIESTE

Pokyny uvedené pri výstražných symboloch v tomto návode sa týkajú kritických bodov, ktoré sa musia brať do úvahy s cieľom zabránenia možnému vážnemu zraneniu. Preto si v záujme vlastnej bezpečnosti všetky pokyny pozorne preštudujte a riaďte sa nimi.

POZNÁMKY K VÝSTRAŽNÝM SYMBOLOM V TOMTO NÁVODE

VAROVANI Tento symbol označuje pokyny, ktoré sa musia dodržiavať, aby sa zabránilo nehodám, ktoré by mohli mať za následok vážne alebo smrteľné zranenie.

DÔLEŽITÉ Tento symbol označuje pokyny, ktoré sa musia dodržiavať, aby sa zabránilo mechanickým poruchám alebo poškodeniu.

POZNÁMKA Tento symbol označuje rady a pokyny, ktoré sú užitočné pri práci s týmto výrobkom.

POPIS STROJA

1.Palivová nádrž
2.Štartér
3.Vzduchový filter
4.Kryt motora
5.Kryt rukoväti
6.Rukoväť
7.Držiak rukoväti
8.Lanko plynu
9.Brzda plynu
10.Spínač motora
11.Páčka plynu
12.Hriadeľ
13.Kryt noža
14.Prevodová skriňa
15.Žací nôž

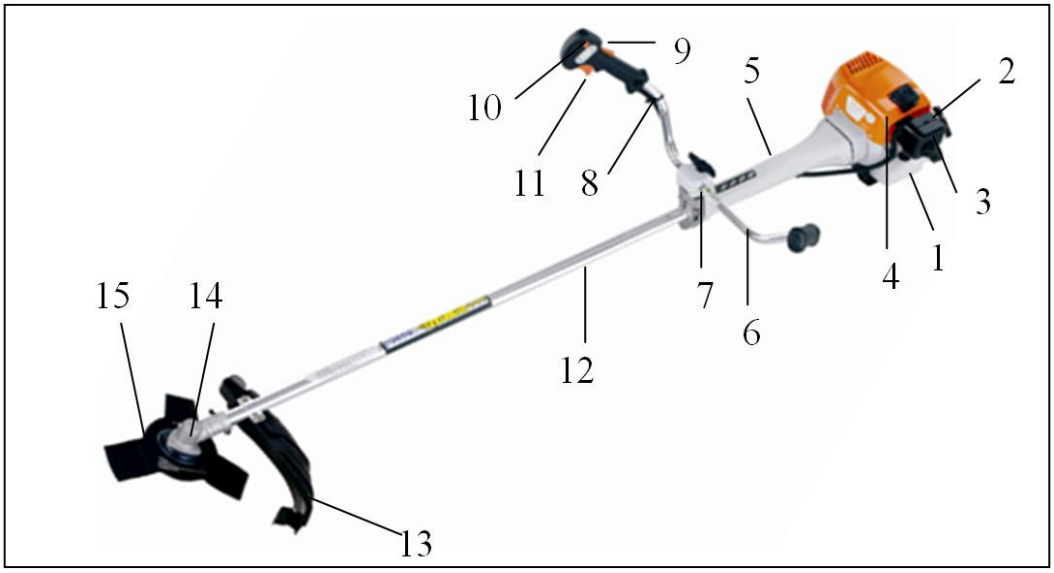

VÝSTRAŽNÉ ŠTÍTKY NA STROJI

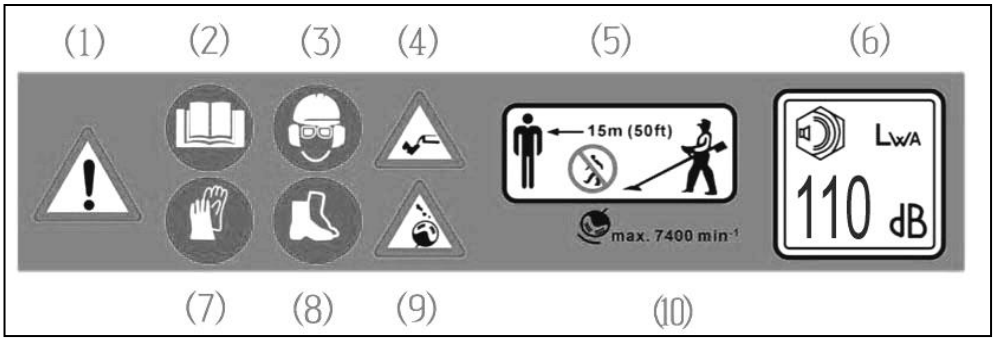

(1) Varovanie!
(2) Pred použitím tohto zariadenia si prečítajte návod na obsluhu.
(3) Používajte prilbu, ochranné okuliare a ochranu sluchu.
(4) Ak sa nôž alebo strunová hlava otáča, udržujte nohy v bezpečnej vzdialenosti od noža alebo strunovej hlavy.
(5) Zaistite, aby okolostojace osoby boli najmenej vo vzdialenosti 15 m od krovinorezu.
(6) Hladina akustického výkonu zodpovedá norme 2000/14/ES.
(7) Na ochranu vašich rúk používajte pracovné rukavice.
(8) Na ochranu vašich nôh používajte bezpečnostnú obuv.
(9) Ak sa nôž alebo strunová hlava otáča, udržujte vaše ruky v dostatočnej vzdialenosti od rotujúcich dielov.
(10) Maximálne dovolené otáčky kosačky.

SYMBOLY POUŽITÉ NA STROJI

Z dôvodu zvýšenia bezpečnosti práce a údržby sú na zariadení umiestnené symboly. Obsluhujte toto zariadenie v súlade s významom uvedených symbolov, vyvarujte sa omylov.

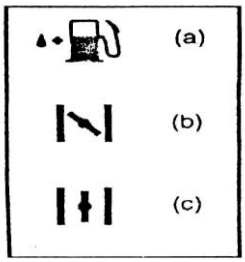

(a). Otvor na plnenie zmesi „BENZÍNU A OLEJA“
POLOHA: VIEČKO PALIVOVEJ NÁDRŽE
(b). Smer uzatvorenia sýtiča
POLOHA: KRYT VZDUCHOVÉHO FILTRA
(c). Smer otvorenia sýtiča
POLOHA: KRYT VZDUCHOVÉHO FILTRA

BEZPEČNOSTNÉ OPATRENIA



PRED POUŽITÍM ZARIADENIA

a) Prečítajte si pozorne návod na obsluhu, aby ste porozumeli tomu, ako stroj správne ovládať.
b) Tento výrobok bol konštruovaný na kosenie trávy a nikdy by sa nemal používať na iné účely.



c) Nikdy nepoužívajte tento krovinorez pod vplyvom alkoholu, liekov či iných návykových látok, keď ste vyčerpaní alebo nevyspatí alebo keď nemusíte byť schopní ovládať krovinorez správnym a bezpečným spôsobom.
d) Zabráňte chodu motora vo vnútorných priestoroch. Výfukové plyny obsahujú škodlivý oxid uhoľnatý.



e) Nikdy nepoužívajte váš krovinorez za okolností popísaných nižšie:
1) Keď je podklad klzký alebo keď existujú podmienky, ktoré neumožňujú udržať stabilné postavenie pri používaní krovinorezu.
2) V noci alebo v situáciách, keď je znížená viditeľnosť.
3) Počas dažďa alebo kedykoľvek, keď podmienky môžu spôsobiť, že používanie výrobku nie je bezpečné.



f) Ak používate tento výrobok prvýkrát, nechajte si pred začatím práce vysvetliť, ako krovinorez správne ovládať.
g) Nedostatok spánku, únava alebo fyzické vyčerpanie majú za následok nižší rozsah pozornosti a to môže spôsobiť úrazy a zranenia. Obmedzte čas, keď sa krovinorez trvalo používa na max. 30 – 40 minút v kuse a urobte medzi pracovnými aktivitami prestávku na 10 – 20 minút. Takisto sa z hľadiska bezpečnosti odporúča, aby celkový čas venovaný práci s týmto strojom neprekračoval 2 hodiny/týždeň.
h) Nezabudnite uchovávať tento návod poruke, aby ste doň mohli kedykoľvek nahliadnuť.
i) Nezabudnite vždy tento návod priložiť k tomuto stroju.
j) Nikdy nenechávajte kohokoľvek, kto nie je schopný celkom pochopiť pokyny uvedené v tomto návode, používať tento krovinorez.

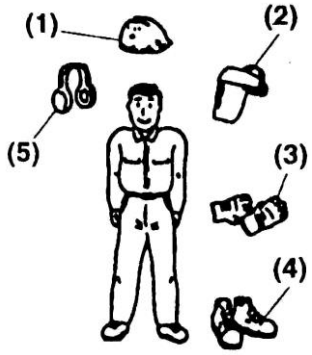

PRACOVNÁ VÝBAVA A ODEV

A) Pri používaní krovinorezu používajte vhodný odev a ochranné pomôcky.
(1) Ochrannú helmu
(2) Ochranné okuliare alebo inú ochranu tváre
(3) Hrubé pracovné rukavice
(4) Pracovnú obuv s nekĺzavou podrážkou
(5) Ochranu sluchu



B) Nikdy nepoužívajte krovinorez, ak máte na sebe voľné oblečenie, otvorenú obuv alebo keď ste bosí.

VAROVANIA TÝKAJÚCE SA MANIPULÁCIE S PALIVOM



a) Motor tohto výrobku je konštruovaný na prevádzku s palivovou zmesou, ktorá obsahuje vysokohorľavý benzín. Nikdy by ste nemali skladovať kanistre s palivom alebo doplňovať palivovú nádrž na mieste, kde sa nachádza bojler, kachle, zapálené drevo, elektrické iskry, zvárací oblúk alebo akékoľvek iné zdroje tepla alebo ohňa, ktoré môžu vznietiť palivo.
b) Pred doplňovaním palivovej nádrže vždy vypnite motor a nechajte ho vychladnúť. Za žiadnych okolností sa nikdy nepribližujte ku krovinorezu s otvoreným ohňom alebo iným zdrojom iskier.
c) Ak počas doplňovania dôjde k rozliatiu paliva, utrite rozliate palivo pred opätovným spustením motora suchou handrou.
d) Po doplnení paliva naskrutkujte pevne veko nádrže na palivovú nádrž, pred spustením motora preneste krovinorez na miesto vzdialené 3 m alebo viac od miesta doplňovania paliva.

KONTROLA PRED POUŽITÍM KROVINOREZU

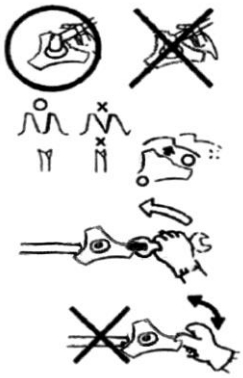

a) Pred začatím práce sa starostlivo rozhliadnite okolo, aby ste získali prehľad o tvare terénu alebo tráve, ktorá sa má kosiť, a či sa tu nachádzajú nejaké prekážky, ktoré môžu stáť v ceste počas práce, a odstráňte všetky prekážky, pri ktorých je to možné.
b) Oblasť v rozsahu 15 m od osoby používajúcej krovinorez sa považuje za nebezpečnú oblasť, do ktorej by nemal počas práce s krovinorezom nikto vstupovať.
c) Pred začiatkom práce sa uistite, či nie sú povolené skrutky alebo čapy, či nedochádza k úniku paliva alebo či nie sú na stroji žiadne praskliny, pretlačenia alebo akékoľvek iné problémy, ktoré môžu mať vplyv na bezpečnosť práce. Najmä starostlivo skontrolujte, či sa nevyskytuje žiadna porucha na noži alebo strunovej hlave.
d) Nikdy nepoužívajte nože, ktoré sú ohnuté, deformované, nalomené, zlomené alebo akýmkoľvek spôsobom poškodené.
e) Udržujte nože stále ostré.
f) Zarovnajte rezné hrany, udržujte koncové rohy ostré.

g) Skontrolujte skrutku upevňujúcu nôž a presvedčte sa, či sa nôž otáča plynulo bez abnormálneho hluku.

POZNÁMKY TÝKAJÚCE SA SPÚŠŤANIA MOTORA



1. Poriadne sa rozhliadnite okolo seba a uistite sa, či v dosahu 15 m okolo krovinorezu neexistujú žiadne prekážky.
2. Položte krovinorez na zem na čistú rovnú plochu a podržte ho pevne na mieste, aby sa nôž ani páčka plynu nedostali pri spúšťaní motora do kontaktu s akoukoľvek prekážkou.
3. Pri spúšťaní motora dajte páčku plynu do polohy pre voľnobeh.
4. Ak sa po spustení motora nôž naďalej otáča aj po úplnom znížení plynu, vypnite motor a skontrolujte lanko plynu.

BEZPEČNOSTNÉ OPATRENIA PROTI SPÄTNÉMU RÁZU

Ak sa otáčajúci sa nôž dostane do kontaktu s pevným predmetom v kritickej oblasti, môže dôjsť k spätnému rázu. Výsledkom môže byť, že obsluha stratí kontrolu nad zariadením, čo môže spôsobiť vážne zranenie.
Na zamedzenie spätného rázu dodržujte bezpodmienečne nižšie uvedené bezpečnostné opatrenia.

1. Pred začatím práce vyčistite pracovnú oblasť a odstráňte trávu okolo prekážok.
2. Počas používania krovinorezu nedržte iné časti okrem rukovätí.
3. Pri používaní krovinorezu sa vždy plne koncentrujte. Ak si potrebujete na krátky čas odpočinúť alebo zastaviť, umiestnite plyn do polohy pre voľnobeh.
4. Pri používaní krovinorezu dbajte na to, aby sa rotujúce časti nepriblížili k vašim nohám, nepracujte s rotujúcimi časťami krovinorezu nad úrovňou pása.

POZNÁMKY TÝKAJÚCE SA TRANSPORTU

1. Uistite sa, či máte nasadený kryt na noži.
2. Ak krovinorez prevážate, pevne ho zaistite proti pohybu. Netransportujte na bicykli alebo motocykli.
3. Počas transportu môže dochádzať k úniku paliva z nádrže, preto odporúčame pred každým transportom palivo vyprázdniť z nádrže.

BEZPEČNOSTNÉ OPATRENIA PRI PRÁCI

1. Držte rukoväti krovinorezu pevne oboma rukami. Ak potrebujete krátku prestávku, dajte plyn do polohy na voľnobeh.
2. Nezabudnite pri práci vždy zachovávať stabilnú, vzpriamenú polohu.
3. Udržujte otáčky motora na úrovni, ktorá je potrebná na kosenie, a nikdy nezdvíhajte otáčky motora nad úroveň, ktorá je potrebná.
4. Pred vykonaním údržby vždy vypnite motor.
5. Ak sa nôž dostane do kontaktu s tvrdým predmetom, ihneď zastavte motor a skontrolujte nôž. Ak došlo k poškodeniu, vymeňte nôž za nový.
6. Nikdy sa za chodu motora nedotýkajte zapaľovacej sviečky alebo kábla zapaľovacej sviečky. Ak tak urobíte, hrozí úraz elektrickým prúdom.





7. Nikdy sa nedotýkajte tlmiča výfuku, zapaľovacej sviečky alebo kovových dielov motora počas prevádzky motora alebo bezprostredne po jeho vypnutí. Ak tak urobíte, môže dôjsť k vážnemu popáleniu.
8. Ak ukončíte kosenie na jednom mieste a chcete pokračovať s prácou v inej oblasti, vypnite motor a otočte stroj tak, aby nože smerovali od vášho tela.



BEZPEČNOSTNÉ OPATRENIA PRI ÚDRŽBE

1. Vykonávajte údržbu a kontroly popísané v tomto návode v pravidelných intervaloch. Ak sa musia niektoré diely vymeniť alebo sa musí vykonať oprava, ktorá nie je popísaná v tomto návode, obráťte sa na najbližší autorizovaný servis.
2. Za žiadnych okolností krovinorez nedemontujte alebo ho nejakým spôsobom neupravujte. Ak tak urobíte, hrozí poškodenie krovinorezu počas prevádzky a stroj nebude schopný riadne fungovať.
3. Pred vykonávaním akejkoľvek údržby alebo celkovej kontroly sa uistite, či ste motor vypli.
4. Pri brúsení, demontáži alebo opätovnej montáži noža vždy používajte správne nástroje a zariadenia, aby sa zabránilo poraneniu.
5. Pri výmene noža alebo akýchkoľvek iných dielov vždy používajte iba diely, ktoré boli schválené na použitie s krovinorezom.

MONTÁŽ RUKOVÄTI (F1)

Vsuňte rukoväť do držiaka rukoväti a upevnite ju riadne otáčacím dielom (F1)
(1) Upínacia skrutka
(2) Držiak hornej rukoväti.
(3) Rukoväť
(4) Držiak spodnej rukoväti
(5) Matica

F 1

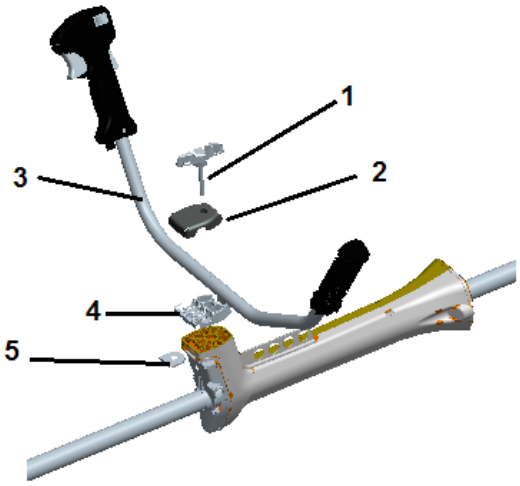

MONTÁŽ BEZPEČNOSTNÉHO KRYTU (F2)

Pripevnite bezpečnostný kryt ku skrini prevodovky a zaistite ho bezpečne sponou a 2 skrutkami (M6*20).
(1)Skrutka
(2)Spona
(3)Bezpečnostný kryt
(4)Hriadeľ

F 2

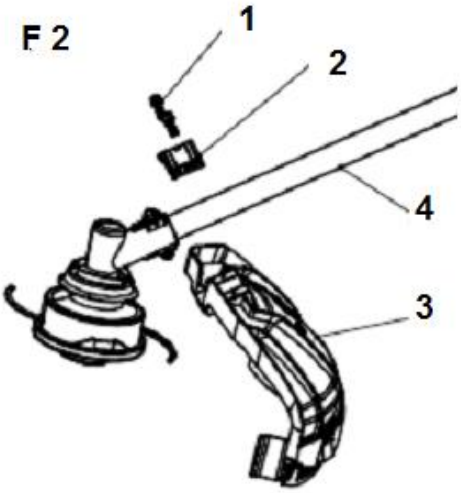

NASTAVENIE KÁBLA PLYNU (F3)

Po uvoľnení páčky plynu zatiahnite za kábel plynu. Normálna vôľa je 1 alebo 2 mm – merané na strane karburátora.
Ak je vôľa príliš malá alebo veľká. Odoberte kryt filtra vzduchu, povoľte poistnú maticu a nastavte vôľu.
(1) Nastavovacia matica
(2) Poistná matica

F 3

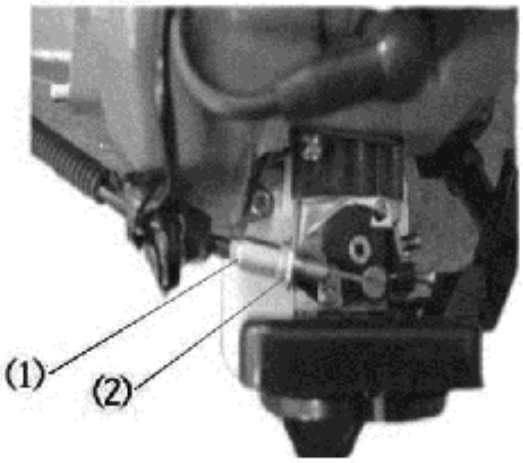

MONTÁŽ KOVOVÉHO NOŽA (F4)

F 4

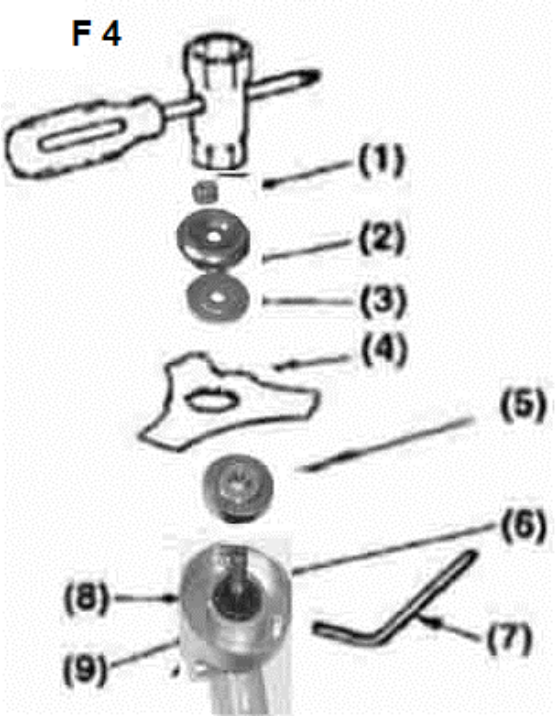

(1) Matica
(2) Ochranná miska
(3) Podložka
(4) Nôž, trojzubý
(5) Krúžok
(6) Držiak
(7) Imbusový kľúč
(8) Vnútorný držiak
(9) Prevodová skriňa

1. Nastavte krúžok na hriadeľ prevodovky a upevnite ho priloženým kľúčom.
2. Nasaďte nôž na vnútorný držiak s písmenami smerom k prevodovej skrini a zlaďte riadne otvor noža s výstupkom vnútorného držiaka.
3. Nastavte podložku na hriadeľ prevodovky dutým čelom k nožu.
4. Nasaďte misku na podložku a zaistite ju skrutkou (s ľavým závitom), pružnou podložkou a podložkou.

F 5

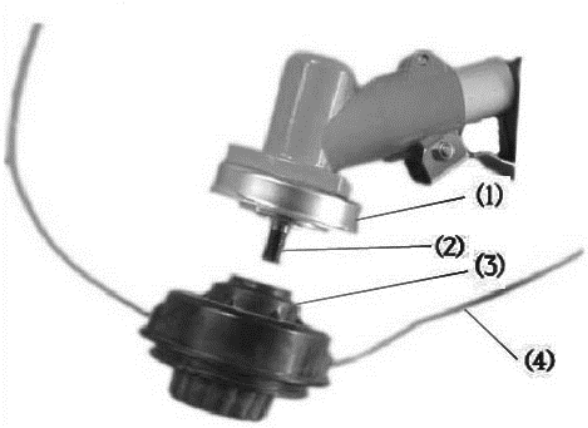

INŠTALÁCIA STRUNOVEJ HLAVY (F5)

(1) Prevodová skriňa
(2) Skrutka
(3) Nylonový nôž
(4) Nylonová struna

1. Nasaďte správne vnútorný držiak a podložku na hriadeľ prevodovky.
2. Priskrutkujte priložený držiak (M8, ľavý závit) na hriadeľ prevodovky a utiahnite ho kľúčom.
3. Nasaďte nylonovú strunu na skrutku a upevnite vnútorný držiak pomocou imbusového kľúča a manuálne ju dotiahnite.

POZNÁMKA

Uschovajte zostávajúce skrutky a podložky.

PALIVO

VAROVANIE

DÔLEŽITÉ



Benzín je veľmi horľavý. Pri manipulácii s palivom nefajčite a nepoužívajte otvorený oheň, nepohybujte sa v blízkosti zdrojov iskrenia.

- Pred spustením motora zotrite všetky zvyšky rozliateho paliva.
- Pred dopĺňaním paliva vypnite motor a nechajte ho vychladnúť.
- Nevstupujte s otvoreným ohňom do priestoru, kde manipulujete s palivom, alebo kde je palivo uskladnené.

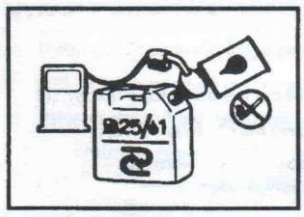

- Nikdy nepoužívajte olej pre štvortaktné motory alebo vodou chladené dvojtaktné motory. Môže to spôsobiť zanesenie zapaľovacej sviečky, blokovanie výfukového otvoru alebo viaznutie piestneho krúžku.
- Palivová zmes, ktorá sa nepoužívala 1 mesiac alebo dlhšie, môže zaniesť karburátor a znemožniť správnu funkciu motora. Nalejte zvyšné palivo do vzduchotesnej nádoby a uložte ho do tmavej a chladnej miestnosti.

Zmiešavajte benzín (bezolovnatý) a kvalitný motorový olej pre vzduchom chladené dvojtaktné motory.

ODPORÚČANÝ ZMIEŠAVACÍ POMER - BENZÍN 40 : OLEJ 1

OBSLUHA

ŠTARTOVANIE MOTORA

VAROVANIE

F 6

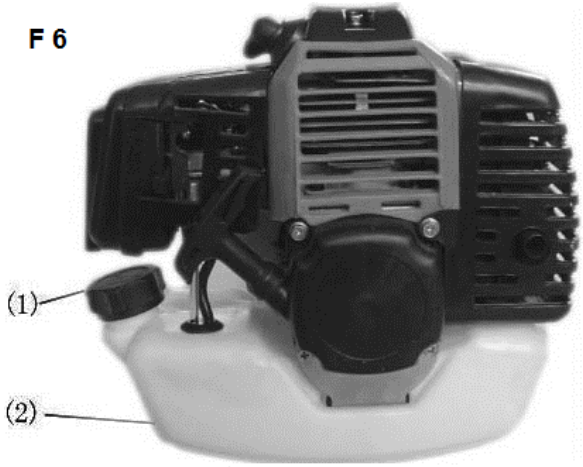

1. Pred spúšťaním motora skontrolujte celý stroj, či nie sú uvoľnené spojovacie diely alebo nedochádza k úniku paliva. Riadne skontrolujte montáž a bezpečné utiahnutie príslušenstva pre kosenie.
2. Položte stroj na rovnú pevnú plochu. Neumiestňujte nič do blízkosti rotujúcich dielov. (F6)

(1) Veko
(2) Palivová nádrž

F 7

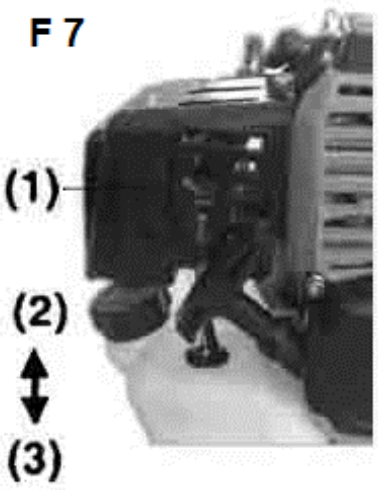

(1) Páčka sýtiča
(2) Zatvorené
(3) Otvorené

Otočte veko palivovej nádrže, aby ste sa presvedčili, či je riadne upevnené.
Otvorte ventil palivovej nádrže. (F7)
Nastavte páčku plynu do zatvorenej polohy. (F7)

POZNÁMKA

V prípade opätovného spúšťania ihneď po zastavení motora nastavte páčku sýtiča do otvorenej polohy.

F 8

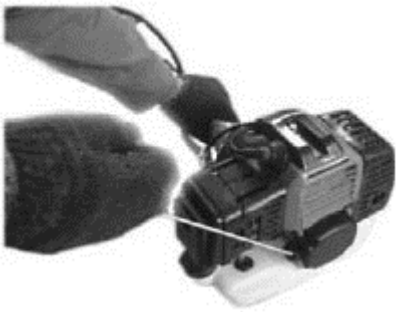

Zatiahnite rýchlo za lanko štartéra, pritom pevne držte stroj. (F8)

Po naštartovaní motora postupne otvárajte sýtič.

Nechajte motor v chode 2 až 3 minúty, aby došlo k jeho zahriatiu.

VYPNUTIE MOTORA

1. Vráťte páčku plynu do polohy pre voľnobeh.
2. Stlačte spínač motora.

F 9

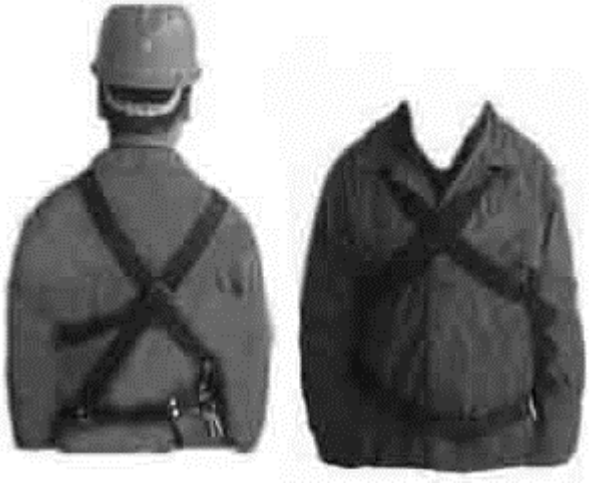

UPEVNENIE POPRUHOV

1. Upevnite dodané popruhy. (F9)
2. Zapnite motor, vráťte páčku plynu do polohy pre minimálne otáčky a nasaďte hák popruhov na závesnú časť zariadenia.

KOSENIE

POUŽÍVANIE KOVOVÉHO NOŽA

☆ Pri kosení vždy pohybujte hlavou sprava doľava.

☆Kovový nôž kosí dobre od bodu vzdialeného 1/3 od hrany. Používajte tento rozsah na kosenie krovín, tuhej a hrubej buriny. Pri kosení mladej trávy môžete používať až 2/3 rozsahu od špičky noža.

☆Nastavte otáčky motora podľa koseného porastu. Mladú trávu koste pri stredných otáčkach, kroviny alebo tuhú a hrubú burinu koste pri vysokých otáčkach.

(1) Pre vetvy a stromy
(2) Pre traviny a burinu
(3) Smer kosenia
(4) Smer otáčania

DÔLEŽITÉ Práca pri nízkych otáčkach spôsobuje, že sa tráva, burina alebo vetvičky zachytia na nožoch, a tiež spôsobuje rýchlejšie opotrebenie hriadeľa a spojky.

POUŽÍVANIE NYLONOVEJ STRUNY

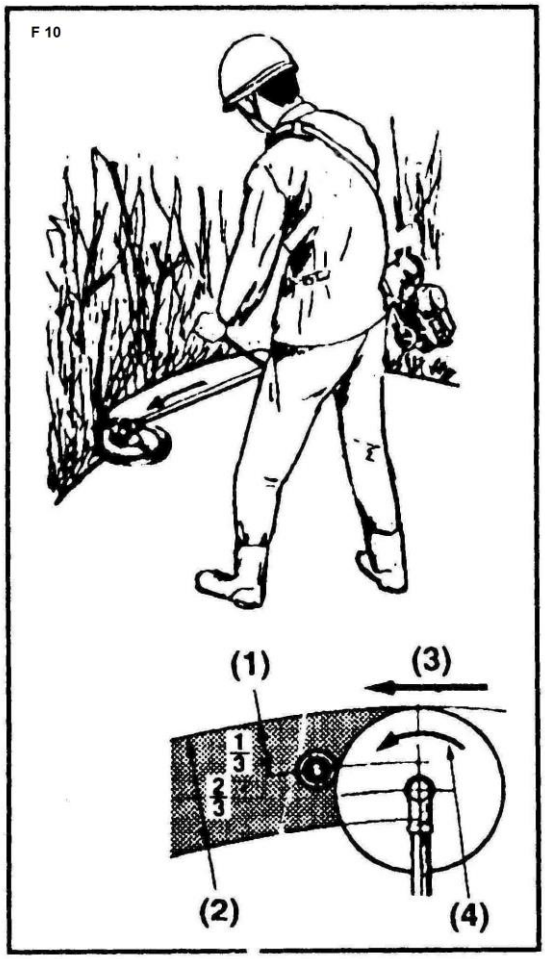

☆ Nylonová struna vyžaduje vyšší výkon. Otáčky motora by mali byť cca o 50 % vyššie než pri použití kovového noža.

☆ Nylonová struna kosí trávu energiou otáčania struny. Ak sa pokúsite kosiť trávu v celej dĺžke struny, otáčky sa znížia v dôsledku odporu a to neumožňuje dobré kosenie. V prípade vysokého odporu oddiaľte nylonovú strunu od trávy, umožnite vyššie otáčky a koste po malých množstvách trávy.

☆ Ak sa pokúsite kosiť trávu kývavým pohybom v opačnom smere (zľava doprava), odseknuté kúsky budú odlietavať v smere od vášho tela.

ÚDRŽBA

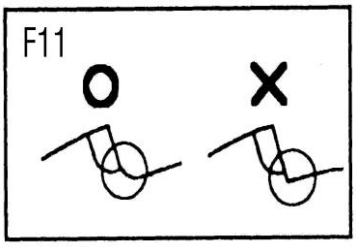

ŽACÍ NÔŽ

☆Naostrite všetky rezné hrany a zaistite, aby spodný roh bol zaoblený. (F11)

☆V prípade použitia brúsky nechladťe nôž vodou.

PO KAŽDÝCH 25 HODINÁCH PRÁCE

VZDUCHOVÝ FILTER



Skontrolujte a vyčistite vložku filtra v teplej mydlovej vode. Pred inštaláciou ju celkom vysušte. Ak je vložka zlomená alebo deformovaná, vymeňte ju za novú. (F12)

(1) Kryt
(2) Svorka
(3) Vložka
(4) Sito
(5) Teleso

DÔLEŽITÉ

Upchatý vzduchový filter môže zvýšiť spotrebu paliva pri znížení výkonu motora. Prevádzka krovinorezu bez vzduchového filtra alebo s deformovanou filtračnou vložkou spôsobí rýchle zničenie motora.

PALIVOVÝ FILTER

Vytiahnite filter z palivového otvoru pomocou malého drôteného háčika. Odpojte zostavu filtra od palivovej rúrky a vyvlečte poistný krúžok s cieľom demontáže. Vyčistite komponenty benzínom.

DÔLEŽITÉ

Upchatý palivový filter môže spôsobiť zlé zvyšovanie otáčok motora.

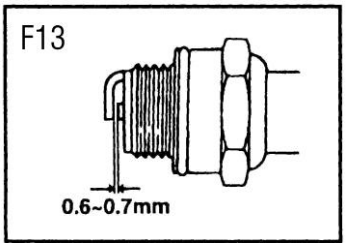

ZAPAĽOVACIA SVIEČKA

Demontujte a skontrolujte zapaľovaciu sviečku a v prípade potreby očistite elektródy kefou.
Vzdialenosť medzi kontaktmi zapaľovacej sviečky by mala byť nastavená na 0,6 – 0,7 mm. (F13)

CHLADIACI OTVOR NASÁVANÉHO VZDUCHU

☆ Skontrolujte chladiaci otvor nasávaného vzduchu a priestor okolo chladiacich rebier valca a odstráňte všetok odpad, ktorý sa prichytil na krovinoreze.

DÔLEŽITÉ

Pri zanedbaní tejto údržby hrozí, že sa tlmič výfuku prehreje a spôsobí prehriatie krovinorezu.

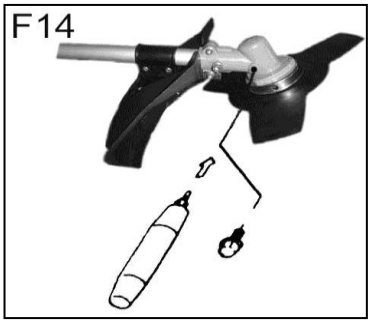

PREVODOVÁ SKRIŇA

Doplňte viacúčelový mazací tuk každých 20 hodín používania. Demontujte držiaky noža, aby sa umožnil výstup starého mazacieho tuku. (F14)

SKRUTKA NASTAVOVANIA VOĽNOBEHU (F15)

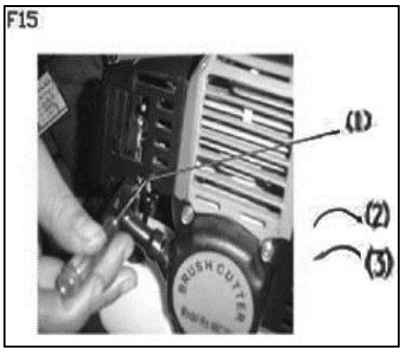

Toto je skrutka, ktorou sa nastavujú otáčky motora, ak je páčka plynu nastavená do polohy pre minimálne otáčky. Pri otáčaní doprava (v smere pohybu hodinových ručičiek) sa otáčky zvyšujú a pri otáčaní doľava (proti smeru pohybu hodinových ručičiek) sa otáčky znižujú. V prípade, že sa nože naďalej otáčajú alebo sa motor zastaví, keď páčku plynu vrátite úplne do východiskovej polohy, opätovne nastavte.

(1) Nastavovacia skrutka voľnobehu
(2) Vysoké
(3) Nízke

ÚDRŽBA PRED USKLADNENÍM

1. Odstráňte kefou zo zariadenia všetky nečistoty, skontrolujte na poškodené diely. Ak zistíte akékoľvek znečistenie, zaistite úplnú opravu pred ďalším používaním.
2. Odstráňte palivo z nádrže, povoľte vypúšťaciu skrutku plavákovej komory s cieľom vypustenia paliva, spustite motor a nechajte ho v chode, až sa sám zastaví.
3. Vyskrutkujte zapaľovaciu sviečku a vstreknite do motora 1 – 2 cm3 oleja pre dvojtaktné motory. Zatiahnite 2- až 3-krát za štartovacie lanko, nasaďte sviečku späť a zastavte v polohe kontrakcie.
4. Aplikujte antikorózny olej na kovové diely, ako napr. lanko plynu, nasaďte kryt na nôž a uložte ho vnútri, zabráňte prístupu vlhkosti.

ODSTRAŇOVANIE PORÚCH

Prípad 1. Problémy so štartovaním

KONTROLA	PRAVDEPODOBNÁ PRÍČINA	ODSTRÁNENIE PROBLÉMU
palivová nádrž	→ nesprávne palivo	→ vypustiť a použiť správne palivo
palivový filter	→ palivový filter je upchatý	→ vyčistiť
nastavovacia skrutka karburátora	→ mimo bežného rozsahu	→ nastaviť na bežný rozsah
zapaľovacia sviečka (nedáva iskru)	→ zapaľovacia sviečka je znečistená/vlhká → nesprávny odtrh zapaľovacej sviečky	→ vyčistiť/vysušiť → opraviť (ODTRH: 0,6 – 0,7 mm)
zapaľovacia sviečka	→ odpojená	→ pripojiť

Prípad 2. Motor je možné naštartovať, ale nezostane v chode, problémy s opätovným naštartovaním

KONTROLA	PRAVDEPODOBNÁ PRÍČINA	ODSTRÁNENIE PROBLÉMU
palivová nádrž	→ nesprávne alebo staré palivo	→ vypustiť a použiť správne palivo
nastavovacia skrutka karburátora	→ mimo bežného rozsahu	→ nastaviť na bežný rozsah
tlmič výfuku, valec (výfukový kanál)	→ nahromadený karbón	→ zverte opravu špecializovanému servisu
vzduchový filter	→ zanesenie prachom	→ vyfúkať vzduchom alebo vyprať
rebrá valca, kryt ventilátora	→ zanesenie prachom	→ konzultujte so špecializovaným servisom

Ak zariadenie vyžaduje ďalšiu údržbu alebo servis, obráťte sa na autorizovaný servis vo vašom regióne.

Ochrana životného prostredia



Likvidácia

Tento projekt je vybavený označením separovaného zberu a triedenia odpadov z elektrického a elektronického zariadenia (WEEE). To znamená, že pri recyklácii a demontáži tohto zariadenia je nevyhnutné dodržiavať požiadavky Európskej smernice 2002/96/ES, aby sa znížil nepriaznivý vplyv na životné prostredie.

Podrobné informácie vám poskytne váš miestny alebo regionálny správny orgán.

Elektronika, ktorá nebola odovzdaná a príslušným spôsobom roztriedená, môže ohrozovať životné prostredie a zdravie ľudí v dôsledku obsahu škodlivých látok.

Záznamy o servisných prehliadkach

Servisná prehliadka sa vykonáva iba v autorizovanom servisnom stredisku, na náklady zákazníka.

Dátum servisnej prehliadky	Dátum nasledujúcej servisnej prehliadky	Pečiatka servisu	Vykonané práce

Záznamy o záručných opravách

Dátum prijatia	Dátum opravy	Pečiatka servisu	Popis poruchy a vykonanej práce

Zoznam autorizovaných servisných stredísk nájdete na www.garland.cz.

MTD Bolens YARD-MAN Cub Cadet Riwall Elpumps
RYOBI Homelite MARUNAKA Agri-Fab TurfMaster GTM PROFESSIONAL

Záručný list

Obsah a podmienky záruky

Na výrobky dodávané na trh firmou Garland distributor, s. r. o., je poskytovaná záruka v dĺžke 24 mesiacov v súlade s ustanovením § 619-627 občianskeho zákonníka. Nároky z poskytovanej záruky, spôsob ich uplatnenia a riešenie stanoví podrobne reklamačný poriadok. Na výrobky zn. GTM Professional je poskytovaná predĺžená záruka 4 roky.

Platnosť predĺženej záruky je podmienená každoročnou servisnou prehliadkou v autorizovanom servise, ktorú si zákazník hradí sám. Na predĺženú záruku, ktorá je poskytovaná nad rámec zákonnej záručnej lehoty sa nevzťahuje 30-dňová lehota na vybavenie reklamácie. Záručná lehota začína plynúť dňom predaja vyznačenom v tomto záručnom liste.

Záručné podmienky sa vzťahujú iba na chyby konštrukčné, či chyby materiálu. O tom, či ide o takúto chybu, je oprávnené rozhodnúť iba servisné stredisko, ktoré má s Garland distributor, s. r. o., uzatvorenú servisnú zmluvu. Zo záruky sú vybraté všetky diely a súčasti podliehajúce pri používaní prirodzenému opotrebeniu alebo pri ktorých v dôsledku používania dochádza k zmene alebo zániku požadovaných vlastností. Tým sa rozumejú všetky pohybujúce sa časti stroja, ako napr. nože, súkolesie prevodoviek, klinové remene, kladky, ložiská, pojazdové kolesá, štartovacie mechanizmy, spúšťacie spojky kosenia, ovládacie lanká, rotory, strunové hlavy, ich súčasti, reťaze motorových píl a všetky ďalšie pohybujúce sa diely… Do tejto skupiny patria tiež preťažené elektromotory, uhlíky elektromotor., akumulátory, palivové, či vzduchové filtre, brzdové obloženia… atď.

Záruka sa ďalej nevzťahuje na opotrebenie spôsobené zvyčajným používaním výrobku a ďalej na chyby spôsobené jeho nesprávnym a neodborným používaním a zaobchádzaním. Kratšiu životnosť výrobku nie je možné považovať za chybu. Za nesprávne používanie a zaobchádzanie (hlavne montáž, uvedenie do prevádzky, vlastné použitie, uskladnenie, údržbu) sa považuje prípad, keď nebol braný zreteľ na návod na obsluhu, všeobecne záväzné predpisy pre prácu s výrobkom a všeobecne známe a uznávané pravidlá pre zaobchádzanie s obdobnými predmetmi a tiež prípad, keď výrobok nebol predložený na pravidelnú servisnú prehliadku. Obdobne je hodnotený aj prípad pokusu o neodbornú opravu nad rámec odporúčanej údržby alebo vykonania takejto opravy.

Zo záruky sú ďalej vyňaté prípady, keď sa použil nepôvodný náhradný diel, alebo ak bola vykonaná zmena na výrobku bez súhlasu predávajúceho a pri chybách spôsobených neodborným skladovaním tovaru. Záruka sa nevzťahuje na chyby výrobku, jednotlivých dielov alebo súčastí, ktoré boli spôsobené vonkajším pôsobením – napríklad vonkajším vplyvom mechanickým, chemickým, elektrickým alebo iným, chyby vzniknuté poškodením pri preprave a doprave výrobku, chyby vzniknuté v dôsledku vyššej moci, havárie a zavinenia tretej osoby.

Ak nebude pri oprave nájdená chyba spadajúca do záruky, hradí náklady spojené s výkonom servisného technika vlastník zariadenia.

Pri zistení poruchy je zákazník povinný ihneď stroj odstaviť a kontaktovať predajcu, u ktorého stroj kúpil a dohovoriť sa s ním na ďalšom postupe vybavenia reklamácie.

Pri uplatňovaní nárokov predložte predajný doklad, ktorý by mal obsahovať údaje ako záručný list (aspoň značku, model a sériové číslo stroja) alebo tento záručný list opatrený dátumom predaja a pečiatkou predajcu. Overte si, či súhlasí označenie a číslo výrobku s údajmi na záručnom liste. Pri tovare kúpenom v obchodných reťazcoch odporúčame nechať si vyplniť a potvrdiť záručný list na oddelení informácií príslušného marketu.

Výrobok odovzdávajte do opravy iba kompletný so všetkými súčasťami a príslušenstvom a riadne vyčistený. Z výrobku, ktorý prípadne budete do opravy zasielať, vylejte nespotrebovanú palivovú zmes a olej, riadne ho zabaľte (najlepšie do pôvodného obalu). Škody spôsobené nedostatočným zabalením zásielky nie je možné uznať ako chyby v rámci záručných podmienok!!!

Na prevádzku výrobkov používajte iba odporúčané palivo, oleje, príslušenstvá a originálne náhradné diely.

Na motory Briggs Stratton, Honda a Kohler platí záručná lehota podľa záručných podmienok Briggs Stratton, Honda a Kohler.

Výrobok ..... Typ .....

Výrobné č. ..... Modelové č. .....

Deň predaja .....

Pečiatka predajcu

Zákazník bol oboznámený s návodom, používaním a obsluhou stroja a bol upozornený na skutočnosť, že ak sa výrobok používa na iný ako bežný spotrebiteľský účel, napr. na podnikanie alebo komerčné využitie, je nutné predložiť výrobok na pravidelnú servisnú prehliadku (prvú po troch mesiacoch a ďalšiu 1× za 6 mesiacov od dátumu predaja) počas trvania záručnej lehoty. Servisná prehliadka sa vykonáva na náklady zákazníka.

Meno a adresa zákazníka .....

.....

IČO: ..... DIČ: .....

podpis zákazníka

Pre elektrické a elektronické nástroje označené týmto symbolom (na výrobku, obale či v dokumentácii) platí:



S výrobkom nie je možné zaobchádzať ako s odpadom z domácnosti, a preto ho neodhadzujte do odpadkového koša či kontajnera na zmiešaný komunálny odpad. Výrobok je potrebné odložiť v príslušnom mieste spätného odberu na recykláciu elektrických a elektronických zariadení. Zabezpečením riadnej likvidácie výrobku pomôžete predísť potenciálnym negatívnym vplyvom na životné prostredie a ľudské zdravie, ktoré by sa mohli prejaviť v prípade likvidácie tohto výrobku nevhodným spôsobom.
Podrobnejšie informácie o miestach spätného odberu tohto výrobku si vyžiadajte na vašom obecnom úrade, od firmy zaoberajúcej sa likvidáciou domového odpadu alebo v predajni, kde ste výrobok kúpili.

Tlač: 4prostor.cz 11/12