soundmaster ®

Návod k obsluze

UR 2040

Ochrana životního prostředí



Na konci životnosti nevyhazujte toto zařízení společně s komunálním odpadem. Odevzdejte jej na sběrné místo k recyklaci elektrických a elektronických zařízení. Toto je uvedeno symbolem na výrobku, v návodu k obsluze a na obalu.

Materiály jsou opětovně využitelné podle jejich označení. Opětovným využitím recyklací nebo jinou formou využití starých zařízení pomáháte při ochraně životního prostředí.

Kontaktujte místní správu o podrobnostech týkajících se recyklace.

UPOZORNĚNÍ - HROZÍ NEVIDITELNÉ LASEROVÉ ZÁŘENÍ PO OTEVŘENÍ KRYTU NEBO DEAKTIVOVANÍ BEZPEČNOSTNÍ OCHRANY. VYHNĚTE SE VYSTAVENÍ LASEROVÉMU PAPRSKU.



Upozornění: K snížení rizika zasažení elektrickým proudem nesundávejte kryt (ani zadní panel). Uvnitř zařízení se nenacházejí vámi opravitelné části. Opravy přenechte kvalifikovanému servisnímu technikovi.



Tento symbol označuje přítomnost nebezpečného napětí pod krytem, které je dostatečné na způsobení zranění elektrickým proudem.



Tento symbol označuje přítomnost důležitých pokynů na údržbu a obsluhu zařízení.

Bezpečnostní pokyny, pokyny o životním prostředí a nastavení

- Zařízení používejte jen v suchém vnitřním prostředí.
- Chraňte zařízení před vlhkostí.
- Zařízení neotvírejte. ***RIZIKO ZASAŽENÍ ELEKTRICKÝM PROUDEM***! Otevření a opravy přenechte na kvalifikovaného servisního technika.
- Toto zařízení připojte ke správně instalované a uzemněné zásuvce. Ujistěte se, zda napětí v zásuvce odpovídá napětí na výrobním štítku.
- Ujistěte se, aby napájecí kabel zůstal během použití suchý. Zabraňte poškození kabelu jakýmkoliv způsobem.
- Varování o odpojení zařízení: Zástrčka slouží jako odpojovací zařízení, proto musí zůstat vždy snadno přístupná.
- Poškozený napájecí kabel se musí ihned vyměnit v autorizovaném servisním středisku.
- V případě bouře ihned odpojte zařízení od síťové zásuvky.
- Děti musí být při použití zařízení vždy pod dohledem dospělé osoby.
- Zařízení čistěte vždy jen suchou utěrkou. NEPOUŽÍVEJTE čisticí prostředky ani DRSNÉ UTĚRKY!
- Nevystavujte zařízení přímému slunečnímu záření ani jiným zdrojům tepla.
- Instalujte zařízení na místě s dostatečným větráním, abyste zabránili hromadění tepla.
- Nezakrývejte větrací otvory!
- Větrací otvory nesmíte zakrývat žádnými předměty jako jsou noviny, ubrusy nebo záclony.
- Nesmíte jej vystavovat kapání ani stříkání vody a nedávejte na zařízení nádoby naplněné tekutinami, jako jsou například vázy.
- Zařízení nevystavujte přímému slunečnímu záření, velmi vysokým nebo nízkým teplotám, vlhkosti, vibracím, ani jej neumisťujte do prašného prostředí.
- Nikdy se nepokoušejte vkládat dráty, hřebíky ani podobné předměty do otvorů tohoto zařízení.
- Instalujte zařízení na bezpečném místě bez vibrací.
- Na zařízení nedávejte předměty s otevřeným ohněm, jako jsou svíčky.
- Zařízení instalujte co nejdál od počítačů a mikrovlnných trub; v opačném případě může být rozhlasový příjem rušený.
- Neotvírejte ani neopravujte zařízení. Není to bezpečné a můžete ztratit právo na záruku. Opravy může provádět jen autorizovaný servis, servisní středisko.
- Zařízení je vybaveno „Laserem 1 třídy". Vyhněte se vystavení laserovému paprsku, protože to může způsobit zranění zraku.
- Používejte jen baterie bez rtuti a kadmia.
- Baterie nevystavujte nadměrnému teplu jako je sluneční záření, oheň apod.
- Použité baterie jsou nebezpečné a nesmí se likvidovat společně s běžným komunálním odpadem!!! Odevzdejte staré baterie prodejci nebo v místním sběrném středisku.
- Držte baterie mimo dosah dětí. Děti by je mohli polknout. Pokud je náhodně polknou, ihned vyhledejte lékařskou pomoc.
- Baterie pravidelně kontrolujte, abyste zabránili vytečení.



Použité baterie jsou nebezpečné a NESMÍ se likvidovat společně s běžným komunálním odpadem!
Jako spotřebitel jste odpovědni za správnou likvidaci baterií na příslušných sběrných místech – bez ohledu na to, zda obsahují nebo neobsahují škodlivé látky*).

Odevzdejte baterie bezplatně v místním sběrném středisku nebo v prodejně, která prodává baterie.
Odevzdejte jen zcela vybité baterie.
***) označení Cd = kadmium, Hg = rtuť, Pb = olovo**

Než začnete si prosím přečtěte tento dokument

1 Základní popis

- DAB&FM Digitální systém ladění (20 DAB+20 FM předvoleb stanic)
- Funkce AMS (Systém automatické paměti)
- Funkce RDS nabízí zobrazení názvu rozhlasové stanice a automatickou aktualizaci času
- Přesný krystal se používá na provoz systému
- Zobrazení reálného času hodin s přiřazením dne
- 12/24 hodinové zobrazení času
- Vestavěný kalendář s automatickým přechodem prostupného roku v rozsahu 2000-2099
- 4 režimy duálního budíku lze nastavit na denní, pracovní dny, víkend a snadný denně nezávislý
- Výstup budíku lze nastavit na CD, FM nebo bzučák
- K dispozici automatické/manuální vyhledávání nahoru/dolů
- Elektronické ovládání hlasitosti (32 úrovní)
- Funkce časovače vypnutí Sleep až do 90 minut
- 10 SDA (Special Date Alarm) (speciální denní budíky)
- Automatické přepnutí do pohotovostního režimu, po uplynutí 15 minut, pokud se nepřehrává žádný zdroj
- Funkce LED nasvícení
- Bluetooth funkce
- Rozsah rozhlasové frekvence:
  - FM: 87,5 ~ 108,0 MHz , 50 kHz / krok
  - DAB pásmo III 174,928 - 239,2 MHz

Ovládací prvky

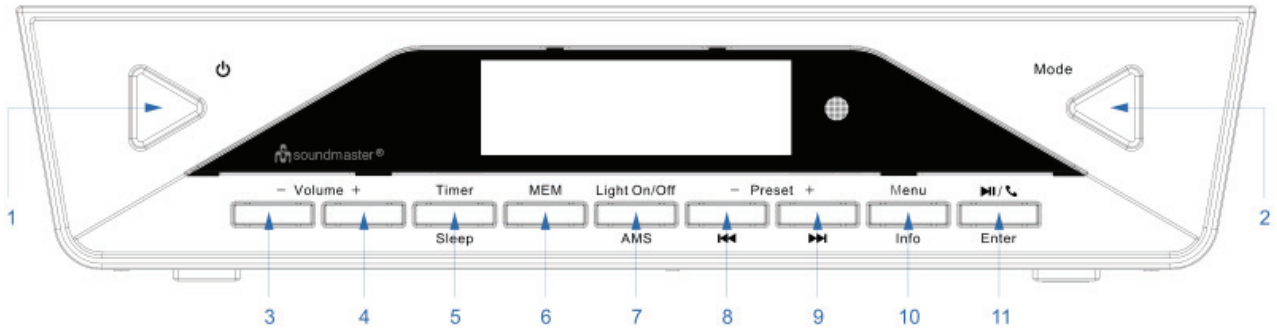

1. ⏻: Zapnutí nebo vypnutí zařízení
2. Mode: Volič režimu BT, FM, DAB
3. Volume -: Snížení hlasitosti
4. Volume+: Zvýšení hlasitosti
5. Timer/Sleep: Nastavení a zobrazení kuchyňského časovače/Funkce časovače Sleep
6. MEM: Uložení stanic do paměti/Zobrazení předvolby stanice
7. Light On/Off/AMS: Zapnutí/vypnutí osvětlení/Automatické ukládání do paměti pro rozhlasové stanice
8. Preset-/⏮: Vyvolání předvolby stanice směrem dolů/Ladění rozhlasové stanice směrem dolů, naladění předchozího čísla
9. Preset+/⏭: Vyvolání předvolby stanice směrem nahoru/Ladění rozhlasové stanice směrem nahoru, ladění následujícího čísla
10. Menu/Info: Přístup ke všem základním nastavením, jako je čas, datum, budík atd/Stisknutím tlačítka zobrazíte informace o stanici
11. ⏯/📞/Enter: Pozastavení, Provoz bez použití rukou/Nastavení funkce, ukončení nastavení, zadání a potvrzení

Seznam tlačítek dálkového ovladače

Označení tlačítka	Funkce
⏻	Zapnutí/vypnutí napájení zařízení
Vol +	Zvýšení hlasitosti
Vol -	Snížení hlasitosti
Mode	Volič DAB, FM, BT
⏮	Ladění rozhlasové stanice směrem dolů, ladění předchozího čísla
⏯/📞**/Enter**	Pozastavení, Provoz bez použití rukou/ Nastavení funkce, ukončení nastavení, zadání a potvrzení
⏭	Ladění rozhlasové stanice směrem nahoru, naladění následujícího čísla
Menu/Info	Přístup ke všem základním nastavením, jako je čas, datum, budík atd/Stisknutím tlačítka zobrazíte informace o stanici
AMS	Systém automatického ukládání pro rozhlasové stanice
Pre -	Vyvolání předvolby stanice směrem dolů
MEM	Vložení stanice do paměti/Zobrazení předvolby stanice
Pre +	Vyvolání předvolby stanice směrem nahoru
AL1	Zobrazení budíku 1
AL2	Zobrazení budíku 2
Sleep	Časovač automatického vypnutí
Timer	Tlačítko funkce časovača
Dimmer	Úprava jasu displeje k jeho zvýšení nebo snížení
Light On/Off	Zapnutí/vypnutí osvětlení



Zobrazení montáže

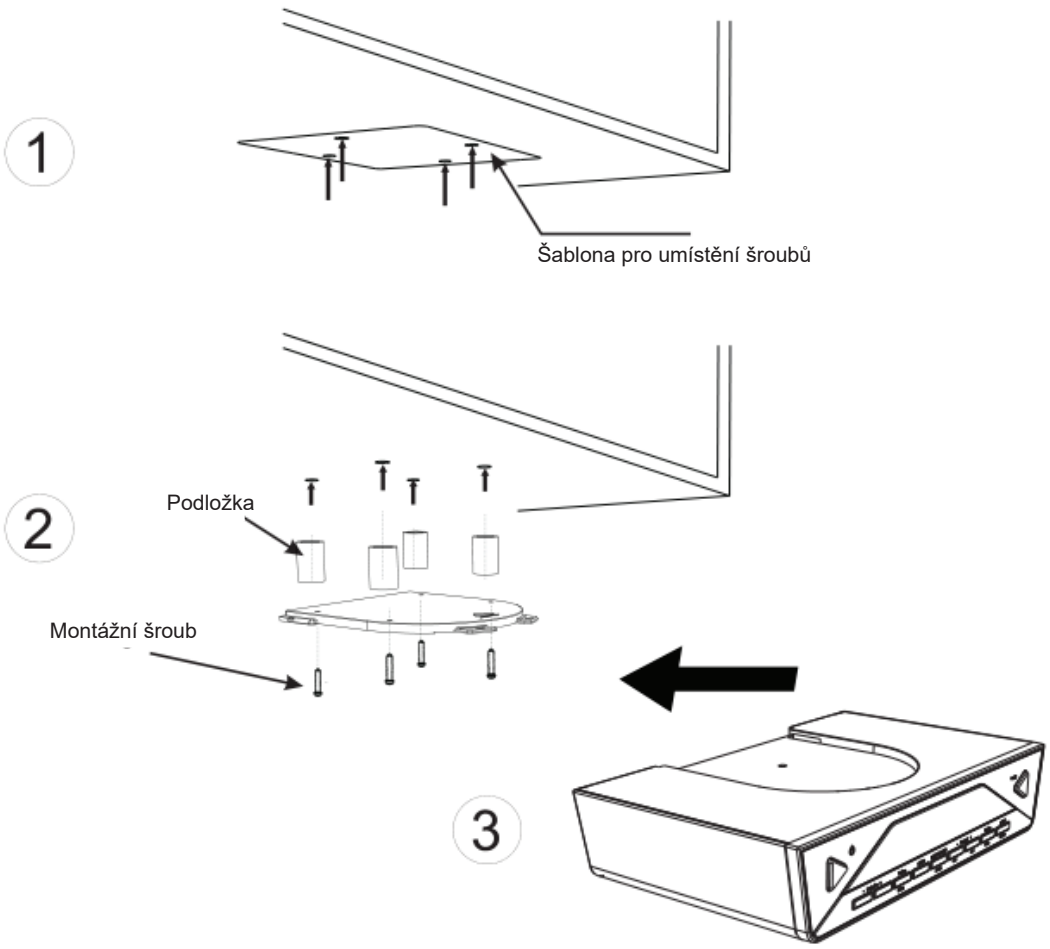

Zařízení instalujte dle následujících 3 kroků:

1. Pomocí lepící pásky umístěte šablonu pro montáž/vrtání pod skříňku na místě, kde chcete umístit toto zařízení a vyvrtejte čtyři otvory s průměrem 1/16 palce.

2. Upevněte šrouby tak, jak je znázorněno na obrázku výše s dodanými podložkami + montážním držákem + dlouhými šrouby nebo montážním držákem + krátkými šrouby.

3. Zasuňte zařízení do montážního držáku.

Varování: Abyste zabránili poškození, neumisťujte žádný topný ani varný spotřebič pod zařízení a instalujte toto zařízení podle možnosti co nejdál od zdroje šumu, jako je chladnička, mikrovlnná trouba apod.

2 Začínáme

Zapnutí napájení

- Když zařízení poprvé připojíte k elektrické síti a je zapnuté jeho napájení, spustí se funkce automatické aktualizace a na LCD displeji začne rolovat text „UPDATE“, což může trvat několik minut, v závislosti na intenzitě signálu a prostředí použití zařízení, při přijetí signálu, přičemž by se měl na LCD displeji zobrazit správný čas. Pokud to chcete přerušit, stiskněte v průběhu daného procesu jakékoliv tlačítko.
- Když je systém automatického nastavení přerušen uživatelem nebo aktualizace nebyl úspěšná, datum a hodiny se na začátku nastaví na 01.01.2015, 0:00.
- Všechny budíky jsou na začátku nastaveny na 0:00.
- Toto zařízení se přepne do režimu automatického nastavení hodin.
- Nasvícení je počátečně automaticky nastaveno na ztmavení v době od 23:00 do 05:59, dokud automatické ztmavení nevypnete.

Nastavení zařízení

V režimu automatického spuštění jedním stisknutím <**Menu**> aktivujete režim nastavení.

Pomocí <I◀◀ > nebo <▶▶I> se postupně dostanete do různých režimů, dle níže uvedeného zobrazení

Zařízení funguje v automatickém provozu
↓
Nastavení hodin
↓
Nastavení kalendáře
↓
Nastavení SDA
↓
Nastavení 12/24 hodinového formátu
↓
Nastavení budíku
↓
Automatické ztmavení displeje
↓
Aktualizace času
↓
Obnovení výrobních nastavení

Nastavení hodin

- Stisknutím <I◀◀ > nebo <▶▶I> nastavte možnost „Clock“ v režimu menu nastavení.
- Stiskněte <**Enter**> k aktivaci nastavení hodin.
- Stisknutím <I◀◀ > nebo <▶▶I> nastavte hodnotu hodiny.
- Stiskněte <**Enter**> k potvrzení hodiny.
- Stejně jako hodiny, nastavte i minuty.

Nastavení kalendáře

- Stisknutím <I◀◀ > nebo <▶▶I> nastavte možnost „Calendar“ v režimu menu nastavení.
- Stiskněte <**Enter**> k nastavení hodnoty kalendáře.
- Stisknutím <I◀◀ > nebo <▶▶I> nastavte hodnoty dní v týdnu.
- Stiskněte <**Enter**> k potvrzení hodnoty data.
- Stejně jako v případě dne v týdnu nastavte měsíc a rok.

Nastavení SDA (Special Date Alarm)

Když plánujete něco jako například návštěva někoho, no může se stát, že si to nezapamatujete, pak můžete nastavit SDA k připomenutí daného dne.

- Stisknutím <I◀◀ > nebo <▶▶I> nastavte možnost SDA, když je zařízení v režimu menu nastavení.
- Stisknutím <**Enter**> aktivujte nastavení SDA .
- K dispozici máte celkově 10 SDA na výběr.
- Stisknutím <I◀◀ > nebo <▶▶I> zvolte číslo SDA.
- Stiskněte <**Enter**> pro potvrzení zvoleného SDA a jeho nastavení.
- Stisknutím <I◀◀ > nebo <▶▶I> nastavte hodnotu data.
- Stiskněte <**Enter**> pro potvrzení data.
- Stejně jako v případě data, nastavte měsíc a rok.
- Když je možnost SDA aktivní, zvuková signalizace bude znít 10 minut každou hodinu, od 8:00 do 23:00, dokud nestisknete žádné tlačítko.
- Pokud chcete zrušit nebo vypnout SDA, nastavte SDA na některý z předchozích dnů, jako je například včerejšek.

Volba 12 nebo 24 hodinového formátu hodin

- Stisknutím <I◀◀ > nebo <▶▶I> zvolte 12/24 hodinový formát v režimu menu nastavení.
- Stisknutím <**Enter**> zvolte nastavení 12/24 hodinového formátu.
- Stisknutím <I◀◀ > nebo <▶▶I> zvolte 12 nebo 24 hodinový formát.
- Stiskněte <**Enter**> k potvrzení volby a návrat do menu nastavení.

Nastavení budíku

- Stisknutím <I◀◀ > nebo <▶▶I> nastavte možnost nastavení budíku v menu nastavení
- Stiskněte <**Enter**> k potvrzení začátku nastavení budíku.
- Stisknutím <I◀◀ > nebo <▶▶I> zvolte číslo budíku.
- Stiskněte <**Enter**> k potvrzení zvoleného čísla a potvrzení volby hodiny budíku.
- Stisknutím <I◀◀ > nebo <▶▶I> nastavte hodnotu hodiny budíku.
- Stiskněte <**Enter**> k potvrzení zvolené hodnoty hodiny.
- Stejně jako v případě hodiny, nastavte minuty a zvolte zapnutí výstupu budíku:
  k dispozici jsou čtyři druhy voleb, jako je to uvedeno v tabulce 1.

Druh	Význam	Čas trvání budíku
OFF	Budík je vypnutý (počáteční)	0
DAB	DAB zvuk pro aktivní budík	10 minut
FM	FM zvuk pro aktivní budík	10 minut
Buzzer	Zvuk bzučáku pro aktivní budík	10 minut

Tabulka 1

- Stisknutím <I◀◀ > nebo <▶▶I> zvolte druh výstupu.
- Stiskněte <**Enter**> k jeho potvrzení a volbu dní v týdnu.
- K dispozici je deset druhů voleb, jako je to uvedeno v tabulce 2.

Druh	Význam
Daily	Budík funguje každý den
Weekday	Budík funguje v pracovní dny
Weekend	Budík funguje přes víkend
Sun, Mon … Sat	Budík funguje v jeden den týdne

Tabulka 2

- Stisknutím <I◀◀ > nebo <▶▶I> zvolte druh aktivity budíku.
- Stiskněte <**Enter**> k potvrzení volby a návrat do menu nastavení.

Volba automatického ztmavení displeje

- Stisknutím <I◀◀ > nebo <▶▶I> zvolte možnost „Auto Dim“ v režimu menu nastavení.
- Stiskněte <**Enter**> k otevření nastavení automatického ztmavení.
- Stisknutím <I◀◀ > nebo <▶▶I> zvolte možnost ON (Zap.) nebo OFF (Vyp.). Počáteční nastavení je ON (Zap.).
- Stiskněte <**Enter**> k potvrzení volby a návrat do menu nastavení.
- Když zvolíte možnost ON, počáteční nasvícení se automaticky ztmaví v době od 23:00 do 05:59.
- Když zvolíte možnost OFF, zařízení neztmaví automaticky nasvícení.

Volba aktualizace času

Pokud potřebujete každodenní aktualizaci času zařízení, nastavte prosím tuto možnost na ON (Zap.), pokud nechcete aktualizovat čas, zvolte prosím nastavení možnosti OFF (Vyp.).

- Stisknutím <I◀◀ > nebo <▶▶I> zvolte možnost „Update time“ v režimu menu nastavení.
- Stiskněte <**Enter**> k otevření nastavení aktualizace času.
- Stisknutím <I◀◀ > nebo <▶▶I> zvolte ON (Zap.) nebo OFF (Vyp.). Počáteční nastavení je OFF.
- Stiskněte <**Enter**> k potvrzení volby a návrat do menu nastavení.
- Pokud zvolíte možnost ON (Zap.), zařízení bude aktualizovat čas každý den o 2:00.
- Pokud zvolíte možnost OFF (Vyp.), zařízení nebude aktualizovat čas.

Obnovení výrobních nastavení (Při použití této možnosti buďte opatrní)

- Stisknutím <I◀◀ > nebo <▶▶I> zvolte „Reset“.
- Ujistěte se, zda chcete smazat všechna nastavení a resetovat zařízení na výrobní hodnoty a stiskněte <**Enter**> k potvrzení této volby.

3 Použití zařízení

Když uskutečníte automatické nastavení nebo dokončíte veškerá nastavení, zařízení je nyní připraveno k použití.

3.1 Poslouchání DAB rádia

- Jednou stiskněte <⏻> k zapnutí rádia.
- Stisknutím <**Mode**> přepněte provozní režim zařízení na DAB.



- Způsob poslouchání DAB stanice
  a. Pokud zařízení používá DAB poprvé, automaticky se spustí funkce automatického snímání.
  b. Když tato činnost skončí, zvolte DAB stanici.
  c. Jedním stisknutím <I◀◀ > nebo <▶▶I> zvolte seznam DAB stanic.
  d. Jednou stiskněte <**Enter**> k potvrzení a naladění stanice.

- Způsob uložení stanice pod předvolbu stanice
  a. Jednou stiskněte <**MEM**> pro volbu režimu předvoleb.
  b. Stisknutím <I◀◀ > nebo <▶▶I> změňte místo uložení.
  c. Stisknutím a podržením <**Enter**> uložte hodnotu stanice na aktuální místo.

- Vyvolání předvolby stanice
  a. Jedním stisknutím <**MEM**> zvolte režim předvolby a na displeji se zobrazí níže uvedená informace.



  b. Stisknutím <I◀◀ > nebo <▶▶I> změňte místo.
  c. Stiskněte <**Enter**> k potvrzení volby a vyvolání stanice.

- Způsob použití AMS
  a. Stiskněte a podržte <**AMS**> na 2 sekundy, k aktivaci režimu AMS.
  b. V tomto momentu bude zařízení automaticky snímat DAB stanice a uloží stanici, která byla nalezena, dokud nejsou prohledány všechny frekvence nebo uložené všechny stanice v paměti. Funkce se automaticky ukončí.

- Zobrazení AMS uložených stanic
  a. Stisknutím <**I◀◀**> nebo <**▶▶I**> zvolte stanici.
  b. Stiskněte <**Enter**> k potvrzení volby a vyvolání frekvence.

- Během přehrávání DAB stanice stiskněte a podržte <**Info**>,
  a. SCAN>>>Local scan\Auto \Manual pro volbu.
  b. Menu>>>Reset\Version\ Prune pro volbu. (Version představuje zobrazení verze softwaru)

- Zobrazení informací o stanici
  a. Stiskněte <**Info**> k zobrazení informace o stanici.
  b. K dispozici máte sedm druhů voleb, které jsou:
     1. Frekvence stanice a číslo bloku
     2. Datová rychlost
     3. RSSI stanice (Indikátor intenzity přijatého signálu stanice)
     4. Chybovost signálu
     5. DLS (rolující text)
     6. Typ programu
     7. Název stanice

3.2 Poslouchání FM rádia

*Stisknutím tlačítka <⏻> zapněte zařízení, stisknutím <**Mode**> zvolte režim provozu na FM, přičemž na displeji by se mělo zobrazit níže uvedené zobrazení:*



- Způsob vyhledání stanice
  1. Když je rádio zapnuté, jedním stisknutím <**▶▶I**> změníte frekvenci příjmu o 1 krok nahoru.
  2. Jedním stisknutím <**I◀◀**>, změníte frekvenci příjmu o 1 krok dolů.
  3. Stiskněte a podržte <**▶▶I**> k automatického vyhledání následující rozhlasové stanice, pohybem frekvence příjmu směrem nahoru.
  4. Stiskněte a podržte <**I◀◀**> k automatickému vyhledání následující rozhlasové stanice, pohybem frekvence příjmu směrem dolů.

- Způsob uložení stanice pod předvolbu
  1. Jedním stisknutím <**MEM**> zvolte režim předvolby.
  2. Stisknutím <**I◀◀**> nebo <**▶▶I**> změňte místo ukládání.
  3. Stiskněte a podržte <**Enter**>, k uložení hodnoty stanice na aktuální místo.

- Vyvolání uložené stanice
  1. Jedním stisknutím <**MEM**> zvolte místo předvolby.
  2. Stisknutím <**I◀◀**> nebo <**▶▶I**> změňte místo předvolby.
  3. Stiskněte <**Enter**> k potvrzení volby a vyvolání frekvence.

- Způsob nastavení stanice prostřednictvím AMS (Automatic Memory Setup)
  1. Stiskněte a podržte <**AMS**> na 2 sekundy, k aktivaci režimu AMS.
  2. V tomto režimu bude rádio automaticky snímat rozhlasové stanice a uloží stanici, která byla pořízena, dokud nejsou pořízeny všechny frekvence nebo nejsou uloženy všechny stanice v paměti. Funkce se automaticky zavře.

- Způsob zobrazení uložené stanice:
  1. Stiskněte a podržte <**MEM**>, k otevření volby režimu AMS uložení.
  2. Stisknutím <**I◀◀**> nebo <**▶▶I**> zvolte stanici.
  3. Stiskněte <**Enter**> k potvrzení volby a naladění nové frekvence.

- Během přehrávání FM stanice stiskněte a podržte <**Info**>,
  1. Audio>>>Audio\Mono pro volbu.
  2. Menu>>>Reset**Version** pro volbu. (Version představuje zobrazení verze softwaru)

- Zobrazení informací o stanici
  1. Stiskněte <**Info**> k zobrazení informace o stanici.
  2. K dispozici máte tři druhy voleb, které jsou:
     - Text stanice
     - Typ programu stanice
     - RSSI stanice (Indikátor intenzity přijatého signálu stanice)

3.3 Použití funkce Bluetooth

- Stisknutím tlačítka<⏻> zapněte zařízení, stisknutím <**Mode**> zvolte provozní režim na BT, dle níže uvedeného zobrazení.



- Ikona BT bude blikat, stiskněte <**Enter**> na 2 sekundy, zapněte funkci Bluetooth na zdrojovém zařízení (jako je mobilní telefon), zvolte připojení a po připojení bude ikona BT svítit trvale. Poté můžete začít přehrávat hudbu nebo přijímat telefonáty.
- Pokud chcete přehrávat hudbu, můžete použít tlačítko <**▶II**> k pozastavení přehrávání, tlačítko <**I◀◀**> a <**▶▶I**> pro volbu předchozí nebo následující skladby.
- Pokud chcete přijmout telefonát, když uslyšíte zvonění, stiskněte tlačítko <**Enter**> k přijetí telefonátu a pokud zařízení není v režimu BT, budete muset nejdříve stisknout <**Mode**> k aktivaci BT režimu.
- Pokud chcete někomu zatelefonovat, vytočte telefonní číslo pomocí vašeho mobilního telefonu, pak mluvte do přední části tohoto zařízení.

Poznámka: Toto zařízení automaticky vyhledá naposledy připojený mobilní telefon.

3.4 Použití kuchyňského časovače

- Jednou stiskněte <**Timer**> k aktivaci režimu časovače.
- Stisknutím <**I◀◀**> nebo <**▶▶I**> zvolte pět hodnot (00:10 nebo 00:15 nebo 00:30 nebo 00:40 nebo 1:00), stiskněte <**Timer**> pro spuštění odpočítávání.
- Pokud chcete nastavit jakýkoliv čas podle potřeby, jednou stiskněte <**Timer**>, pak stiskněte <**Info**> k nastavení minut pomocí <**I◀◀**> a <**▶▶I**>, pak stiskněte <**Enter**> k nastavení hodin pomocí <**I◀◀**> a <**▶▶I**>, pak stiskněte <**Enter**> k potvrzení nastavení a stiskněte <**Timer**> pro spuštění odočítávání.
- Když je časovač v provozu, stiskněte <**Timer**> k jeho pozastavení nebo opět stiskněte <**Timer**>, k jeho opětovnému spuštění.
- Stiskněte a podržte <**Timer**> na 2 sekundy, k přerušení časovače a pusťte jej, když časovač funguje.
- Je zvolený zvuk časovače,
  a. Zvuk pípání se přepíná mezi reproduktory.
  b. Doba trvání zvukové signalizace je 10 minut
- Stiskněte jakékoliv tlačítko k zrušení aktuálně fungujícího alarmu.

3.5 Použití LED osvětlení

Jedním stisknutím „Light on/off“ se osvětlení zapne a opětovným stisknutím se osvětlení vypne. Když je osvětlení zapnuté a není vypnuto uživatelem, vypne se automaticky po uplynutí 120 minut.

3.6 Použití funkce vypnutí zařízení (Sleep)

Tato funkce umožňuje uživateli nastavit časovač, k umožnění automatického vypnutí zařízení.

- Stiskněte tlačítko <**Sleep**> na 2 sekundy k aktivaci funkce vypnutí zařízení a pokud je zařízení v pohotovostním režimu, zařízení se zapne.
- Po každém stisknutí tlačítka se změní se hodnota časovače o 5 minut, od 90 až po OFF (Vyp.).
- Stiskněte další tlačítko pro spuštění jeho příslušné funkce, přičemž na pozadí běží funkce časovače vypnutí (sleep).
- Pokud nestisknete žádné tlačítko v průběhu 15 sekund, systém zavře režim zobrazení časovače sleep, no časovač sleep bude běžet na pozadí a na displeji se zobrazí ikona postele.
- Když je <**Sleep**> stisknuté na 2 sekundy, na displeji se zobrazí aktuální hodnota času vypnutí (sleep).
- Pokud chcete zrušit časovač sleep, opakovaně stiskněte <**Sleep**>, dokud nezvolíte OFF (Vyp.).

3.7 Elektronické ovládání hlasitosti

- Jednou stiskněte <**Volume +**> k zvýšení hlasitosti reproduktoru o jeden krok. Podržte tlačítko stisknuté k postupnému zvýšení hlasitosti.
- Jednou stiskněte <**Volume -**> k snížení hlasitosti reproduktoru o jeden krok. Podržte tlačítko stisknuté k postupnému snížení hlasitosti.
- Upravte ovladač hlasitosti výstupu zvuku na přijatelnou úroveň, nenastavujte jej na příliš vysokou úroveň.

Technické údaje

Vstupní napětí, proud:	DC 5,5 V, 2 A
Spotřeba elektrické energie:	12 W
Rozsah rádiové frekvence:	FM: 87,5 ~ 108,0 MHz, 50 kHz/krok
	DAB Band III 174.928 - 239.2 MHz
Teplota uskladnění:	-10° až +65°
Provozní teplota:	0° až +35°

Právo na změnu technických údajů bez předchozího upozornění.
Copyright by Wörlein GmbH, D 90556 Cadolzburg.

CE

Dovozce a distributor:
SK Store, s.r.o.
Priemyselná 5/C
91701 Trnava
E-mail: obchod@skstore.sk