OPEL ZAFIRA

Uživatelská příručka

Wir leben Autos.



Obsah

Úvod 2
V krátkosti 6
Klíče, dveře a okna 26
Sedadla, zádržné prvky 43
Úložná schránka 67
Přístroje a ovládací prvky 78
Osvětlení 111
Klimatizace 119
Řízení vozidla a jeho provoz 128
Péče o vozidlo 157
Servis a údržba 199
Technické údaje 203
Informace pro zákazníka 222
Rejstřík 224

Úvod

Palivo	Označení			
Motorový olej	Druh oleje			
	Viskozita			
Tlak v pneumatikách	Rozměr pneumatik		Přední	Zadní
	Letní pneumatiky			
	Zimní pneumatiky			
Hmotnosti				
	Celková hmotnost jízdní soupravy			
	- Pohotovostní hmotnost vozidla v základní výbavě			
	- Dodatečná hmotnost			
	- Příslušenství			
	= Náklad			

Specifické údaje o vozidle

Zapište prosím údaje Vašeho vozidla na předchozí straně, aby byly snadno přístupné. Tyto informace jsou k dispozici v částech „Servis a údržba“ a „Technické údaje“ a rovněž na identifikačním štítku.

Úvod

Vaše vozidlo je navržená kombinace pokročilé technologie, bezpečnosti, ohleduplnosti k životnímu prostředí a hospodárnosti.

Tato uživatelská příručka Vám poskytuje veškeré nezbytné informace k tomu, abyste s Vaším vozidlem mohli jezdit bezpečně a hospodárně.

Upozorněte své spolucestující na nebezpečí nehody a zranění následkem nesprávného používání vozidla.

Vždy musíte dodržovat specifické zákony a předpisy země, v které se právě nacházíte. Tyto zákony se mohou lišit od informací v této uživatelské příručce.

Když je v této uživatelské příručce doporučována návštěva servisu, doporučujeme Vašeho servisního partnera Opel.

Všichni servisní partneři Opel nabízejí prvotřídní servis za přijatelné ceny. Zkušení mechanici, vyškolení firmou Opel, pracují v souladu s pokyny firmy Opel.

Balíček literatury pro zákazníka by měl být vždy uložen při ruce ve schránce v palubní desce vozidla.

Používání této příručky

- Tato příručka popisuje všechno volitelné příslušenství a vlastnosti dostupné pro tento model. **Určité vlastnosti, včetně těch týkajících se displeje a funkcí nabídky, se nemusí vztahovat na Vaše vozidlo v důsledku varianty modelu, země, specifikace, zvláštní výbavy nebo příslušenství.**
- V části „V krátkosti“ najdete úvodní přehled.
- Obsah na začátku této příručky a v každé části ukazuje, kde se příslušné informace nacházejí.
- Rejstřík Vám umožní vyhledávat specifické informace.
- Žluté šipky na obrázcích Vás upozorňují na odkazy nebo akci, kterou byste měli vykonat.
- Černé šipky na obrázcích znázorňují reakci nebo další akci, kterou byste měli vykonat.
- Tato uživatelská příručka popisuje vozidla s levostranným řízením. U vozidel s pravostranným řízením je ovládání podobné.
- Tato uživatelská příručka používá označení motoru z výrobního závodu. Odpovídající obchodní označení se nacházejí v části „technické údaje“.
- Směrové údaje, např. vlevo nebo vpravo či dopředu nebo dozadu, se vždy vztahují ke směru jízdy.
- Vámi požadovaný jazyk nemusí být jednotkou displejů vozidla podporován.
- Zprávy displeje a vnitřní označení jsou psány **tučným** písmem.

Nebezpečí, Varování a Výstrahy

⚠Nebezpečí

Text označený ⚠**Nebezpečí** poskytuje informace o nebezpečí smrtelného zranění. Nedodržování těchto pokynů může vést k ohrožení života.

⚠Varování

Text označený ⚠**Varování** poskytuje informace o nebezpečí nehody nebo zranění. Nedodržování těchto pokynů může vést ke zranění.

Výstraha

Text označený **Výstraha** poskytuje informace o možném poškození vozidla. Nedodržování těchto pokynů může vést k poškození vozidla.

Symboly

Odkazy na stránky mají označení ⇨. ⇨ znamená „viz strana“.

Přejeme Vám mnoho hodin spokojené jízdy.

Adam Opel AG

V krátkosti

Informace o první jízdě

Odemknutí vozidla

Rádiový dálkový ovladač

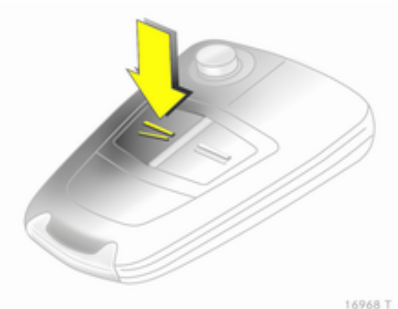

Pro odemknutí a otevření dveří stiskněte tlačítko ⏤. Pro otevření dveří zavazadlového prostoru stiskněte tlačítko pod lištou.

Rádiový dálkový ovladač ⇨ 27, centrální zamykání ⇨ 31, zavazadlový prostor ⇨ 34.

Elektronický klíč



Pokud u sebe máte elektronický klíč, prosté zatažení za kliku dveří vozidlo odemkne a otevře dveře. Pro otevření dveří zavazadlového prostoru stiskněte tlačítko pod lištou.

Systém Open&Start ⇨ 28.

Nastavení sedadla

Poloha sedadla

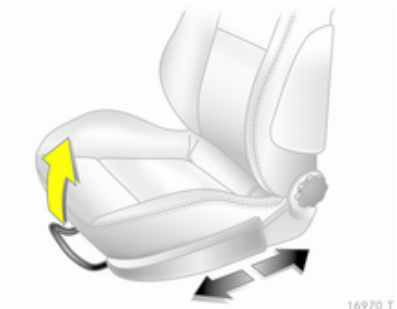

Zdvihněte rukojeť, posuňte sedadlo, uvolněte rukojeť.

Nastavení sedadla ⇨ 45, poloha sedadla ⇨ 45.

⚠ Nebezpečí

Seďte alespoň 25 cm od volantu, čímž umožníte bezpečné nafouknutí airbagu.

Opěradla sedadel



Otáčejte nastavovacím kolečkem. Při nastavování opěradla se o něj neopírejte.

Nastavení sedadla ⇨ 45, poloha sedadla ⇨ 45, sklopení opěradla sedadla předního spolujezdce ⇨ 48.

Výška sedadla



Pumpovací pohyb páčkou

nahoru = vyšší
dolu = nižší

Nastavení sedadla ⇨ 45, poloha sedadla ⇨ 45.

Sklon sedadla

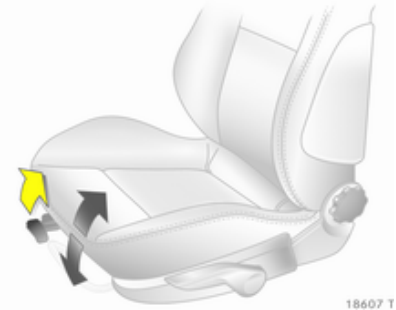

Zatáhněte za páčku a nastavte sklon přesunutím váhy těla. Uvolněte páčku a slyšitelně sedadlo zajistěte v jeho poloze.

Nastavení sedadla ⇨ 45, poloha sedadla ⇨ 45.

Nastavení opěrky hlavy

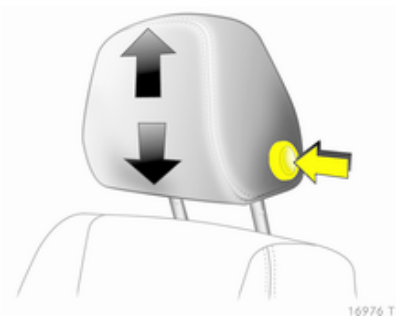

Stiskněte uvolňovací tlačítko, nastavte výšku, zablokujte.

Opěrky hlavy ⇨ 43.

Bezpečnostní pás



Vytáhněte bezpečnostní pás a zajistěte jej v zámku pásu. Bezpečnostní pás nesmí být překroucený a musí těsně přiléhat k tělu. Opěradlo nesmí být příliš zakloněno (maximum přibližně 25°).

Chcete-li pás rozepnout, stiskněte červené tlačítko na zámku pásu.

Bezpečnostní pásy ⇨ 53, systém airbagů ⇨ 58, poloha sedadla ⇨ 45.

Nastavení zrcátka

Nastavení vnitřního zrcátka

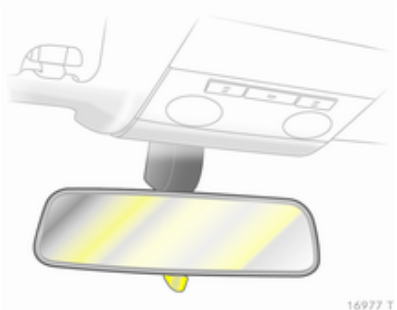

Za účelem snížení oslňování natočte páčku na spodní straně.

Vnitřní zpětné zrcátko ⇨ 39, vnitřní zrcátko s automatickou změnou odrazivosti ⇨ 39.

Nastavení vnějších zrcátek

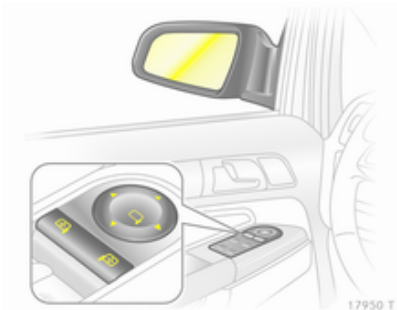

Zvolte příslušné vnější zpětné zrcátko a nastavte jej.

Elektrické nastavení ⇨ 37, vydutá vnější zpětná zrcátka ⇨ 37, sklopení vnějších zpětných zrcátek ⇨ 38, vyhřívání vnějších zpětných zrcátek ⇨ 38.

Nastavení polohy volantu

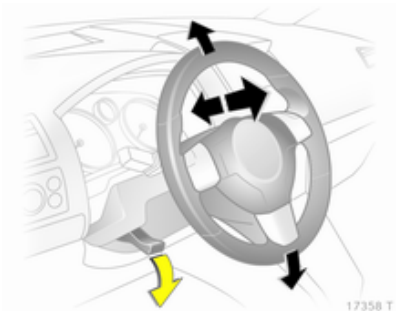

Odjistěte páčku, nastavte volant, potom páčku zajistěte a dbejte, aby byla zcela zajištěná. Volant nastavujte pouze při stojícím vozidle a po odjištění zámku volantu.

Systém airbagů ⇨ 58, polohy zapalování ⇨ 129.

Přehled přístrojové desky

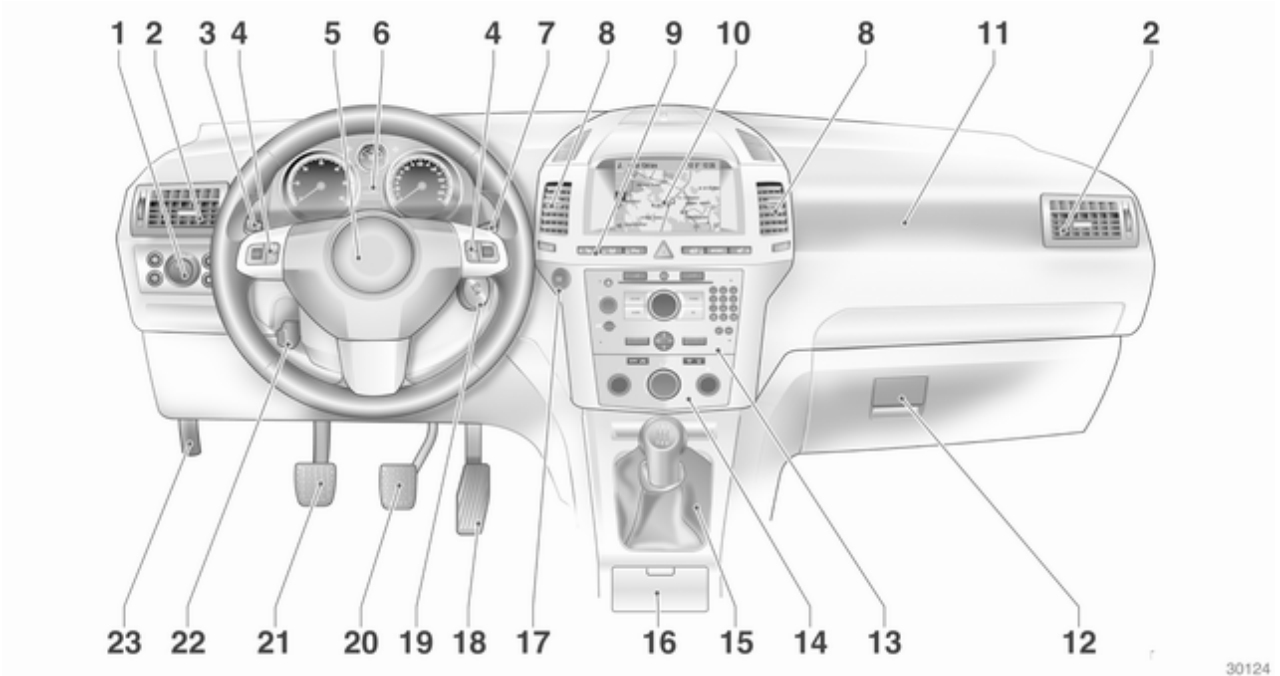

1 Přepínač světel 111
Osvětlení přístrojů 116
Zadní světlo do mlhy 115
Přední světla do mlhy 114
Nastavení sklonu světlometů 112
2 Boční větrací otvory 126
3 Ukazatele změny směru jízdy, světelná houkačka, potkávací světla a dálková světla 114
Výstupní osvětlení 117
Parkovací světla 115
Tempomat 95
4 Ovládací prvky na volantu 78
5 Houkačka 79
Airbag řidiče 58
6 Přístroje 84
7 Stěrač čelního okna, ostřikovače čelního okna, systém ostřikovačů světlometů 79
8 Středové větrací otvory 126
9 Levé vyhřívané sedadlo 48
Systém detekce úniku vzduchu 182
Systém sledování tlaku vzduchu v pneumatikách 182
Ultrazvukový parkovací asistent 91
Výstražná světla 114
Centrální zamykání 31
Sportovní režim 91
Pravé vyhřívané sedadlo 48
Volič paliva 86
10 Informační displej 95
Palubní počítač 105
Elektronicky řízená klimatizace 123
11 Airbag předního spolujezdce 58
12 Odkládací schránka v palubní desce 67
13 Informační a zábavný systém 10
14 Klimatizace 119
15 Páka voliče, mechanická převodovka 137
Automatizovaná mechanická převodovka 138
Automatická převodovka 132
16 Popelník 83
17 **Start/Stop** tlačítko 28
18 Pedál plynu 128
19 Spínací skříňka se zámkem řízení 129
Panel snímačů pro nouzové ovládání systému Open&Start 28
20 Brzdový pedál 142
21 Pedál spojky 128
22 Nastavení polohy volantu 78
23 Uvolňovací páčka kapoty 159

Vnější osvětlení vozidla



Otočný spínač osvětlení

0	=	Vypnuto
≫⋐	=	boční světla
≣D	=	potkávací světla
AUTO	=	Automatické ovládání světel

Stiskněte přepínač světel

⫯D	=	Přední světla do mlhy
D⫶	=	Zadní světlo do mlhy

Osvětlení ⇨ 111, upozornění na rozsvícená světla ⇨ 102.

Světelná houkačka, dálková světla a tlumená světla

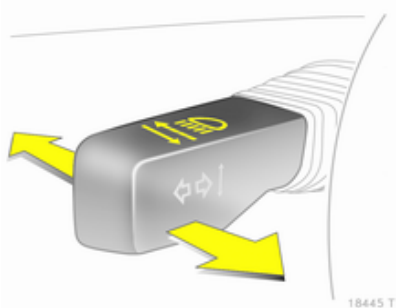

Světelná houkačka	=	Zatáhněte za páku
Dálková světla	=	Zatlačte páčku
Tlumená světla	=	Zatlačte nebo přitáhněte páčku

Dálková světla ⇨ 112, světelná houkačka ⇨ 112.

Směrová světla a signalizace změny jízdního pruhu

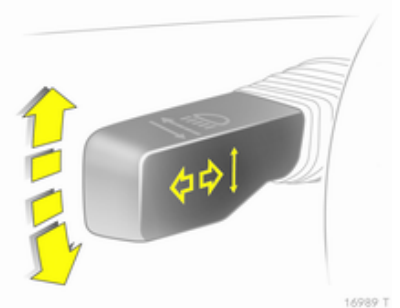

Doprava	=	Páčka nahoru
Doleva	=	Páčka dolů

Směrová světla a signál změny jízdního pruhu ⇨ 114.

Výstražná světla



Ovládaná pomocí tlačítka ⚠.
Výstražná světla ⇨ 114.

Houkačka



Stiskněte .

Systémy ostřikovače a stěračů

Stěrač čelního okna

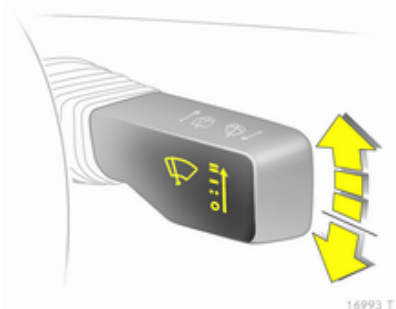

═ = rychlé stírání
— = stěrače pracují pomalu
– – = intervalové stírání nebo automatické zapnutí stěračů u modelu s dešťovým senzorem
O = vypnuto

Pro jedno setření při vypnutém stěrači čelního okna zatlačte páčku dolů.

Stěrač čelního okna ⇨ 79, výměna stírací lišty stěrače ⇨ 164.

Ostřikovače čelního okna a světlometů

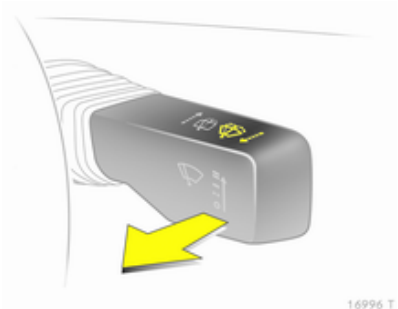

Zatáhněte za páku.

Ostřikovače čelního okna a světlometů ⇨ 79, kapalina ostřikovače ⇨ 161.

Systémy stěrače a ostřikovače zadního okna

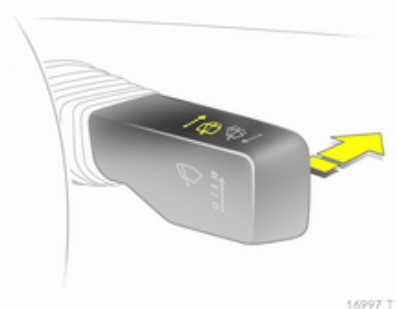

Zapnuté stěrače	=	zatlačte páčku
Vypnuté stěrače	=	opětovně zatlačte páčku
Ostřikovač	=	zatlačte a podržte páčku

Systém stěrače a ostřikovače zadního okna ⇨ 80, výměna lišty stěrače ⇨ 164, kapalina ostřikovače ⇨ 161.

Klimatizace

Vyhřívání zadního okna, vyhřívání vnějších zpětných zrcátek



Vyhřívání se ovládá stisknutím tlačítka .

Vyhřívání zadního okna ⇨ 41.

Odstranění zamlžení a námrazy z oken



Distribuce vzduchu na .

Nastavte ovládací prvek teploty na nejteplejší úroveň.

Nastavte rychlost ventilátoru na nejvyšší úroveň nebo na **A**.

Zapněte klimatizaci .

Stiskněte tlačítko .

Systém regulace prostředí ⇨ 119.

Převodovka

Mechanická převodovka



Zpátečka: řaďte pouze ve stojícím vozidle. Po uplynutí 3 sekund po sešlápnutí pedálu spojky stiskněte uvolňovací tlačítko na páce voliče a zařaďte zpátečku.

Pokud se Vám zpátečku nepodaří zařadit, zařaďte neutrál, uvolněte pedál spojky a znovu jej sešlápněte; poté zkuste zpátečku zařadit znovu.

Mechanická převodovka ⇨ 137.

Automatizovaná mechanická převodovka

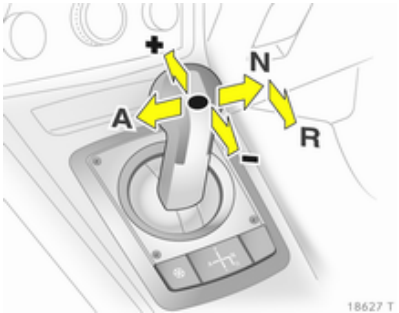

N = poloha neutrálu
● = poloha jízdy
+ = vyšší převodový stupeň
- = nižší převodový stupeň
A = přepínání mezi automatickým a manuálním režimem řazení
R = zpátečka (s blokováním páky voliče)

Automatizovaná mechanická převodovka ⇨ 138.

Automatická převodovka

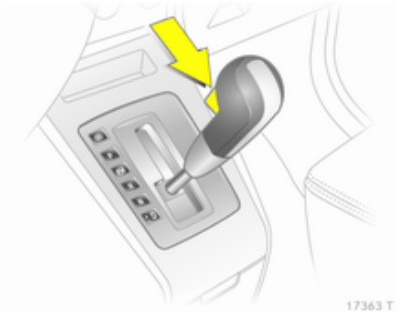

P = parkovací poloha
R = zpátečka
N = poloha neutrálu
D = jízda

Pákou voliče můžete z polohy **P** nebo **N** pohnout pouze při zapnutém zapalování a sešlápnutém pedálu brzdy (blokování páky voliče). Při řazení **P** nebo **R** stiskněte uvolňovací tlačítko na páce voliče.

Automatická převodovka je k dispozici ve dvou verzích ⇨ 132.

Rozjezd

Kontrola před rozjezdem

- Tlak vzduchu v pneumatikách a jejich stav ⇨ 181, ⇨ 217.
- Hladinu motorového oleje a hladiny kapalin ⇨ 160.
- Všechna okna, zrcátka, vnější osvětlení a registrační značky, zda jsou čisté, není na nich sníh nebo námraza a jsou funkční.
- Správná poloha sedadel, bezpečnostních pásů a zrcátek ⇨ 45, ⇨ 55, ⇨ 37.
- Funkci brzd při nízké rychlosti, obzvláště pokud jsou brzdy mokré.

Startování motoru pomocí spínače zapalování

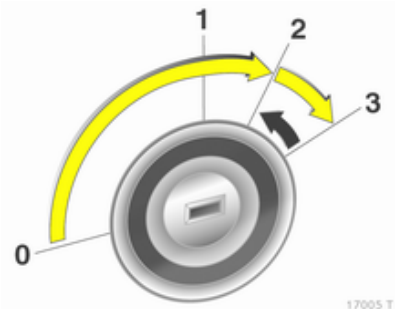

- Otočte klíč do polohy 1
- Mírným pohybem volantu uvolněte zámek řízení
- Sešlápněte spojkový a brzdový pedál, automatická převodovka v **P** nebo **N**
- Nepřidávejte plyn
- Vznětové motory: otočte klíč do polohy 2 pro žhavení a počkejte až do zhasnutí kontrolky
- Otočte klíč do polohy 3 a uvolněte jej v okamžiku, kdy motor naskočí.

Startování motoru pomocí tlačítka Start/Stop

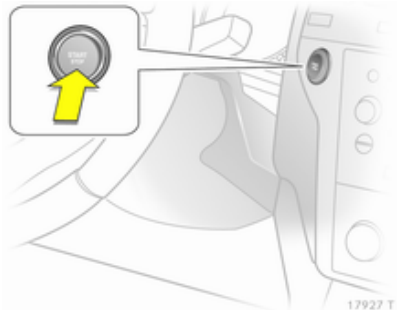

Elektronický klíč musí být uvnitř vozidla.

- Sešlápněte spojkový a brzdový pedál, automatická převodovka v **P** nebo **N**
- Nepřidávejte plyn
- Vznětové motory, krátce stiskněte tlačítko pro spuštění žhavení, mírným pohybem volantu uvolněte zámek řízení, počkejte, až zhasne kontrolka
- Stiskněte tlačítko na 1 sekundu a uvolněte jej v okamžiku, kdy motor naskočí.

Systém Open&Start ⇨ 28.

Parkování

- Parkovací brzdu vždy zabrzděte bez stisknutí uvolňovacího tlačítka. Ve svahu směrem dolů nebo nahoru ji zabrzděte co možno nejpevněji. Současně sešlápněte pedál brzdy, aby se snížily vyvíjené provozní síly.
- Vypnutí motoru. Otočte klíč zapalování do polohy 0 a vyjměte jej nebo ve stojícím vozidle stiskněte tlačítko Start/Stop a otevřete dveře řidiče. Otočte volantem, až se zamkne zámek řízení.

  U vozidel s automatickou převodovkou je možné vyjmout klíč ze spínací skříňky pouze v případě, že je páka voliče v poloze **P**. Jestliže není zařazena poloha **P** nebo není zabrzděna parkovací brzda, bude na displeji převodovky několik sekund blikat „P“.
- Pokud je vozidlo na vodorovném povrchu nebo ve svahu směrem nahoru, zařaďte před vypnutím zapalování první převodový stupeň nebo uveďte páku voliče do polohy **P**. Ve svahu směrem nahoru natočte přední kola směrem od obrubníku.

  Pokud je vozidlo ve svahu směrem dolů, zařaďte před vypnutím zapalování zpátečku nebo uveďte páku voliče do polohy **P**. Natočte přední kola směrem k obrubníku.
- Zamkněte vozidlo pomocí tlačítka ═ na rádiovém dálkovém ovladači nebo pomocí snímače v klice předních dveří.

  Pro aktivování ochrany proti odcizení a systému alarmu stiskněte dvakrát tlačítko ═ nebo se dvakrát dotkněte snímače v klice předních dveří.
- Neparkujte vozidlo na snadno hořlavém povrchu. Vysoká teplota výfukového systému může způsobit vzplanutí povrchu.
- Ve vozidlech s automatizovanou mechanickou převodovkou bliká kontrolka ⓘ několik sekund po vypnutí zapalování, pokud není zatažena parkovací brzda ⇨ 102.
- Zavřete okna.
- Ventilátor chlazení motoru může běžet po vypnutí motoru ⇨ 158.
- Po jízdě s motorem ve vysokých otáčkách nebo při velkém zatížení motoru nechte motor před vypnutím zapalování krátce běžet v nízkém zatížení nebo v neutrálu asi 30 sekund, aby nedošlo k poškození turbodmychadla.

Klíče, zamykání ⇨ 26, dlouhodobé odstavení vozidla ⇨ 157.

Významné funkční prvky

Sedadla ve druhé řadě

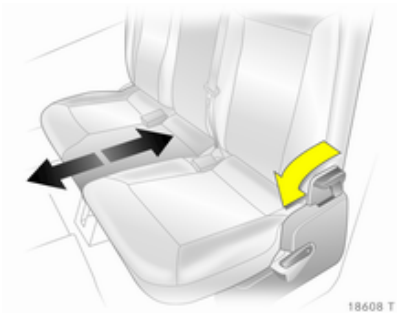

⚠Varování

Při provádění nastavení řady sedadel nebo opěradel mějte ruce mimo oblast pantů.

Posunutí sedadel

Zatlačte uvolňovací páku dopředu a posuňte řadu sedadel. Uvolněte páku a nechte sedadla slyšitelně zajistit v nové poloze.

Nastavení opěradel vnějších sedadel

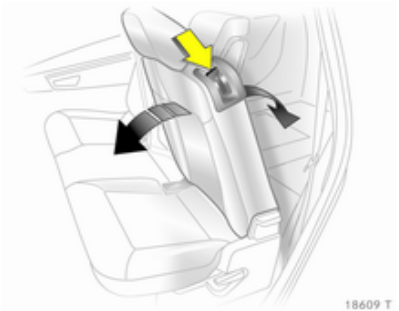

Zatlačte uvolňovací páku dolů, nastavte sklon, uvolněte páku a zajistěte opěradlo.

⚠Varování

Cestující mohou cestovat na sedadle pouze, pokud je opěradlo řádně zajištěné ve vzpřímené poloze.

Sedadla ve třetí řadě

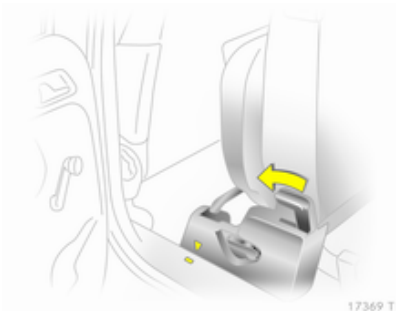

⚠Varování

Při uvádění sedadel do vzpřímené polohy nebo při jejich sklápění mějte ruce z dosahu oblasti pantů.

Nastavení sedadel

Odstraňte podlahovou krytinu ⇨ 70 a kryt zavazadlového prostoru ⇨ 69.

Zatlačte páku dopředu a posuňte druhou řadu sedadel dopředu ke značce.

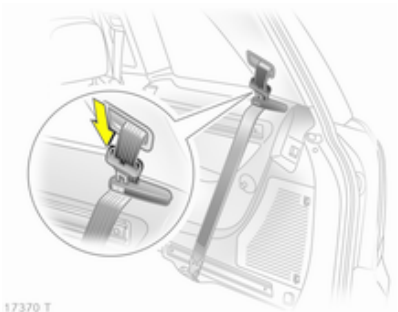

Zaveďte bezpečnostní pásy skrz držáky pásu a zasuňte zámkové spony do držáků.

⚠Varování

Na verzi s postranními kolejničkami v zavazadlovém prostoru postupujte podle pokynů ⇨ 71.



Ze zavazadlového prostoru táhněte sedadlo nahoru pomocí rukojeti.



Natočte sedadlo dozadu až do dosažení vztyčené polohy a slyšitelného zajištění. Rukou podepřete horní stranu opěradla.

Příprava zámků bezpečnostních pásů pro použití ⇨ 55, kryt zavazadlového prostoru ⇨ 69.

⚠ Varování

Když je bezpečnostní pás v používání, nesmí být vedený skrz držák pásu.

Posuňte druhou řadu sedadel do požadované polohy a zajistěte ji.

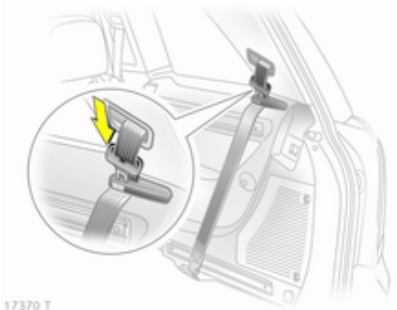

Uskladnění sedadel

Demontujte kryt zavazadlového prostoru ⇨ 69.

Zatlačte páku dopředu a posuňte druhou řadu sedadel dopředu ke značce.

Stisknutím západky uvolněte a zasuňte opěrky hlavy třetí řady zcela dolů.

Zaveďte bezpečnostní pásy skrz držáky pásu a zasuňte zámkové spony do držáků.

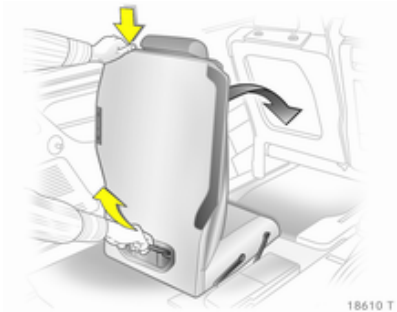

Ze zavazadlového prostoru stiskněte tlačítko na horní straně opěradla a stáhněte opěradlo dolů. Pomocí rukojeti na sedadle táhněte směrem dozadu a nahoru a potom natočte sedadlo dopředu tak, aby zapadlo do podlahy vozidla. Během celé procedury držte sedadlo pomocí rukojeti.

Zatáhněte zámek bezpečnostního pásu ⇨ 55 a nainstalujte podlahovou krytinu ⇨ 70 a kryt zavazadlového prostoru ⇨ 69.

Posuňte druhou řadu sedadel do požadované polohy a zajistěte ji.

Aktivní opěrky hlavy na předních sedadlech

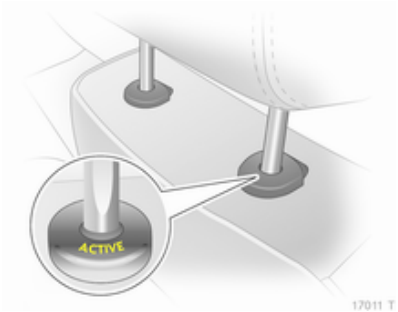

V případě nárazu zezadu se aktivní opěrky hlavy mírně nakloní dopředu. Prostřednictvím opěrky hlavy je hlava účinněji podepřena a je sníženo riziko zranění krční páteře.

Aktivní opěrky hlavy poznáte podle slova **ACTIVE**.

Opěrky hlavy ⇨ 43.

Palubní počítač

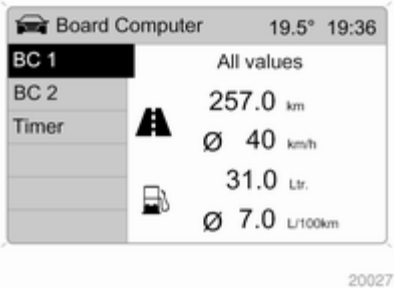

Funkce:

- Range (dojezd)
- Okamžitá spotřeba
- Vzdálenost
- Průměrná rychlost
- Celková spotřeba
- Průměrná spotřeba
- Stopky
- Tlak vzduchu v pneumatikách

Palubní počítač ⇨ 105, ⇨ 107.

Funkční test



Funkční test monitoruje:

- Hladiny kapalin
- Tlak vzduchu v pneumatikách
- Baterii rádiového dálkového ovladače
- Alarm
- Důležité žárovky osvětlení exteriéru, včetně kabelů a pojistek.

Zprávy displeje ⇨ 102.

Režim Sport



Aktivujte stisknutím tlačítka **SPORT**.

Režim Sport se používá k dosažení přímějšího odpružení a řízení. Motor lépe reaguje na sešlápnutí plynového pedálu. U automatizované mechanické převodovky a automatické převodovky je pozměněno řazení převodových stupňů.

Režim Sport ⇨ 144.

FlexOrganizer

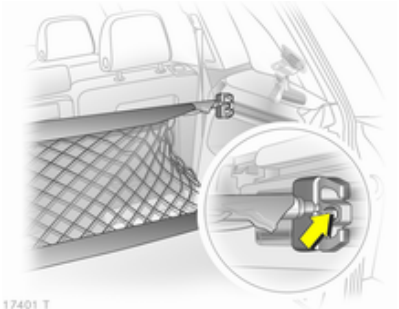

Boční stěny obsahují přídržné proužky, kterými mohou být upevněny různé prvky k rozdělení zavazadlového prostoru nebo upevnění nákladu.

Systém se skládá z následujících částí:

- adaptéry
- variabilní dělicí síť
- síťové kapsy na boční stěny
- háčky v zavazadlovém prostoru

FlexOrganizer ⇨ 71.

Systém detekce úniku vzduchu v pneumatikách



Jestliže pneumatika ztrácí tlak, zmenšuje se. Potom se otáčí rozdílnou rychlostí než ostatní pneumatiky. Jestliže systém odhalí v otáčkách kol rozdíl, rozsvítí se červeně kontrolka (!).

Systém detekce úniku vzduchu ⇨ 182.

Systém monitorování tlaku vzduchu v pneumatikách

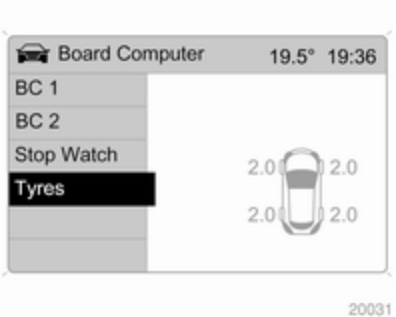

Každé kolo je vybaveno senzorem tlaku vzduchu pro sledování tlaku vzduchu v pneumatice.

Během jízdy se aktuální tlaky v pneumatikách zobrazují v menu **Board Computer (Palubní počítač)**.

Tlaky v pneumatikách, které mají odchylku, se zobrazují ve formě zprávy na Info-Display.

Systém sledování tlaku vzduchu v pneumatikách ⇨ 182.

Adaptivní přední osvětlení

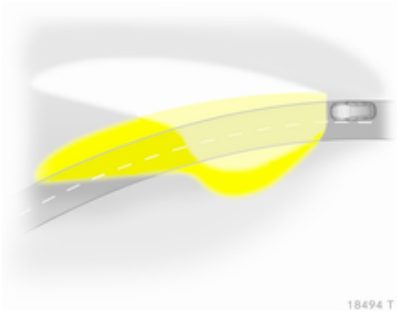

Tento systém zlepšuje osvětlení zatáček a zvyšuje dosah světlometů.

Kužel světla se otáčí podle polohy volantu a rychlosti vozidla.

Při vysoké rychlosti a trvalé jízdě přímým směrem se kužely světel automaticky mírně přizvednou, čímž se zvýší dosah světlometů.

Adaptivní přední osvětlení ⇨ 113.

Provoz na zemní plyn

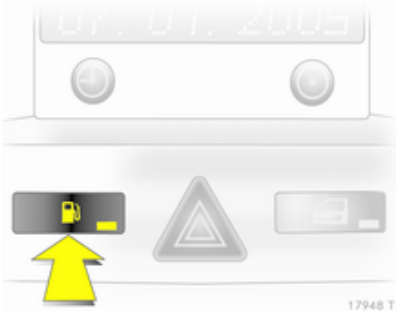

Tento speciálně vyvinutý motor je konstruován pro provoz na zemní plyn a benzín.

Tlačítko ⛽ se používá pro přepínání mezi provozem na benzín a zemní plyn.

Stav kontrolky LED signalizuje, který typ paliva je právě používán.

Provoz na zemní plyn	=	LED nesvítí.
Provoz na benzín	=	LED svítí.

Zemní plyn ⇨ 86, ⇨ 149.

Filtr pevných částic

Systém filtru pevných částic odstraňuje škodlivé saze z výfukových plynů. Tento systém obsahuje funkci samočinného čištění, která pracuje automaticky během jízdy. Filtr se čistí prostřednictvím spalování sazí při vysoké teplotě. K tomuto procesu dochází automaticky při daných jízdních podmínkách a může trvat až 25 minut. Během této doby může být vyšší spotřeba paliva. Vydávání zápachu a kouře během tohoto procesu je normálním jevem.



Za určitých jízdních podmínek, např. při krátkých cestách, se systém nemůže sám automaticky vyčistit.

Jestliže vyžaduje filtr čištění a předchozí jízdní podmínky neumožnily automatické vyčištění, bude blikat kontrolka .

Další pokyny ⇨ 131.

Klíče, dveře a okna

Klíče, zámky 26
Dveře 34
Zabezpečení vozidla 35
Vnější zrcátka 37
Vnitřní zrcátka 39
Okna 39
Střecha 42

Klíče, zámky

Klíče

Výměna klíčů

Číslo klíče je specifikované v kartě vozidla nebo na odnímatelném štítku.

Číslo klíče je nutné sdělit při objednávání náhradních klíčů, jelikož je součástí systému imobilizéru.

Pokud se provádí výměna elektronických klíčů systému Open&Start, musejí se dealerovi předat veškeré klíče vyžadující naprogramování.

Zámky ⇨ 195, systém Open&Start, elektronický klíč ⇨ 28.

Klíč s výklopnou planžetou



Stisknutím tlačítka vyklopíte planžetu klíče. Pro sklopení klíče nejprve stiskněte tlačítko.

Car Pass

Car Pass obsahuje údaje o vozidle související se zabezpečením a měl by být proto skladován na bezpečném místě.

Pokud je vozidlo přijato do servisní dílny, jsou tyto údaje o vozidle potřebné k provedení určitých operací.

Rádiový dálkový ovladač

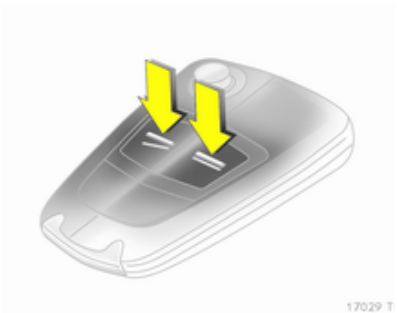

Můžete jej použít k ovládání:

- Centrální zamykání,
- Mechanická ochrana proti odcizení,
- Alarm,
- Elektricky ovládaná okna.

Rádiové dálkové ovládání má dosah cca 5 metrů. Tento dosah může být ovlivněn vnějšími vlivy. Výstražná světla potvrzují činnost.

Zacházejte s ním s péčí, chraňte jej před vlhkostí a vysokými teplotami a nepoužívejte jej zbytečně.

Porucha

Pokud nefunguje rádiové dálkové ovládání centrálního zamykání, může to být z těchto důvodů:

- Je překročen dosah,
- Příliš nízké napětí akumulátoru,
- Časté, opakované používání rádiového dálkového ovladače v době, kdy je mimo dosah, což bude vyžadovat opětovnou synchronizaci,
- Pokud opakovaným používáním v krátkém intervalu přetížíte systém centrálního zamykání, automaticky se krátkodobě přeruší napájení,
- Rádiové vlny dálkového ovladače jsou rušeny jiným zdrojem.

Odemknutí ⇨ 31.

Výměna baterie rádiového dálkového ovladače

Vyměňte baterii, jakmile zkrátí provozní dosah.

Baterie nepatří do domácího odpadu. Musejí se zlikvidovat v příslušné recyklační sběrně.

Klíč s výklopnou planžetou

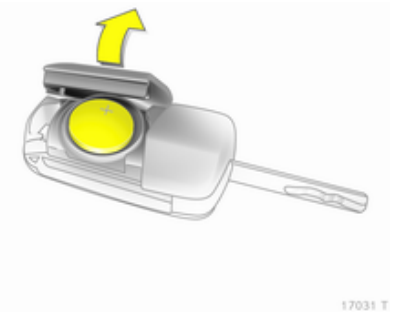

Vyklopte klíč a otevřete jednotku. Vyměňte baterii (typ baterie CR 2032), přičemž věnujte pozornost poloze baterie. Zavřete jednotku a proveďte synchronizaci.

Klíč s nevýklopnou planžetou

Baterii nechte vyměnit v odborném servisu.

Synchronizace rádiového dálkového ovladače

Po výměně baterie odemkněte dveře klíčem v zámku dveří řidiče.
K synchronizaci rádiového dálkového ovladače dojde při zapnutí zapalování.

Nastavení uložená v paměti

Když je vozidlo uzamčeno, uloží se automaticky poslední nastavení specifická pro použitý klíč:

- Elektronicky řízená klimatizace,
- Info-Display,
- Informační systém,
- Osvětlení panelu přístrojů.

Uložená nastavení se automaticky použijí při příštím odemykání pomocí tohoto klíče.

Open&Start systém



Umožňuje ovládání následujících bez použití mechanického klíče

- Centrální zamykání,
- Mechanická ochrana proti odcizení,
- Alarm,
- Elektricky ovládaná okna,
- Zapalování a startér.

Jednoduše stačí, aby měl řidič elektronický klíč u sebe.

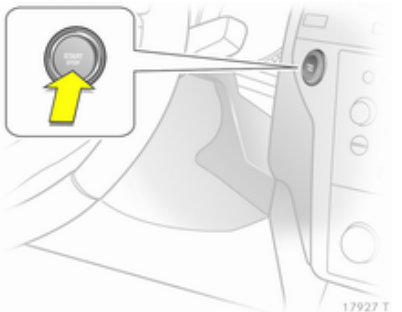

Stiskněte tlačítko **Start/Stop**. Zapne se zapalování. Imobilizér a zámek řízení jsou deaktivované.

Pro nastartování motoru stiskněte a podržte tlačítko **Start/Stop**, zatímco je sešlápnutý brzdový a spojkový pedál.

Automatická převodovka: motor je možné nastartovat pouze s pákou voliče v **P** nebo **N**.

Opětovným stisknutím tlačítka **Start/Stop** se vypne motor a zapalování. Vozidlo nesmí být v pohybu. Současně se aktivuje imobilizér.

Pokud je vypnuté zapalování a vozidlo stojí, automaticky se aktivuje zámek volantu, když jsou otevřeny nebo zavřeny dveře řidiče.

Kontrolka ⇨ 94.

Poznámky

Nedávejte elektronický klíč do zavazadlového prostoru nebo před Info-Display.

Aby byla zaručena neomezená funkčnost, musejí být snímací pole v klikách dveří udržovány v čistotě.

Jestliže je vybitý akumulátor, nelze odjistit zámek sloupku řízení a proto se nesmí vozidlo odtahovat, startovat roztahováním nebo postrčením.

Rádiový dálkový ovladač

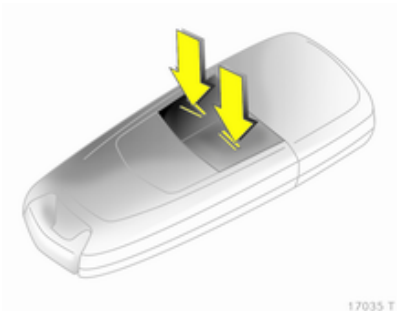

Elektronický klíč má rovněž funkci rádiového dálkového ovládání.

Nouzové ovládání

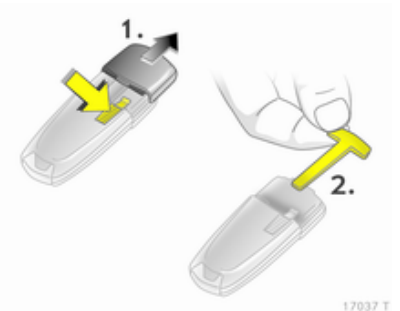

Jestliže dojde také k selhání rádiového dálkového ovládání, je možné dveře řidiče zamknout nebo odemknout pomocí nouzového klíče v elektronickém klíči: stiskněte zamykací mechanismus a vyvinutím mírného tlaku odstraňte víčko. Tlačte nouzový klíč směrem ven přes zarážku a vyjměte jej.

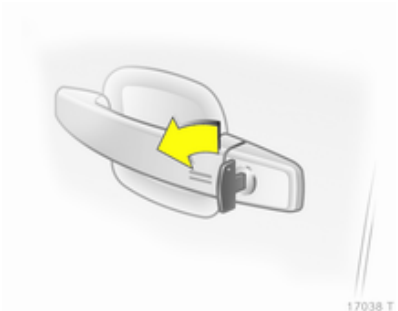

Nouzový klíč může zamykat a odemykat pouze dveře řidiče. Odemknutí celého vozidla ⇨ 31. Na vozidlech s alarmem se při odemknutí vozidla může alarm spustit. Alarm deaktivujte zapnutím zapalování.

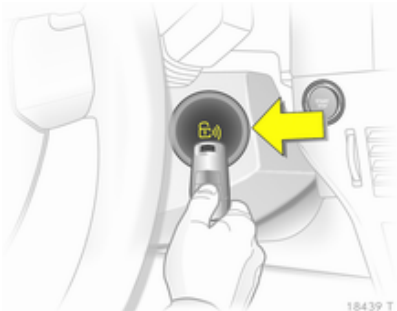

Podržte elektronický klíč v označené poloze a stiskněte tlačítko **Start/Stop**.

Pro vypnutí motoru tiskněte tlačítko **Start/Stop** nejméně 2 sekundy.

Zamkněte dveře řidiče pomocí nouzového klíče. Zamknutí celého vozidla ⇨ 31.

Tato možnost je určena pouze pro nouzové případy. Vyhledejte pomoc v servisu.

Výměna baterie v elektronickém klíči



Okamžitě vyměňte baterii v případě, že systém již nefunguje správně nebo pokud se zkrátil provozní dosah. Nutnost výměny baterie je signalizována prostřednictvím **InSP3** na displeji servisního intervalu nebo prostřednictvím zprávy funkčního testu v Info-Display ⇨ 103.

Akumulátory nepatří do domácího odpadu. Musejí se nechat zlikvidovat v příslušné recyklační sběrně.



Za účelem výměny baterií stiskněte zajišťovací mechanismus a sejměte víčko vyvíjením mírného tlaku. Tlačte víčko na druhé straně směrem ven.

Vyměňte baterii (typ baterie CR 2032), věnujte pozornost poloze baterie. Zajistěte víčka.

Synchronizace rádiového dálkového ovladače

Během každého startovacího postupu se rádiové dálkové ovládání samo automaticky synchronizuje.

Porucha

Pokud nelze ovládat centrální zamykání nebo nelze startovat motor, může být příčinou jedno z následujících:

- Závada dálkového ovladače ⇨ 27,
- elektronický klíč se nachází mimo provozní dosah.

Příčinu poruchy odstraňte změnou polohy elektronického klíče.

Centrální zamykání

Odemyká a zamyká dveře, zavazadlový prostor a dvířka palivové nádrže.

Zatažením za vnitřní kliku dveří se celé vozidlo odemkne a otevřou se dveře.

Poznámky

V případě nehody o určité síle nárazu se vozidlo automaticky odemkne.

Odemknutí

Rádiový dálkový ovladač

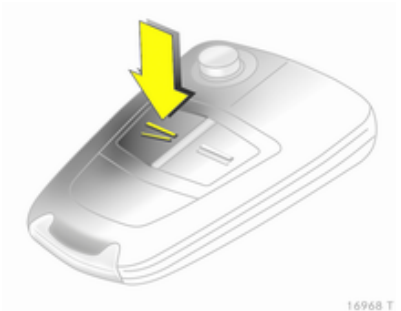

Stiskněte tlačítko ⏤.

Elektronický klíč

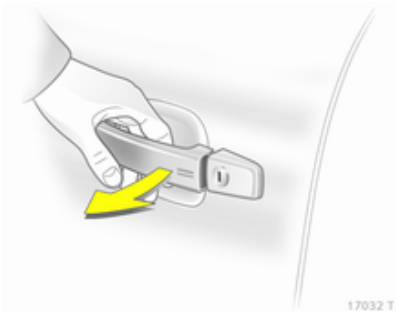

Zatáhněte za kliku dveří nebo stiskněte tlačítko pod lištou dveří zavazadlového prostoru.

Elektronický klíč se musí nacházet vně vozidla, v provozním dosahu přibl. 1 metr od vozidla.

Zamknutí

Zavřete dveře, zavazadlový prostor a dvířka palivové nádrže. Nejsou-li dveře řidiče správně zavřené, centrální zamykání nebude fungovat.

Rádiový dálkový ovladač

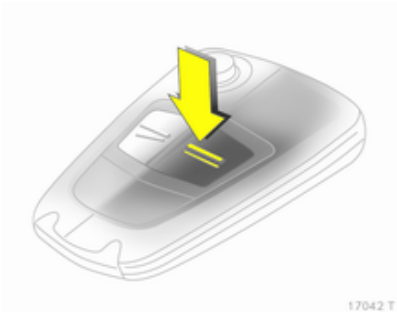

Stiskněte tlačítko ⚌.

Elektronický klíč

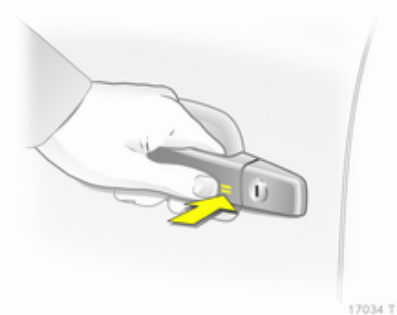

Dotkněte se snímacího pole v klice některých předních dveří.

Elektronický klíč se musí nacházet vně vozidla, v provozním dosahu přibl. 1 metr od vozidla. Uvnitř vozidla nesmí být žádný další elektronický klíč.

Aby bylo možné vozidlo odemknout, musejí nejprve uplynout 2 sekundy. Během této doby je možné zkontrolovat, zda je vozidlo zamknuté.

Poznámky
Vozidlo se automaticky nezamkne.

Tlačítko centrálního zamykání

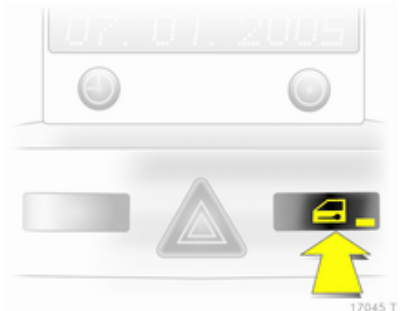

Stiskněte tlačítko 🚗: dveře jsou zamknuté nebo odemknuté.

Dioda LED v tlačítku 🚗 se po uzamčení pomocí rádiového dálkového ovládání rozsvítí asi na 2 minuty.

Pokud jsou dveře uzamčeny zevnitř během jízdy, zůstane dioda LED rozsvícená.

Porucha dálkového ovládání nebo elektronického klíče

Odemknutí

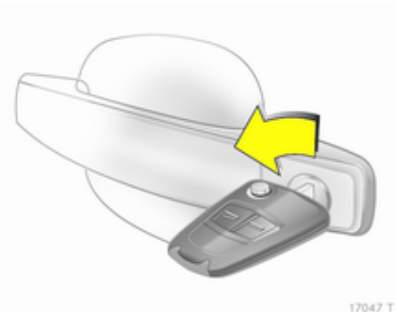

Otočte klíč nebo nouzový klíč ⇨ 28 v zámku dveří řidiče dopředu až nadoraz. Celé vozidlo se odemkne při otevření dveří řidiče.

Zamknutí

Zavřete dveře řidiče, otevřete dveře spolujezdce, stiskněte tlačítko centrálního zamykání 🚗. Vozidlo se zamkne. Zavřete dveře spolujezdce.

Výpadek centrálního zamykání

Odemknutí

Otočte klíč nebo nouzový klíč ⇨ 28 v zámku dveří řidiče dopředu až nadoraz. Ostatní dveře můžete otevřít vnitřní klikou (není možné, pokud je aktivována mechanická ochrana proti odcizení). Zavazadlový prostor a dvířka palivové nádrže zůstanou zamknuté. Zapnutím zapalování deaktivujete ochranu proti odcizení ⇨ 35.

Zamknutí

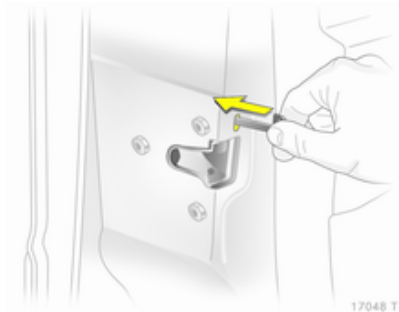

Zasuňte klíč nebo nouzový klíč ⇨ 28 do otvoru nad zámkem na vnitřní straně dveří a stisknutím aktivujte zámek, dokud neuslyšíte cvaknutí. Potom zavřete dveře. Tento postup je nutné provést u každých dveří. Dveře řidiče je také možné zamknout zvenku pomocí klíče. Dvířka palivové nádrže a dveře zavazadlového prostoru není možné zamknout.

Dětské pojistky

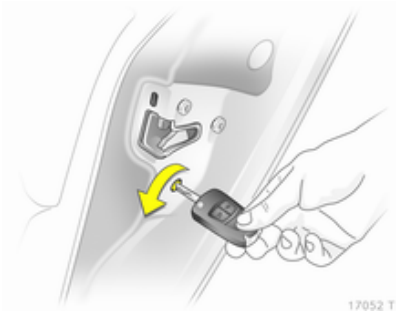

⚠Varování

Pokud na zadních sedadlech sedí děti, použijte dětské zámkové pojistky.

Pomocí klíče nebo vhodného šroubováku otočte ovladač na zámku zadních dveří do vodorovné polohy. Dveře nyní nemůžete zevnitř otevřít.

Dveře

Zavazadlový prostor

Otevření

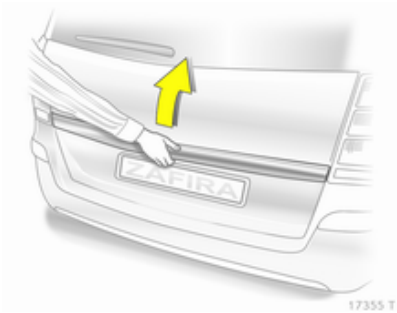

Stiskněte tlačítko pod lištou.

⚠Varování

Při přepravě objemných předmětů nejezděte s otevřenými nebo pootevřenými dveřmi zavazadlového prostoru, protože by do vozidla mohly vnikat toxické výfukové plyny.

Poznámky
Montáž určitého těžkého příslušenství na dveře zavazadlového prostoru může mít nepříznivý vliv na jejich setrvání v otevřené poloze.

Zavření

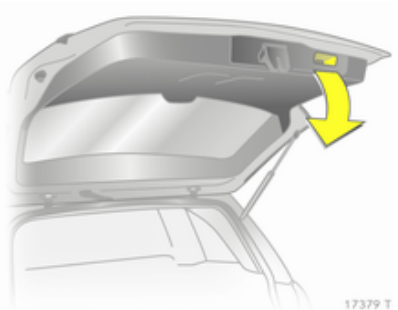

Použijte vnitřní kliku.

Během zavírání netiskněte tlačítko pod lištou, neboť by tím došlo k opětovnému odblokování dveří zavazadlového prostoru.

Zabezpečení vozidla

Mechanická ochrana proti odcizení

⚠Varování

Nepoužívejte tento systém, pokud ve vozidle zůstávají cestující! Dveře není možno zevnitř odemknout.

Systém natrvalo zamkne (deadlock) všechny dveře. Všechny dveře musejí být zavřené, jinak nemůže být systém aktivován.

Jestliže bylo zapnuté zapalování, musejí být dveře řidiče jednou otevřeny a zavřeny, aby mohl být vůz zajištěn.

Odemknutím vozidla se deaktivuje mechanická ochrana proti odcizení. Toto není možné pomocí tlačítka centrálního zamykání.

Aktivování pomocí rádiového dálkového ovladače

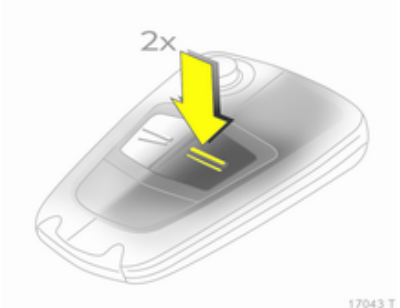

Do 15 sekund stiskněte ⚌ dvakrát.

Aktivování pomocí elektronického klíče

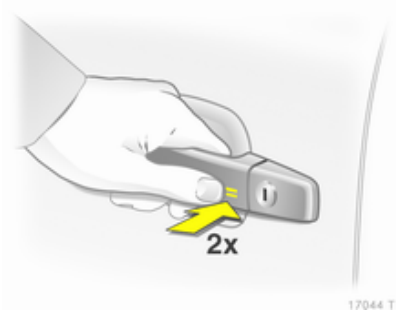

Do 15 sekund se dvakrát dotkněte snímacího pole v klice předních dveří.

Elektronický klíč se musí nacházet vně vozidla, v provozním dosahu přibl. 1 metr od vozidla.

Systém alarmu

Alarm začleňuje mechanickou ochranu proti odcizení a tyto systémy pracují společně.

Monitoruje:

- Dveře, zavazadlový prostor, kapotu,
- Prostor pro cestující,
- Náklon vozidla, např. pokud je zvedáno,
- Zapalování.

Aktivace

Systém se zapne po uzamknutí opakovaným stisknutím ═ na rádiovém dálkovém ovladači nebo opakovaným stisknutím snímacího pole v klice předních dveří.

Poznámky

Změny v interiéru vozidla, jako například použití potahů sedadel a otevření oken, mohou mít nepříznivý vliv na funkci prostorové ochrany.

Zapnutí alarmu bez ochrany prostoru pro cestující a čidla náklonu



Pokud jsou ve vozidle ponechána zvířata vypněte, kvůli vysoké úrovni ultrazvukového signálu nebo pohybům spouštějícím alarm, sledování prostoru pro cestující a náklonu vozidla. Sledování rovněž vypněte při převozu vozidla lodí nebo vlakem.

1. Zavřete zavazadlový prostor, kapotu a okna.
2. Stiskněte tlačítko ⓘ. LED dioda v tlačítku 🚗 bliká maximálně 10 sekund
3. Zavřete dveře.
4. Aktivujte alarm. LED svítí. Po přibližně 10 sekundách je systém aktivován. LED dioda bliká, dokud systém nedeaktivujete.

LED dioda



Během prvních 10 sekund po aktivaci systému alarmu:

LED svítí	=	Test, prodleva zapalování,
Dioda LED rychle bliká	=	Otevřené dveře, zavazadlový prostor nebo kapota nebo porucha systému.

Po uplynutí přibližně 10 sekund po aktivaci systému alarmu:

Dioda LED bliká pomalu	=	Aktivní systém,
LED dioda svítí po dobu přibližně 1 sekundy	=	Funkce vypínání.

V případě poruch vyhledejte pomoc v servisu.

Deaktivace

Odemknutí vozidla systém alarmu vypne.

Poplach

Když se alarm spustí, vydává akustický signál (houkačka) a vizuální signál (výstražná světla). Jejich počet a doba trvání jsou určeny zákonem.

Siréna alarmu může být deaktivována stisknutím tlačítka na rádiovém dálkovém ovladači nebo zapnutím zapalování.

Alarm může být deaktivován pouze stisknutím tlačítka ⚌ nebo zapnutím zapalování.

Imobilizér

Systém kontroluje, zda je možné vozidlo nastartovat použitým klíčem. Pokud je vysílač (transponder) v klíči rozpoznán, je možné motor startovat.

Imobilizér se sám automaticky aktivuje po vyjmutí klíče ze zapalování nebo po vypnutí motoru stisknutím tlačítka **Start/Stop**.

Kontrolka ⇨ 90.

Poznámky

Imobilizér nezamyká dveře. Proto při opouštění vozidla vždy zamkněte vozidlo a aktivujte alarm ⇨ 31, ⇨ 35.

Vnější zrcátka

Vydutý tvar

Vyduté vnější zrcátko obsahuje asferickou oblast a snižuje výskyt mrtvých bodů. Tvar zrcátka způsobuje, že se objekty jeví jako menší, což bude mít vliv na schopnost odhadovat vzdálenosti.

Elektrické nastavení

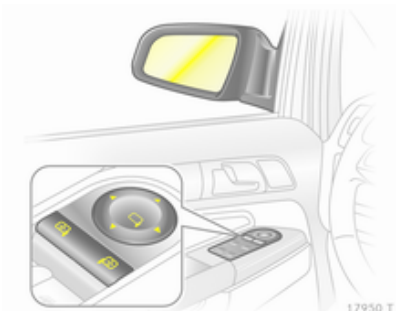

Nejprve zvolte příslušné vnější zpětné zrcátko a potom jej natočte pomocí ovládacího prvku.

Sklopení



S ohledem na bezpečnost chodců je uchycení vnějších zpětných zrcátek konstruováno tak, že se při nárazu dostatečnou silou vyklopí ze své polohy. Lehkým tlakem je možno zrcátko opět vrátit do jeho původní polohy.

Manuální sklopení

Vnější zpětná zrcátka je možné sklopit mírným zatlačením na vnější okraj tělesa zrcátka.

Elektrické sklopení

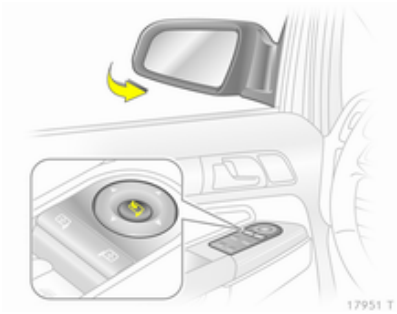

Stiskněte tlačítko a obě vnější zpětná zrcátka se sklopí.

Stiskněte opětovně tlačítko - obě vnější zpětná zrcátka se vrátí do původní polohy.

Pokud je elektricky sklopné zrcátko vysunuto manuálně, stisknutím tlačítka se elektricky vysune pouze druhé zrcátko.

Vyhřívané



Ovládá se stisknutím tlačítka .

Vyhřívání funguje za chodu motoru a vypne se automaticky po uplynutí krátké doby.

Vnitřní zrcátka

Manuální změna odrazivosti

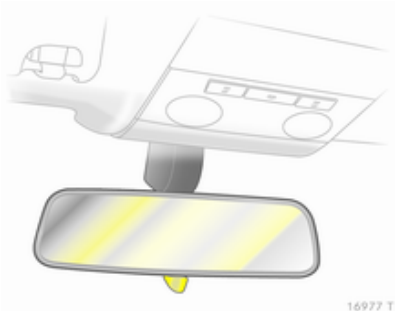

Za účelem snížení oslňování otočte páčku na spodní straně tělesa zrcátka.

Vnitřní zpětné zrcátko

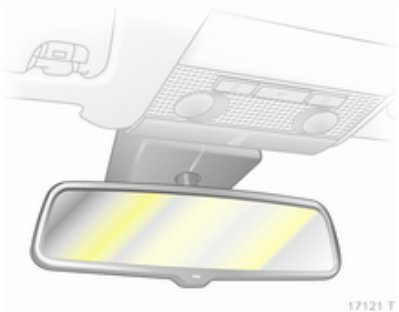

V noci je automaticky regulováno oslnění vozidly jedoucími za Vámi.

Okna

Čelní sklo

Čelní sklo odrážející teplo

Vrstva na čelním skle odrážejícím teplo odráží sluneční záření. Dále se mohou od skla odrážet datové signály, např. z jednotek pro registraci mýtného.

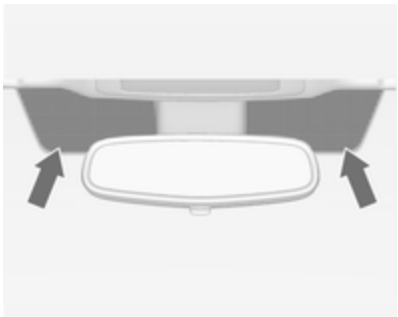

Vyznačené plochy na čelním skle nejsou touto vrstvou pokryty. Zařízení používaná k elektronické registraci dat a platbě poplatků se musí

připevnit do těchto míst. Jinak by se mohlo stát, že registrace dat nebude probíhat správně.

Nálepky na čelním skle

Nelepte na čelní sklo do prostoru kolem vnitřního zrcátka dálniční nálepky apod. Mohlo by dojít k zakrytí detekční zóny snímače a k omezení výhledu kamery v tělesu zrcátka.

Manuálně ovládaná okna

Okna dveří je možné otevírat nebo zavírat pomocí spouštěčů oken.

Elektricky ovládaná okna

⚠ Varování

Při obsluze elektricky ovládaných oken buďte opatrní. Hrozí nebezpečí zranění, zejména dětem.

Jestliže přepravujete na zadním sedadle děti, zapněte dětskou bezpečnostní pojistku elektricky ovládaných oken.

Při zavírání oken a střešního okna dávejte pozor. Vždy se přesvědčte, že jejich pohybu nic nebrání.

Elektricky ovládaná okna je možné ovládat

- při zapnutém zapalování,
- během 5 minut po vypnutí zapalování,
- během 5 minut po otočení klíče ve spínací skříňce do polohy 1.

Po vypnutí zapalování se ukončí pohotovostní režim, pokud jsou otevřeny dveře řidiče.



Použitím ovládacího prvku otevřete nebo zavřete okno.

U vozidel s automatickou funkcí se pohyb okna zastaví opětovným zatáhnutím nebo stisknutím spínače.

Bezpečnostní funkce

Když okno při automatickém zavírání narazí na překážku, zastaví se ihned jeho pohyb a okno se opět otevře.

V případě potíží se zavíráním z důvodu námrazy nebo podobné příčiny použijte za spínač několikrát za účelem zavření okna v krocích.

Dětská pojistka zadních oken



Pro aktivování nebo deaktivování spínačů v zadních dveřích je možné použít spínač ⊠.

Ovládání oken zvenku

Okna je možné zvenku dálkově ovládat.

Rádiový dálkový ovladač

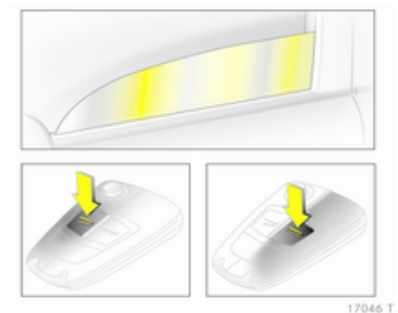

Tiskněte ⥣ nebo ⥥, dokud se okna neotevřou nebo nezavřou.

Elektronický klíč

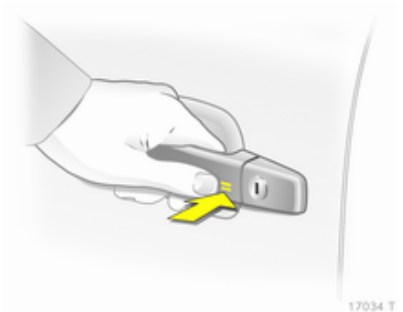

Pro zavření se dotkněte snímacího pole v klice dveří až do kompletního zavření všech oken.

Elektronický klíč se musí nacházet vně vozidla, v provozním dosahu přibl. 1 metr od vozidla.

Přetížení

Pokud jsou okna opakovaně uváděna do pohybu během krátkého intervalu, vypne se na určitý čas jejich činnost.

Porucha

Jestliže nemohou být okna otevřena nebo zavřena automaticky, aktivujte elektroniku oken následovně:

1. Zavřete dveře.
2. Zapněte zapalování.
3. Zcela zavřete okno a držte tlačítko dalších 5 sekund.
4. Zcela otevřete okno a držte tlačítko další 1 sekundu.
5. Tento postup zopakujte pro každé okno.

Vyhřívání zadního okna



Ovládá se stisknutím tlačítka .

Vyhřívání funguje za chodu motoru a vypne se automaticky po uplynutí krátké doby.

V závislosti na typu motoru se vyhřívání zadního okna automaticky zapne, když probíhá čištění odlučovače pevných částic.

Sluneční clony

Sluneční clony lze sklopit dolů nebo do strany, jako ochranu před slunečním svitem.

Pokud mají sluneční clony zabudovaná zrcátka, musejí být kryty zrcátek během jízdy zavřené.

Střecha

Střešní okno

Na střední část střechy nenalepujte žádné nálepky. Nezakrývejte vozidlo plachtou.

Sluneční clona

Sluneční clona se ovládá elektricky.

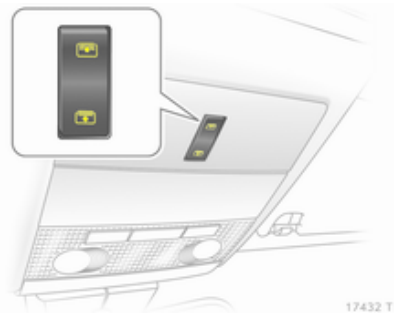

Pro otevření stiskněte tlačítko a pro zavření . Pro úplné zavření stiskněte a podržte tlačítko.

Sedadla, zádržné prvky

Opěrky hlavy 43
Přední sedadla 45
Zadní sedadla 49
Bezpečnostní pásy 53
Systém airbagů 58
Dětské zádržné prvky 61

Opěrky hlavy

Poloha

⚠Varování

Jezděte pouze s opěrkou hlavy nastavenou do správné polohy.

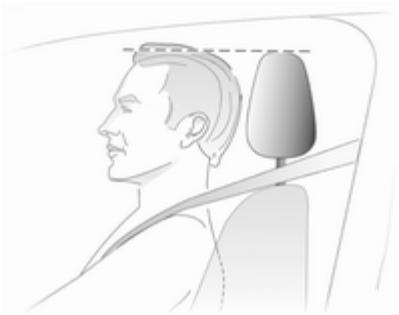

Horní okraj opěrky hlavy by měl být v úrovni s horní částí hlavy. Pokud není možné, pro velmi vysoké cestující, takto opěrku nastavit, musíte ji vysunout do nejvyšší polohy; pro velmi malé cestující ji nastavte do nejnižší polohy.

Nastavení

Opěrky hlavy s uvolňovacím tlačítkem

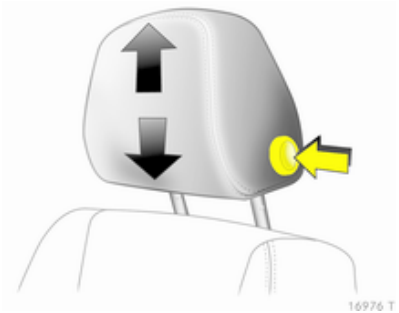

Stiskněte tlačítko, nastavte výšku a zablokujte.

Opěrky hlavy bez uvolňovacího tlačítka

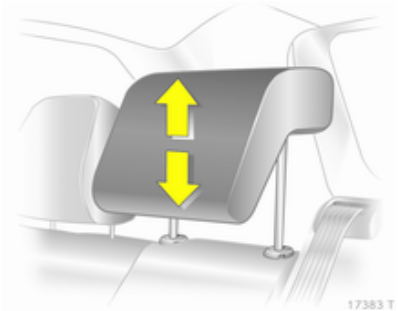

Táhněte opěrku hlavy nahoru nebo stisknutím západky uvolněte opěrku a zatlačte ji dolů.

Demontáž



Stiskněte západky a vytáhněte opěrku hlavy.

Aktivní opěrky hlavy

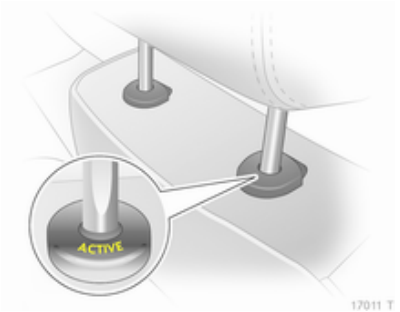

V případě nárazu zezadu se aktivní opěrky hlavy mírně nakloní dopředu. Hlava je účinněji podepřena, takže je sníženo riziko zranění krční páteře.

Aktivní opěrky hlavy poznáte podle nápisu **ACTIVE** na vodicích kroužcích opěrek hlavy.

Poznámky
Schválené příslušenství smí být upevněné k opěrce hlavy sedadla předního spolujezdce pouze v případě, že sedadlo není právě používáno.

Přední sedadla

Poloha sedadla

⚠ Varování

Jezděte pouze se správně nastaveným sedadlem.



- Seďte tak, aby Vaše pánev byla co možná nejblíže k opěradlu. Nastavte vzdálenost mezi sedadlem a pedály tak, aby byly při sešlápnutí pedálů nohy mírně pokrčené. Posuňte sedadlo předního spolujezdce co nejdále dozadu.
- Seďte tak, aby Vaše ramena byla co možná nejblíže k opěradlu. Nastavte sklon opěradla tak, abyste mohli snadno dosáhnout na volant s mírně pokrčenými pažemi. Při otáčení volantem udržujte kontakt mezi rameny a opěradlem. Nezaklánějte opěradlo příliš dozadu. Doporučujeme maximální sklon přibližně 25°.
- Nastavte volant ⇨ 78.
- Nastavte výšku sedadla dostatečně vysoko, abyste měli jasný výhled na všech stranách a na veškeré displeje přístrojů. Mezi hlavou a střešním rámem by měl být prostor nejméně pro jednu ruku. Vaše stehna by měla lehce spočívat na sedadle bez zatlačování do sedadla.
- Nastavte opěrku hlavy ⇨ 43.
- Nastavte výšku bezpečnostního pásu ⇨ 55.
- Nastavte stehenní oporu tak, aby byla mezi okrajem sedadla a kolení jamkou mezera široká přibližně dva prsty.
- Nastavte bederní opěrku tak, aby podpírala přirozený tvar páteře.

Nastavení sedadla

⚠ Nebezpečí

Seďte alespoň 25 cm od volantu, čímž umožníte bezpečné nafouknutí airbagu.

⚠ Varování

Nikdy nenastavujte sedadla během jízdy, jelikož by se jejich pohyb mohl stát nekontrolovatelným.

Poloha sedadla

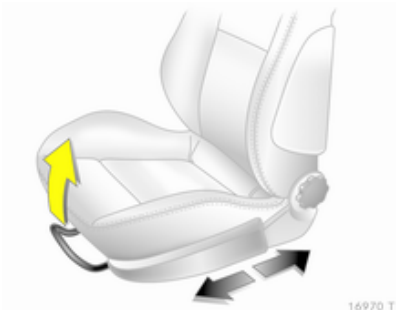

Zdvihněte rukojeť, posuňte sedadlo, uvolněte rukojeť.

Opěradla sedadel



Otáčejte nastavovacím kolečkem. Při nastavování opěradla se o něj neopírejte.

Výška sedadla



Pumpovací pohyb páčkou

nahoru = vyšší
dolu = nižší

Sklon sedadla

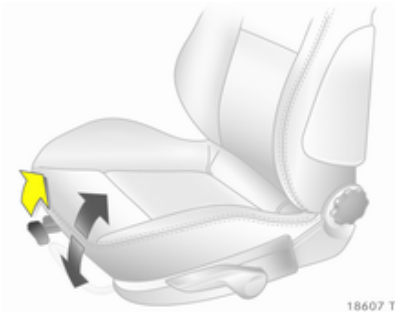

Zatáhněte za páčku a nastavte sklon přesunutím váhy těla. Uvolněte páčku a slyšitelně sedadlo zajistěte v jeho poloze.

Bederní opěrka

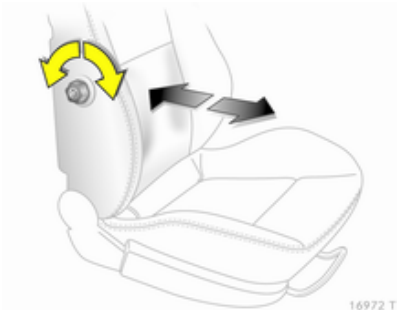

Otáčejte nastavovacím kolečkem. Při nastavování opěradla se o něj neopírejte.

Nastavitelná stehenní opora

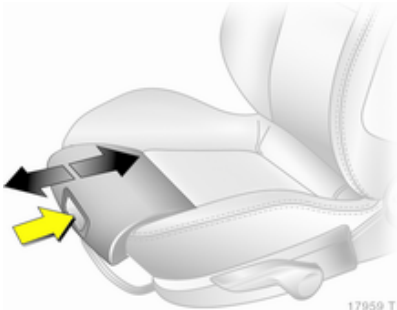

Stiskněte tlačítko a posuňte stehenní oporu.

Sklopení sedadla



Zatlačte opěrku hlavy dolů.

Posuňte sedadlo dozadu.

Zvedněte uvolňovací páku, sklopte opěradlo dopředu a zajistěte.

Pro návrat sedadla do původní vzpřímené polohy, zvedněte uvolňovací páku a slyšitelně opěradlo zajistěte.

Loketní opěrka

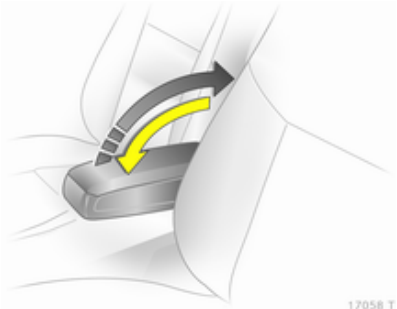

Zatlačte zvednutou opěrku dozadu, proti odporu a sklopte ji dolů.

Loketní opěrku můžete zvednutím nastavit postupně do různých poloh.

Topení



Při zapnutém zapalování nastavte vyhřívání na požadované nastavení stisknutím tlačítka sedadla jednou nebo vícekrát. Kontrolka v tlačítku signalizuje nastavení.

Dlouhodobé používání nejvyššího nastavení se nedoporučuje pro osoby s citlivou pokožkou.

Vyhřívání funguje pouze při nastartovaném motoru.

Zadní sedadla

Sedadla druhé řady

⚠Varování

Při provádění nastavení řady sedadel nebo opěradel mějte ruce mimo oblast pantů.

Posunutí řady sedadel

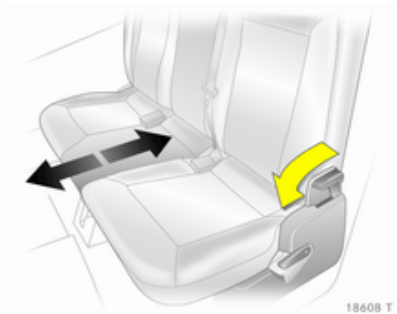

Zatlačte uvolňovací páku dopředu a posuňte řadu sedadel. Uvolněte páku a nechte sedadla slyšitelně zajistit v nové poloze.

Sklopení řady sedadel a její posunutí dopředu

Demontujte kryt zavazadlového prostoru dle potřeby ⇨ 69.

Posuňte opěrky hlavy dolů ⇨ 43.

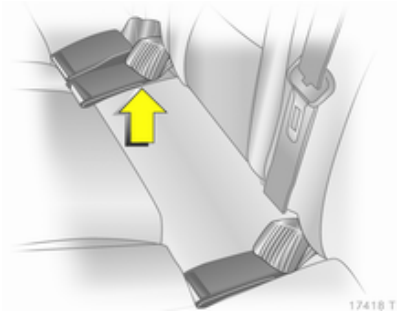

Zámky bezpečnostních pásů umístěte do kapes v sedáku.

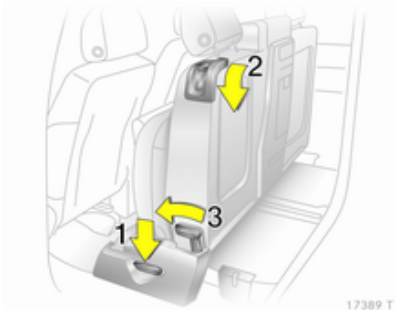

Zatlačte uvolňovací páku **1** dolů a natočte sedák sedadla nahoru až do jeho zajištění.

Na obou stranách zatlačte uvolňovací páku **2** dolů, uveďte opěradlo do vzpřímené polohy a zajistěte jej.

Zatáhněte za rukojeť na zadní straně prostředního opěradla, uveďte opěradlo do vzpřímené polohy a zajistěte jej.

Stiskněte uvolňovací páčku **3**, posuňte lavici zcela dopředu a zajistěte ji.

Pro návrat do původní polohy stiskněte uvolňovací páčku **3** a posuňte lavici do požadované

polohy. Nastavte opěradlo a použijte uvolňovací páku 1 k natočení sedáku sedadla směrem dolů. Všechny polohy se musejí slyšitelně zajistit.

Nastavení opěradel vnějších sedadel

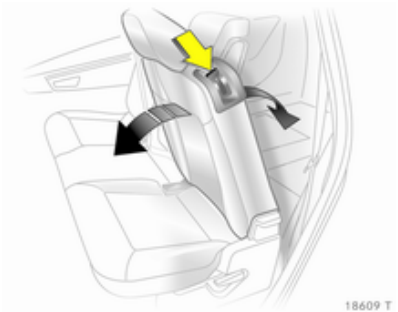

Zatlačte uvolňovací páku dolů, zvolte jeden ze dvou sklonů, uvolněte páku a zajistěte opěradlo.

⚠Varování

Cestující mohou cestovat na sedadle pouze, pokud je opěradlo řádně zajištěné v poloze nakloněné dozadu.

⚠Varování

Jezděte s vozidlem pouze pokud jsou opěradla bezpečně zajištěna ve své pozici. Jinak v případě prudkého brzdění či nehody existuje nebezpečí osobního zranění nebo poškození nákladu či vozidla.

Sklopení vnějších opěradel

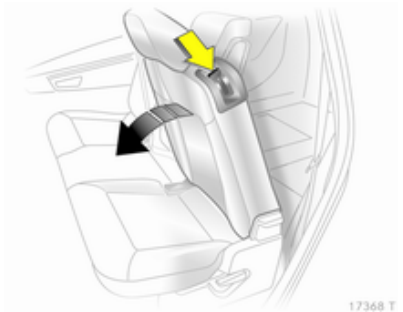

Demontujte kryt zavazadlového prostoru dle potřeby ⇨ 69.

Posuňte opěrky hlavy dolů ⇨ 43.

Zámky bezpečnostních pásů umístěte do kapes v sedáku sedadla.

Zatlačte uvolňovací páku dolů, nastavte opěradlo do vertikální polohy nebo polohy nakloněné dopředu nebo jej sklopte k sedáku sedadla a zajistěte.

Pokud chcete opěradlo vrátit do vzpřímené polohy, zatlačte na uvolňovací páčku směrem dolů a zajistěte opěradlo v požadované poloze.

Sklopení středního opěradla

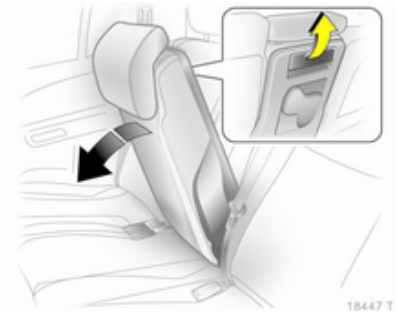

Posuňte opěrku hlavy zcela dolů ⇨ 43.

Zámky bezpečnostních pásů umístěte do kapes v sedáku sedadla.

Zatáhněte za rukojeť na zadní straně, nastavte opěradlo do vertikální polohy nebo jej sklopte k sedáku sedadla a zajistěte.

Pro návrat do původní polohy zatáhněte za rukojeť, srovnejte a zajistěte v požadované poloze.

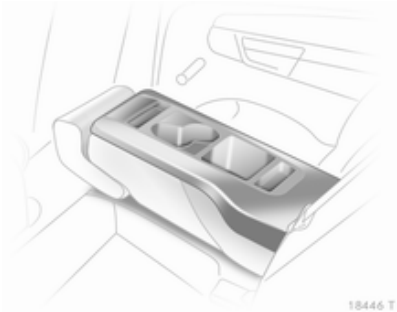

Opěradlo prostředního sedadla je možné sklopením dolů použít jako loketní opěrku, která obsahuje držáky nápojů a úložné schránky.

Sedadla třetí řady

⚠ Varování

Při uvádění sedadel do vzpřímené polohy nebo při jejich sklápění mějte ruce z dosahu oblasti pantů.

Nastavení sedadel

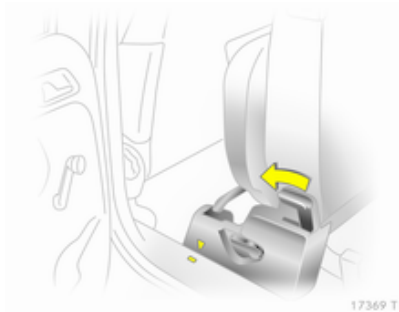

Odstraňte podlahovou krytinu a kryt zavazadlového prostoru ⇨ 70.

Zatlačte páku dopředu a posuňte druhou řadu sedadel dopředu ke značce.



Zaveďte bezpečnostní pásy skrz držáky pásu a zasuňte zámkové spony do držáků.

⚠Varování

Před nastavením musejí být odstraněny všechny součásti z postranních kolejniček a bezpečnostní pásy musejí být bez překroucení zaháknuté v okách bezpečnostních pásů v podlaze vozidla.



Ze zavazadlového prostoru táhněte sedadlo nahoru pomocí rukojeti.



Posuňte sedadlo dozadu až do dosažení vztyčené polohy a slyšitelného zajištění. Rukou podepřete horní stranu opěradla.

Posuňte druhou řadu sedadel do požadované polohy a zajistěte ji.

Bezpečnostní pásy ⇨ 55.

Namontujte kryt zavazadlového prostoru za třetí řadu sedadel ⇨ 69.

Uložení sedadel

Demontujte kryt zavazadlového prostoru ⇨ 69.

Zatlačte páku dopředu a posuňte druhou řadu sedadel dopředu ke značce.

Stisknutím západky uvolněte a zasuňte opěrky hlavy třetí řady sedadel zcela dolů.

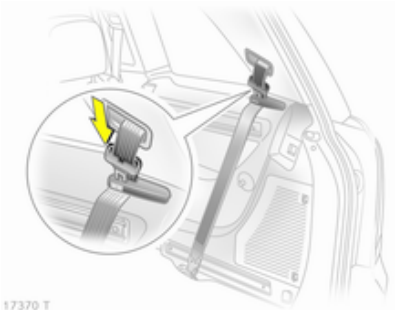

Zaveďte bezpečnostní pásy skrz držáky pásu a zasuňte zámkové spony do držáků.

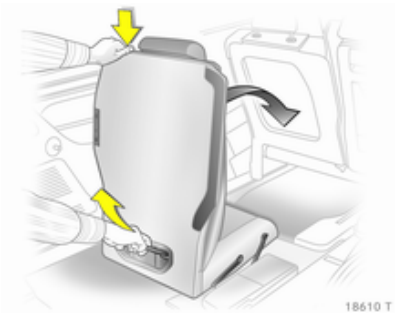

Ze zavazadlového prostoru stiskněte tlačítko na horní straně opěradla a stáhněte opěradlo dolů. Pomocí rukojeti na sedadle táhněte směrem dozadu a nahoru a potom natočte sedadlo dopředu tak, aby zapadlo do podlahy vozidla. Během celé procedury držte sedadlo pomocí rukojeti.

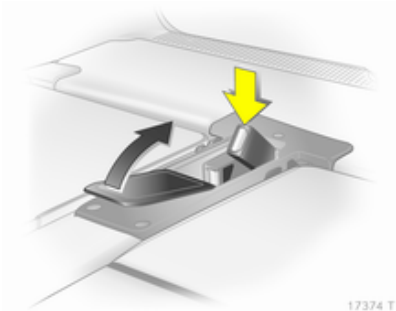

Zámky pásů zatlačte do prohlubně v podlaze a zavřete kryt.

Namontujte podlahovou krytinu a kryt zavazadlového prostoru ⇨ 70, ⇨ 69.

Posuňte druhou řadu sedadel do požadované polohy a zajistěte ji.

Bezpečnostní pásy



Za účelem bezpečnosti cestujících se pásy zablokují během prudkého zrychlení nebo zpomalení vozidla.

⚠ Varování

Před každou jízdou si zapněte bezpečnostní pás.

V případě nehody nepřipoutané osoby ohrožují spolucestující i samy sebe.

Bezpečnostní pásy jsou určeny pouze pro jednu osobu. Dětský zádržný systém ⇨ 61.

Pravidelně kontrolujte všechny součásti systému bezpečnostních pásů z hlediska poškození, znečištění a správného fungování.

Poškozené díly nechte vyměnit. Po nehodě nechte v servisu vyměnit bezpečnostní pásy a aktivované předpínače pásů.

Poznámky
Ujistěte se, že bezpečnostní pásy nejsou poškozeny botami nebo ostrými předměty nebo roztřepeny. Dbejte na to, aby se do navíječů pásů nedostaly nečistoty.

Kontrolka bezpečnostního pásu ⇨ 89.

Omezovače tahu bezpečnostních pásů

Na předních sedadlech je tlak vyvíjený na tělo během kolize snížen prostřednictvím pozvolného uvolňování pásu.

Předpínače bezpečnostních pásů

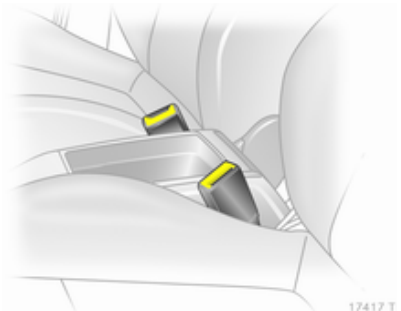

V případě čelní srážky nebo nárazu zezadu, v závislosti na síle nárazu, jsou přední bezpečnostní pásy přitaženy.

⚠ Varování

Nesprávná manipulace (např. demontáž nebo montáž pásů) může aktivovat předpínače pásů.

Aktivace předpínačů bezpečnostních pásů je indikována svícením kontroly ⇨ 89.

Aktivované předpínače bezpečnostních pásů se musí vyměnit v servisu. Předpínače bezpečnostních pásů se mohou aktivovat pouze jednou.

Poznámky
Neupevňujte ani neinstalujte příslušenství nebo jiné předměty, které by mohly narušovat činnost předpínačů bezpečnostních pásů. Neprovádějte žádné úpravy součástí předpínačů bezpečnostních pásů, jelikož tím bude zrušena homologace vozidla.

Tříbodový bezpečnostní pás

Umístění

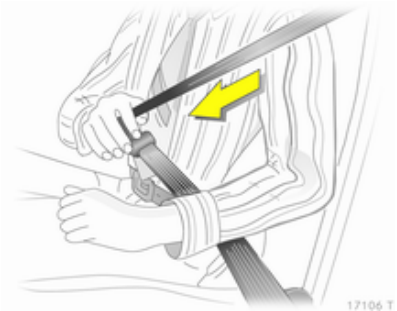

Vytáhněte pás z navíječe, veďte nepřekroucený pás přes tělo a vložte zámkovou sponu do zámku pásu. Během jízdy pravidelně napínejte pánevní část pásu tím, že zatáhnete za ramenní část pásu.

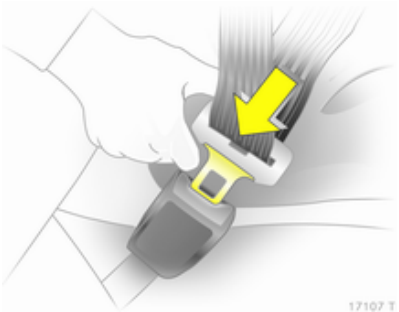

Volný nebo objemný oděv brání správnému přilehnutí pásu na tělo. Neumísťujte předměty, jako např. kabelky nebo mobilní telefony, mezi pás a vaše tělo.

⚠ Varování

Pás nesmí spočívat na tvrdých nebo křehkých předmětech v kapsách Vašeho oděvu.

Výškové nastavení

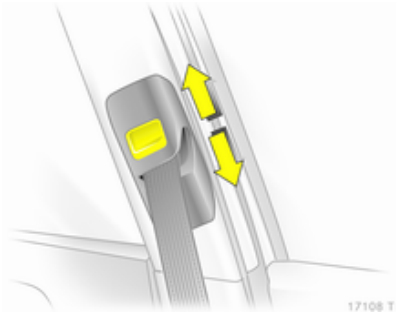

1. Povytáhněte pás.
2. Stiskněte tlačítko.
3. Nastavte výšku a zajistěte.

Nastavte výšku tak, aby pás vedl přes rameno. Pás nesmí vést přes krk nebo horní část paže.

Neprovádějte nastavování za jízdy.

Demontáž

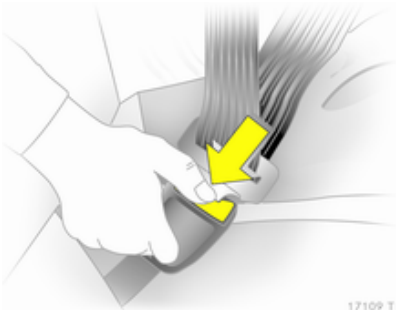

Chcete-li bezpečnostní pás rozepnout, stiskněte červené tlačítko na zámku pásu.

Bezpečnostní pásy v druhé řadě sedadel

Bezpečnostní pás na prostředním sedadle můžete vytáhnout z navíječe, jen když je opěradlo zajištěné v poloze zcela vzadu

Bezpečnostní pásy v třetí řadě sedadel

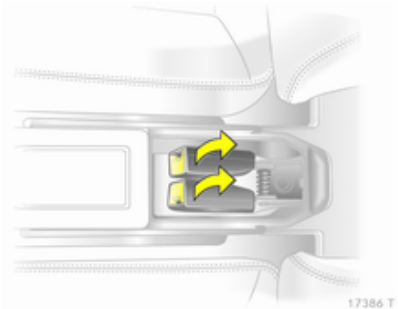

Otevřete kryt na podlaze mezi sedadly a vytáhněte nahoru zámky bezpečnostního pásu.

Vyjměte bezpečnostní pás a sponu bezpečnostního pásu z úchytu.

⚠ Varování

Když je bezpečnostní pás v používání, nesmí být vedený skrz držák pásu.



Když bezpečnostní pás nepoužíváte, veďte pás držákem pásu a zasuňte zámkovou sponu do držáku.

Odnímatelné bezpečnostní pásy v třetí řadě sedadel

Odnímatelné bezpečnostní pásy jsou označené štítkem na pásu.

Za účelem použití postranních kolejniček je možné bezpečnostní pásy vyjmout z ok bezpečnostních pásů v podlaze vozidla.



Stiskněte pružnou západku a uvolněte hák z oka pásu v podlaze vozidla.

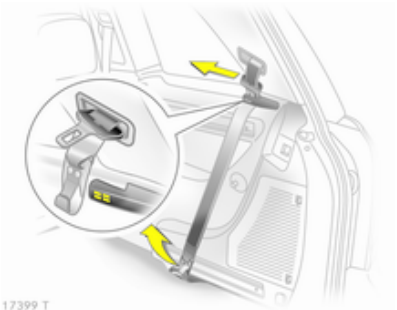

Naviňte pás a upevněte hák k magnetickému držáku.

Pro zavěšení bezpečnostního pásu sejměte hák z magnetického držáku, zatlačte na pružící výčnělek háku a připevněte hák k oku bezpečnostního pásu v podlaze vozidla. Bezpečnostní pás nesmí být překroucený. Hák musí být správně zajištěný v oku bezpečnostního pásu pomocí znovu zavřeného pružicího výčnělku.

Poznámky

Hák je povoleno připevňovat pouze k okům na podlaze vozidla.

Oka a bezpečnostní pásy se nesmějí používat pro poutání nákladu.

Používání bezpečnostního pásu během těhotenství



⚠ Varování

Aby se zabránilo tlaku vyvíjenému na břicho, musí být pánevní pás umístěný přes pánev.

Systém airbagů

Systém airbagů se skládá z několika samostatných systémů.

Když je aktivován, naplní se airbag v řádu milisekund. Také velmi rychle splasknou, takže je to někdy během kolize nezaznamenatelné.

⚠ Varování

Při nesprávné manipulaci se systémy airbagů může dojít k náhlé aktivaci airbagů.

Poznámky
Řídící elektronika předpínačů bezpečnostních pásů a systému airbagů je umístěna ve středové konzole. Do této oblasti neumísťujte žádné magnetické předměty.

Na kryty airbagů nic nelepte ani je nezakrývejte jinými materiály.

Každý airbag se naplní pouze jednou. Aktivované airbagy nechte vyměnit v servisu. Kromě toho může být nutné nechat vyměnit volant, palubní desku, části obložení, těsnění dveří, kliky a sedadla.

Neprovádějte žádné úpravy systému airbagů, jelikož tím bude zrušena homologace vozidla.

Během naplňování airbagů mohou unikající horké plyny způsobit popáleniny.

Kontrolka systému airbagů ⇨ 89.

Systém čelních airbagů



Systém čelních airbagů se skládá z jednoho airbagu ve volantu a jednoho v přístrojové desce. Poznáte je podle slova **AIRBAG**.



Na boku přístrojové desky je rovněž výstražná nálepka, která je viditelná při otevřených dveřích předního spolujezdce. Tato nálepka se může nacházet také na sluneční cloně spolujezdce.

Systém čelních airbagů se naplní v případě nárazu o určité síle. Musí být zapnuté zapalování.

Detekce obsazení sedadla spolujezdce ⇨ 60. Dětský zádržný systém s vysílačem ⇨ 65.

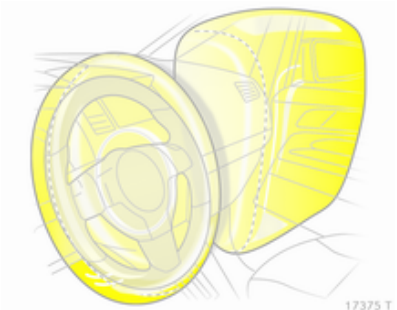

Je tak zpomalen dopředný pohyb těla řidiče a cestujícího na předním sedadle a značně sníženo riziko zranění horní části těla a hlavy.

⚠Varování

Optimální ochrana je poskytována pouze se sedadlem ve správné poloze ⇨ 45.

Dbejte na to, aby v oblasti plnění airbagů nebyly žádné překážky.

Bezpečnostní pás správně upevněte a bezpečně zajistěte. Pouze potom je airbag schopen poskytovat ochranu.

Boční airbagy

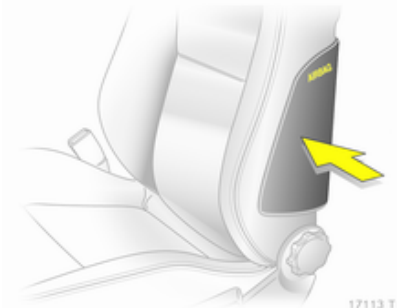

Systém bočních airbagů se skládá z airbagu v opěradle každého předního sedadla. Poznáte je podle nápisu **AIRBAG**.

Boční airbagy se naplní v případě nárazu o určité síle. Musí být zapnuté zapalování.

Detekce obsazení sedadla spolujezdce ⇨ 60. Dětský zádržný systém s vysílačem ⇨ 65.

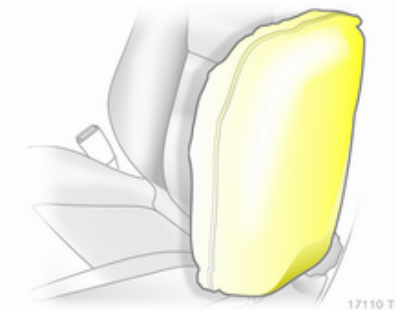

Při naplnění těchto airbagů je značně sníženo riziko zranění horní části těla a pánve při bočním nárazu.

⚠Varování

Dbejte na to, aby v oblasti plnění airbagu nebyly žádné překážky.

Poznámky

Používejte pouze ochranné potahy sedadel, které byly pro vozidlo schváleny. Dbejte na to, abyste airbagy nezakryli.

Systém hlavových airbagů



Systém hlavových airbagů se skládá z airbagu v rámu střechy na každé straně. Poznáte je podle slova **AIRBAG** na střešním sloupku.

Systém hlavových airbagů se naplní v případě nárazu o určité síle. Musí být zapnuté zapalování.

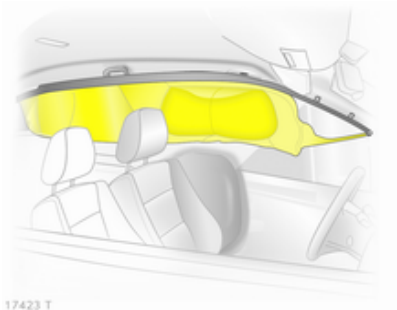

Při naplnění těchto airbagů je značně sníženo riziko zranění hlavy při bočním nárazu.

Systém hlavových airbagů nechrání třetí řadu sedadel.

⚠ Varování

Dbejte na to, aby v oblasti plnění airbagu nebyly žádné překážky.

Háčky na madlech ve střešním rámu jsou vhodné pouze pro zavěšení lehkých částí oděvu bez ramínek. V těchto kusech oděvu neskladujte žádné předměty.

Detekce obsazení sedadla spolujezdce



Identifikovaný nálepkou na dolním panelu sedadla spolujezdce a kontrolkou, která se při zapnutí zapalování rozsvítí na dobu přibližně 4 sekund.

Systém detekce obsazení sedadla spolujezdce deaktivuje čelní a boční airbag spolujezdce v případě, že sedadlo spolujezdce není obsazené nebo je na něm nainstalovaný dětský zádržný systém Opel s vysílačem. Systém hlavových airbagů zůstane aktivní.

⚠ Nebezpečí

Na sedadlo předního spolujezdce smíte umístit pouze dětský zádržný systém Opel s vysílačem. Používání systémů bez vysílače ohrožuje život dítěte.

Kontrolka ⇨ 89.

Poznámky

Osoby lehčí než 35 kg musí cestovat výhradně na zadních sedadlech.

Na sedadlo předního spolujezdce nepokládejte těžké předměty. Jinak bude sedadlo zdetekováno jako obsazené a nebude deaktivován systém airbagů pro sedadlo předního spolujezdce.

Na sedadle předního spolujezdce nepoužívejte ochranné potahy nebo polštáře sedadla.

Dětské zádržné prvky

Dětské zádržné systémy

Doporučujeme dětský zádržný systém Opel, který je specificky upraven pro vozidlo.

Při používání dětského zádržného systému věnujte pozornost následujícímu způsobu používání a instalačním pokynům a také pokynům dodaným spolu s dětským zádržným systémem.

Vždy dodržujte místní nebo národní předpisy. V některých zemích je na určitých sedadlech zakázáno používat dětské zádržné systémy.

Volba vhodného zádržného systému

K upevnění dětského zádržného systému jsou nejvhodnější zadní sedadla. Děti by měly používat co nejdéle dětský zádržný systém instalovaný zády ke směru jízdy. Tím se zajistí, že páteř dětí, která je stále velmi slabá, je při nehodě vystavena mnohem menšímu namáhání.

Vhodné zádržné systémy splňují požadavky normy ECE 44-03 nebo ECE 44-04. Informace o použití dětských zádržných systémů najdete v místních zákonech a předpisech.

Nikdy na sobě nedržte dítě během jízdy ve vozidle. V případě nehody se dítě stane příliš těžké a neudržitelné.

Při přepravě dětí musíte používat dětské zádržné systémy vhodné pro hmotnostní kategorie těchto dětí.

Ujistěte se, že nainstalovaný dětský zádržný systém je kompatibilní s typem vozidla.

Ujistěte se, že umístění dětského zádržného systému ve vozidle je správné.

Dovolte dětem nastupovat a vystupovat z vozidla pouze na straně, která nesměřuje do vozovky.

Pokud dětský zádržný systém právě nepoužíváte, zajistěte jej bezpečnostním pásem nebo vyjměte z vozidla.

Poznámky
Na dětský zádržný systém nic nelepte ani jej nezakrývejte jiným materiálem.

Dětský zádržný systém, ve kterém sedělo při nehodě dítě, musíte vyměnit.

Místa pro instalaci dětských zádržných systémů

Přípustné možnosti pro instalaci dětského zádržného systému

Hmotnostní a věkové kategorie[1)]	Sedadlo spolujezdce	Na vnějších sedadlech ve druhé řadě	Na prostředním sedadle ve druhé řadě	Na sedadlech ve třetí řadě
Skupina 0: do 10 kg nebo přibl. 10 měsíců **Skupina 0+: do 13 kg** nebo přibl. 2 roky	B[1], +	U, +	U	X
Skupina I: 9 až 18 kg nebo cca. 8 měsíců až 4 roky	B[2], +	U, +, ++	U	UF
Skupina II: 15 až 25 kg nebo cca. 3 roky až 7 let **Skupina III: 22 až 36 kg** nebo cca. 6 roků až 12 let	X	U	U	UF

B[1] = Pouze pokud je vozidlo vybaveno detekcí obsazení sedadla a je použit dětský zádržný systém Opel s vysílačem.
Jestliže je dětský zádržný systém zajištěn tříbodovým bezpečnostním pásem, nastavte výškově nastavitelné sedadlo do nejvyšší polohy. Posuňte sedadlo spolujezdce co nejdále dozadu a přesuňte ukotvení bezpečnostního pásu spolujezdce do nejnižší polohy.

B[2] = Pouze pokud je vozidlo vybaveno detekcí obsazení sedadla a je použit dětský zádržný systém Opel s vysílačem.
Jestliže je dětský zádržný systém zajištěn tříbodovým bezpečnostním pásem, nastavte výškově nastavitelné sedadlo do nejvyšší polohy. Posuňte sedadlo spolujezdce co nejdále dozadu tak, aby bezpečnostní pás vozidla vedl od ukotvení směrem k přední části vozidla.

U = Obecně vhodná sedačka ve spojení s tříbodovým bezpečnostním pásem.

UF = Je možno použít univerzálně pro dětské zádržné systémy obrácené dopředu v kombinaci s tříbodovým bezpečnostním pásem.

[1)] Doporučujeme Vám, abyste využívali každý systém až do té doby, kdy dítě dosáhne horního hmotnostního limitu.

+ = K dispozici je sedadlo vozidla s ukotvením ISOFIX. Pokud použijete ISOFIX, je možné použít pouze dětský zádržný systém ISOFIX schválený pro toto vozidlo.
++ = K dispozici je sedadlo vozidla s ukotvením ISOFIX. Při upevňování pomocí ISOFIX a Top-Tether musí být použity univerzálně povolené dětské zádržné systémy ISOFIX.
X = V této váhové třídě není povolen žádný dětský zádržný systém.

Dětské zádržné systémy Isofix

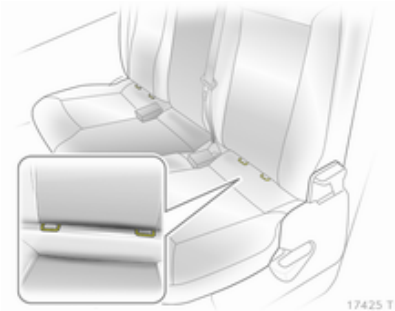

Upevněte dětské zádržné systémy, schválené pro toto vozidlo ISOFIX, k upevňovacím držákům.

Dětské zádržné systémy Top-Tether

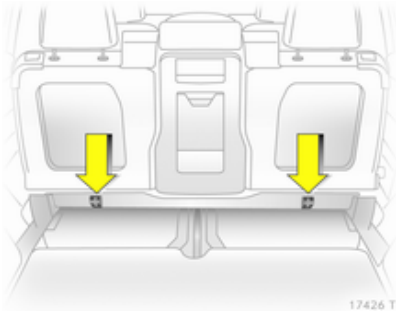

Upevněte dětský zádržný systém Top-Tether k upevňovacím okům druhé řady sedadel. Popruh musí být vedený mezi oběma vodícími tyčemi opěrky hlavy.

Při upevňování pomocí ISOFIX Top-Tether smějí být pro ISOFIX použity univerzálně povolené dětské zádržné systémy.

Dětské zádržné prvky s vysílači



Štítek na dětském zádržném systému uvádí, zda je opatřený vysílači.

Dětský zádržný systém Opel s vysílačem je detekován automaticky po správném umístění na sedadlo spolujezdce s detekcí obsazení sedadla.

Poznámky
Mezi sedadlem a dětským zádržným systémem nesmějí být žádné předměty (např. plastová krytina nebo vyhřívané podložky).

Rozpoznávání obsazení sedadla spolujezdce ⇨ 60.

Úložná schránka

Úložné prostory 67
Zavazadlový prostor 69
Systém střešních nosičů 75
Informace o nakládání 76

Úložné prostory

Odkládací schránka v palubní desce

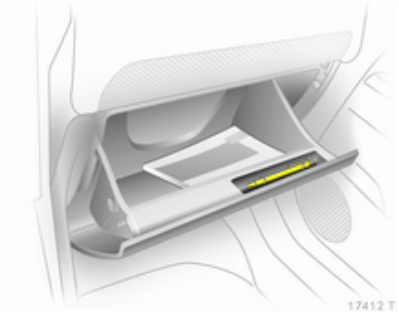

Odkládací schránka v palubní desce je vybavená držákem tužky.

Pokud je vozidlo v pohybu, musí být odkládací schránka v palubní desce uzavřena.

Držáky nápojů

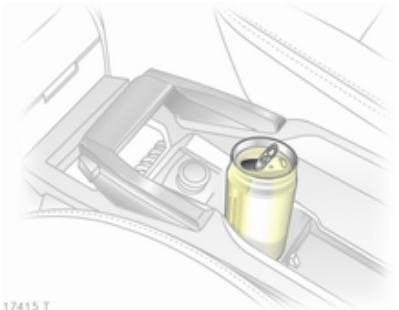

Držáky nápojů jsou umístěné ve středové konzole, v dveřích a zadním bočním obložení.

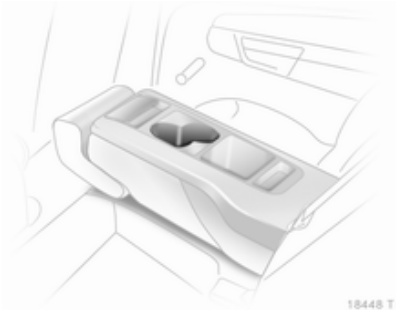

Další držáky nápojů se nacházejí v opěradle prostředního sedadla, když je sklopené.

Schránka na sluneční brýle

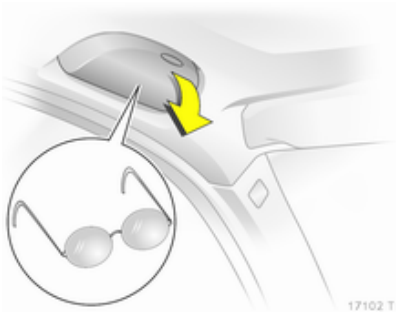

Otevřete sklopením dolů.

Nepoužívejte pro skladování těžkých předmětů.

Úložný prostor pod sedadlem

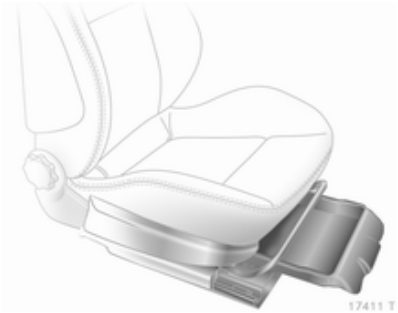

Zvedněte u vybraného okraje a vytáhněte ven. Maximální zatížení: 1,5 kg. Pro zavření ho zatlačte dovnitř a zajistěte.

Čalounění stropu



Pro otevření stiskněte označená místa.

Maximální povolené zatížení dvou předních schránek je 1 kg, a maximální povolené zatížení tří schránek vzadu je 2 kg.

Pokud je vozidlo v pohybu, musejí být schránky zavřené.

Zavazadlový prostor

Úložný prostor v zavazadlovém prostoru

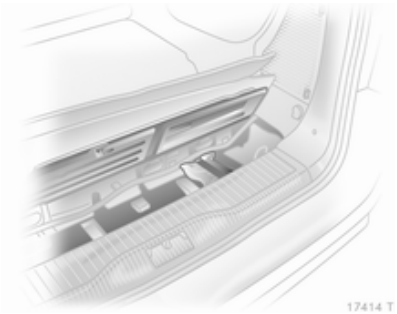

Pro otevření krytu zvedněte koberec. Zvedněte, otočte a zvedněte kovový kroužek. Úložný prostor obsahuje nářadí vozidla ⇨ 178 a tyč s kulovou hlavou.

Pojistková skříňka je na levé straně za krytem v bočním obložení zavazadlového prostoru ⇨ 176.

Souprava na opravu pneumatik je na pravé straně za krytem ⇨ 184.

Kryt nákladového prostoru

Na kryt zavazadlového prostoru neumísťujte těžké předměty nebo předměty s ostrými hranami.

Před manipulováním s krytem zavazadlového prostoru musejí být bezpečnostní pásy vedené skrz boční držáky pásu.

Otevření

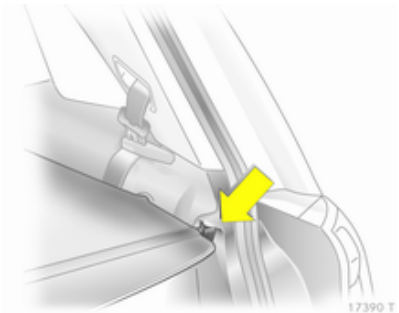

Vyhákněte kryt zavazadlového prostoru z bočních držáků. Kryt se automaticky navine.

Zavření

Táhněte kryt za rukojeť směrem dozadu a zajistěte jej do držáků na stranách.

Demontáž

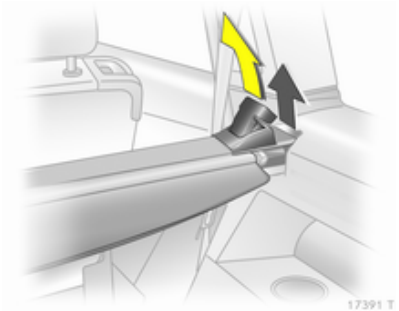

Otevřete kryt zavazadlového prostoru.

Zatáhněte uvolňovací páku nahoru a podržte ji. Zvedněte kryt na pravé straně a vyjměte jej z držáků.

Montáž

Zasuňte levou stranu krytu zavazadlového prostoru do vybrání, táhněte uvolňovací páčku směrem nahoru a podržte ji, zasuňte pravou stranu krytu zavazadlového prostoru a zajistěte jej.

Uložení za třetí řadou sedadel

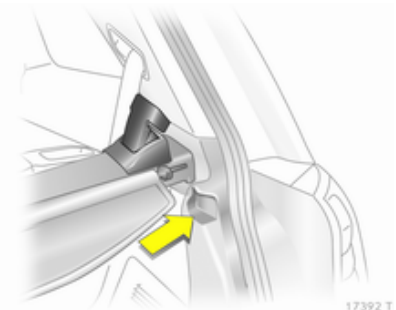

Zasuňte levou stranu krytu zavazadlového prostoru do vybrání, táhněte uvolňovací páčku směrem nahoru a podržte ji, zasuňte pravou stranu krytu zavazadlového prostoru a zajistěte jej.

Kryt zadního úložného prostoru podlahy

Kryt zadního úložného prostoru podlahy použijte, když je uložena třetí řada sedadel.

Kolejničky a háčky pro náklad

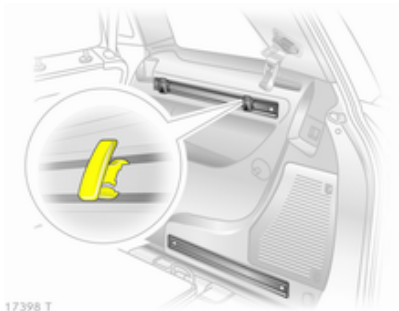

Nainstalujte háčky do požadované polohy v kolejničkách: zasuňte háček do horního žlábku na kolejničce a zatlačte jej do dolního žlábku.

Pokud jsou kolejničky používány (s výjimkou oddělovací sítě před dveřmi zavazadlového prostoru), musejí být uložena sedadla třetí řady ⇨ 51 a bezpečnostní pás musí být odháknutý od podlahy vozidla. Připevněte uvolněné háky bezpečnostního pásu k magnetům držáku pásu ⇨ 55.

Poutací oka

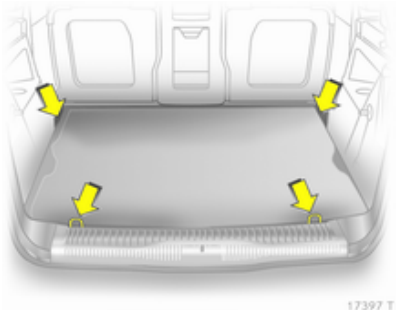

Poutací oka jsou určená pro zajištění předmětů proti klouzání, např. pomocí poutacích popruhů, sítě na zavazadla nebo bezpečnostní sítě.

Oka pro zajištění pásů odnímatelného sedadla se nesmějí používat jako poutací oka.

Bezpečnostní pásy v třetí řadě sedadel se nesmějí používat pro upevňování nákladu.

Systém regulování nákladu

FlexOrganizer je flexibilní systém pro rozdělování zavazadlového prostoru nebo zabezpečování nákladu.

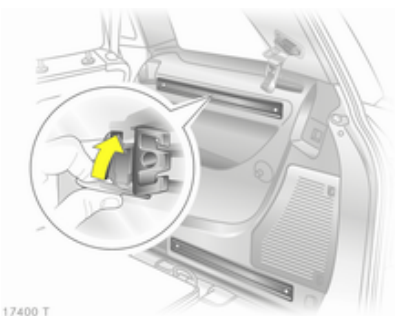

Systém se skládá z následujících částí:

- adaptéry,
- variabilní dělicí síť,
- síťové kapsy,
- háčky.

Komponenty jsou upevněné ve dvou kolejničkách v bočních panelech pomocí adaptérů a háčků. Dělicí síť je také možno namontovat přímo před dveře zavazadlového prostoru.

Variabilní dělicí síť

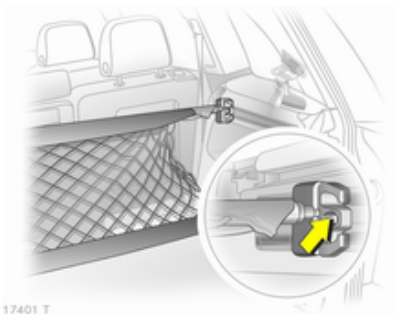

Zasuňte adaptér do každé kolejničky: vyklopte přídržnou desku, zasuňte adaptér do horního a dolního žlábku kolejničky a uveďte jej do požadované polohy. Natočte přídržnou desku směrem nahoru, čímž se adaptér zajistí. Před zasunutím adaptérů je nutné vysunout tyče sítě: vytáhněte všechny koncové části a zajistěte je otáčením ve směru hodinových ručiček.

Pro instalování zatlačte tyče mírně do sebe a zasuňte je do příslušných otvorů v adaptérech. Delší tyč musí být zasunuta do horního adaptéru.

Pro demontáž zatlačte tyč sítě do sebe a vyjměte ji z adaptérů. Vyklopte přídržnou desku adaptéru, vyjměte ji z dolního žlábku a potom z horního žlábku.

Háčky a síťová kapsa



Síťovou kapsu lze zavěsit na háčky pro upevnění zavazadel.

Dělicí síť před dveřmi zavazadlového prostoru

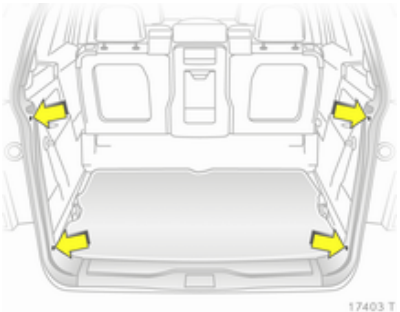

Dělicí síť je také možno namontovat přímo před dveře zavazadlového prostoru, čímž se zabrání vypadnutí nákladu při otevřených dveřích zavazadlového prostoru.

Čtyři koncové části tyče sítě se před instalací musejí zatlačit dovnitř otáčením každé koncové části proti směru hodinových ručiček a současným zatlačením dovnitř.

Pro instalování zatlačte tyče sítě mírně do sebe a zasuňte je do otvorů. Delší tyč musí být zasunuta nahoře.

Pro demontáž zatlačte tyče sítě do sebe a vyjměte je.

Pro snadnější nakládání s třetí řadou sedadel ve vzpřímené poloze nejprve zasuňte tyč, naložte náklad do zavazadlového prostoru a potom zasuňte horní tyč.

Bezpečnostní síť

Bezpečnostní síť je možné nainstalovat za druhou řadu sedadel nebo přední sedadla.

Za bezpečnostní sítí nesmíte převážet žádné osoby.

Montáž

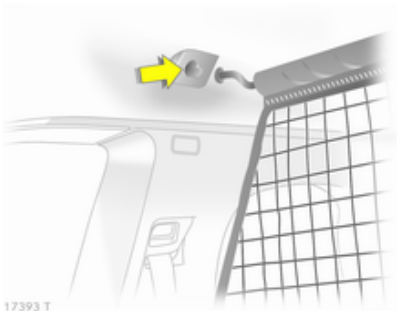

V rámu střechy se nacházejí dva instalační otvory: na jedné straně zavěste a zajistěte tyč sítě, stlačte tyč a zavěste ji a zajistěte na druhé straně.

Za druhou řadou sedadel

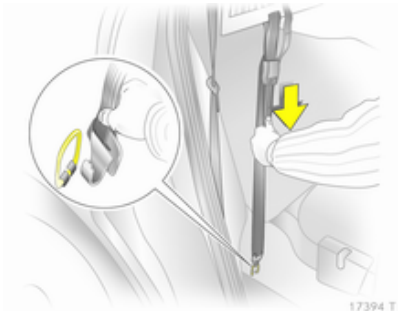

Zavěste háčky napínacích pásů sítě do poutacích ok a napněte je.

Za předními sedadly

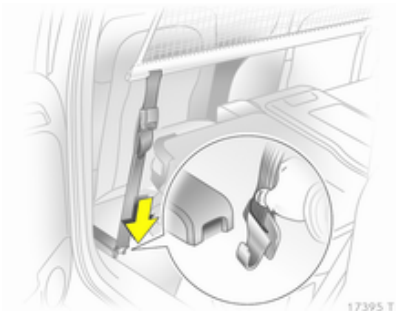

Zavěste háčky napínacích pásů sítě do výřezů a napněte je.

Demontáž

Nakloňte nastavovač délky napínacího pásu sítě nahoru a odpojte pás. Na jedné straně odpojte horní tyč sítě, stlačte ji, odpojte ji na druhé straně a vyjměte z otvorů.

Uskladnění

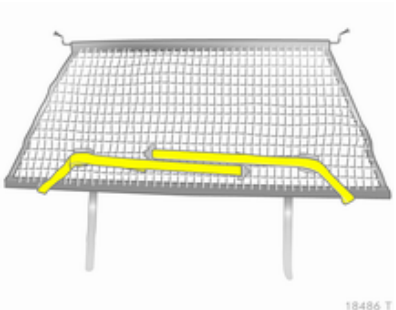

Umístěte napínací pásy tak, jak je vidět na obrázku, a vystřeďte je se sítí.

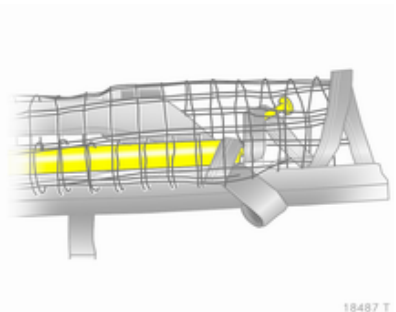

Rolujte horní tyč sítě dolů do vzdálenosti přibližně přes střed.

Umístěte horní tyč sítě přes napínací pásy vedle dolní tyče sítě. Háčky na horní tyči sítě musí směřovat od dolní tyče sítě.

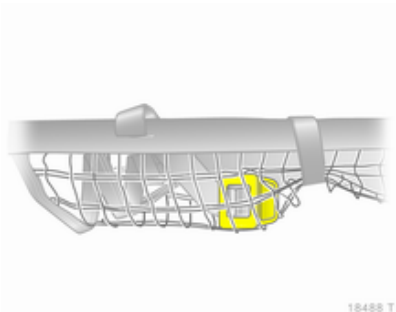

Pevně připevněte pásek suchého zipu Velcro okolo sítě vedle nastavovačů délky. Nastavovače délky a tyče sítě musejí ležet vedle sebe naplocho.

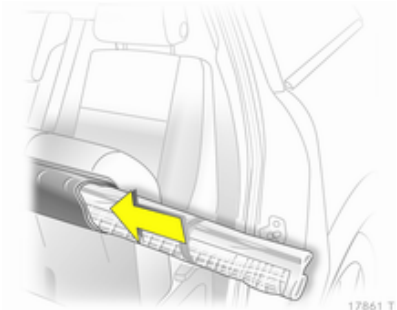

Zvedněte sedák sedadla druhé řady sedadel ⇨ 49. Zasuňte bezpečnostní síť do držáků, sklopte sedák sedadla dolů a zajistěte jej.

Výklopný podnos

Nachází se v opěradlech předních sedadel.

Rozložte je vytažením nahoru, až se zajistí.

Složte je zatlačením dolů přes odpor.

Neodkládejte žádné těžké předměty.

Výstražný trojúhelník

Uložte výstražný trojúhelník do prostoru v dveřích zavazadlového prostoru a upevněte jej pravým a levým popruhem.

Lékárnička



Uložte lékárničku do prostoru ve dveřích zavazadlového prostoru a upevněte jí popruhem.

Systém střešních nosičů

Střešní nosič

Z bezpečnostních důvodů a aby se zabránilo poškození střechy, doporučuje se použít systém střešního nosiče schválený pro dané vozidlo.

Dodržujte pokyny k instalaci a odmontujte střešní nosič, pokud jej právě nepoužíváte.

Modely bez střešních ližin

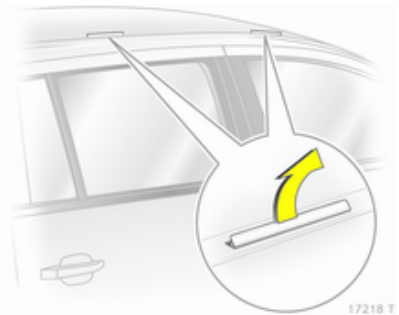

Odstraňte záslepky z montážních bodů.

Upevněte střešní nosič v upevňovacích bodech.

Modely se střešními ližinami

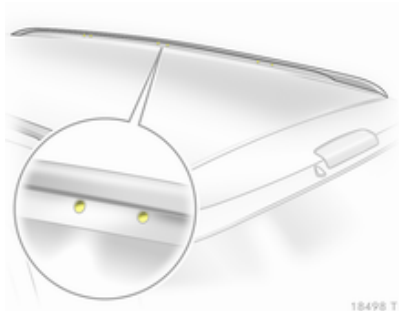

Za účelem upevnění střešního nosiče zasuňte upevňovací šrouby do otvorů uvedených na obrázku.

Informace o nakládání

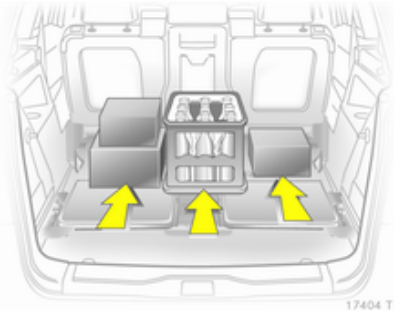

- Těžké předměty v zavazadlovém prostoru by měly být umístěné tak, aby přiléhaly k opěradlům sedadel. Dbejte na to, aby byla opěradla bezpečně zajištěna. Pokud je možné předměty vrstvit, umístěte těžší předměty dolů.
- Těžké předměty zajistěte poutacími popruhy upevněnými do poutacích ok ⇨ 70.
- Volně položené předměty v zavazadlovém prostoru zajistěte, aby se zabránilo jejich posunování.
- Při přepravování předmětů v zavazadlovém prostoru nesmějí být opěradla sedadel druhé řady nakloněná směrem dopředu.
- Dbejte na to, aby náklad nevyčníval nad horní okraj opěradel.
- Neodkládejte žádné předměty na kryt zavazadlového prostoru nebo na palubní desku.
- Náklad nesmí bránit používání pedálů, ruční brzdy a řazení převodových stupňů nebo omezovat volný pohyb řidiče. Do interiéru neumísťujte žádné nezajištěné předměty.
- Nejezděte s otevřeným zavazadlovým prostorem.

⚠ Varování

Vždy se ujistěte, že náklad je ve vozidle bezpečně uložen. Jinak můžou být předměty vrženy do prostoru vozidla a způsobit osobní zranění nebo poškození nákladu či vozidla.

- Užitečná hmotnost je rozdíl mezi přípustnou celkovou hmotností vozidla (viz identifikační štítek ⇨ 204) a pohotovostní hmotností.

  K vypočtení užitečné hmotnosti zaneste údaje Vašeho vozidla do tabulky hmotností na začátku této příručky.

  Pohotovostní hmotnost zahrnuje přípustné limity pro řidiče (68 kg), zavazadla (7 kg) a provozní kapaliny (objem palivové nádrže přibližně 90 %).

  Volitelná výbava a příslušenství zvyšují pohotovostní hmotnost.
- Náklad na střeše zvyšuje citlivost vozidla na boční vítr a nepříznivě ovlivňuje chování vozidla v důsledku zvýšení těžiště vozidla. Náklad rovnoměrně rozložte a řádně jej zajistěte upevňovacími popruhy. Upravte tlak vzduchu v pneumatikách a přizpůsobte rychlost vozidla podmínkám zatížení vozidla. Popruhy pravidelně kontrolujte a přitahujte.

  Při jízdě nepřekračujte rychlost 120 km/h.

Povolené zatížení střechy je 75 kg a 100 kg pro vozidla se střešními ližinami. Zatížení střechy se skládá z hmotnosti střešního nosiče a nákladu.

Přístroje a ovládací prvky

Ovládací prvky 78
Výstražné kontrolky, měřicí přístroje a ukazatele 84
Informační displeje 95
Zprávy vozidla 102
Palubní počítač 105

Ovládací prvky

Nastavení polohy volantu

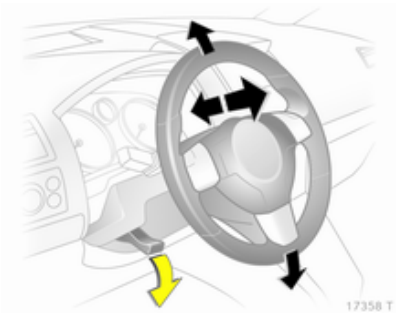

Odjistěte páčku, nastavte volant, potom páčku zajistěte a dbejte, aby byla zcela zajištěná.

Volant nenastavujte pokud vozidlo nestojí a není odjištěn zámek volantu.

Ovládací prvky na volantu

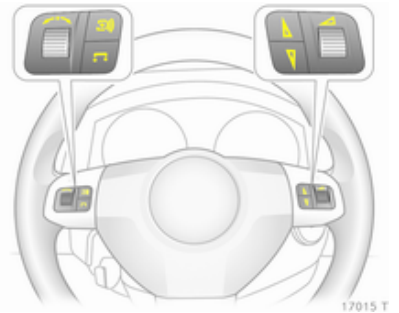

Informační systém a Info-Display je možné ovládat ovládacími prvky na volantu.

Další informace jsou k dispozici v příručce informačního systému.

Houkačka



Stiskněte .

Stěrače/ostřikovač čelního okna

Stěrač čelního okna

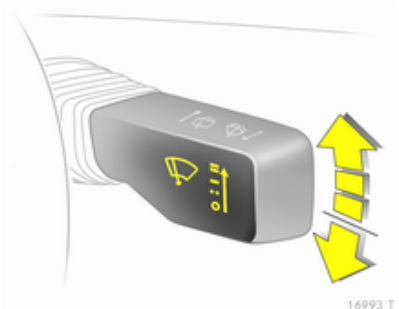

Páčka se vždy vrátí zpět do původní polohy.

= = rychlé stírání
= = stěrače pracují pomalu
= = intervalové stírání
O = Off (Vypnuto)

Pro jedno setření při vypnutých stěračích čelního skla zatlačte páčku dolů.

Zatlačováním páčky za bod odporu a podržením procházejte stupni stěračů čelního okna. V O zazní akustický signál.

Nepoužívejte v případě, že je čelní okno namrzlé.

V myčkách automobilů je vypněte.

Cyklovač stěračů

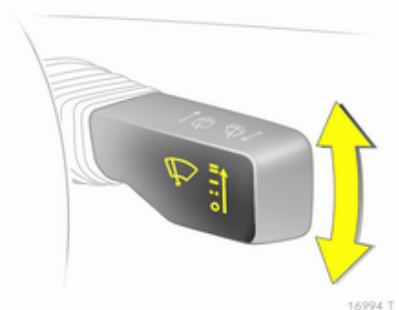

Interval cyklovače stěračů lze nastavit na hodnotu od 2 do 15 sekund: Zapněte zapalování, zatlačte páčku dolů z polohy O, počkejte na požadovaný interval a zvedněte páčku k .

Po zapnutí zapalování a nastavení páky do – – se interval nastaví na 6 sekund.

Automatické stírání s dešťovým senzorem

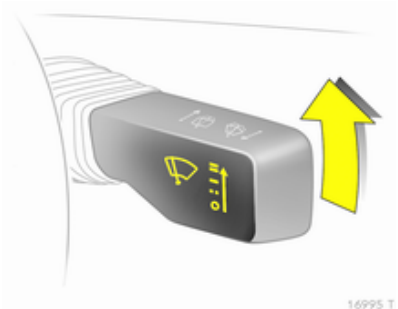

– – = Automatické stírání s dešťovým senzorem

Dešťový senzor detekuje množství vody na předním skle a automaticky reguluje časování stíracích cyklů.

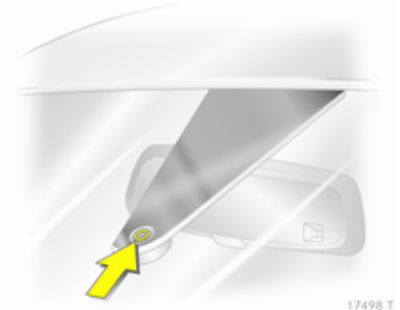

Udržujte snímač bez prachu, nečistot a námrazy.

Ostřikovač čelního okna

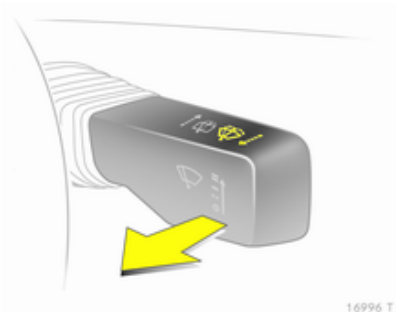

Zatáhněte za páku. Kapalina ostřikovače je rozstříknuta na čelní sklo a stěrač provede několik setření.

Pokud jsou rozsvícená světla, rozstříkne se kapalina ostřikovače také na světlomety. Systém ostřikovačů světlometů je 2 minuty nefunkční.

Stěrač/ostřikovač zadního skla

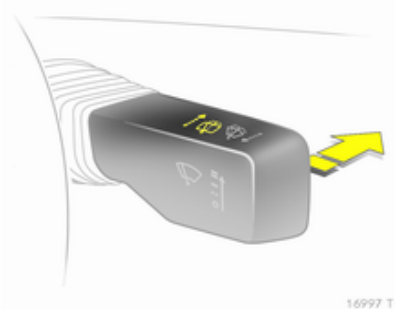

Zatlačte páčku dopředu. Stěrač zadního skla stírá v pravidelných intervalech. Vypněte opětovným zatlačením páčky dopředu.

Pokud je páčka držena směrem dopředu, je kapalina ostřikovače rozstříknuta na zadní sklo.

Nepoužívejte v případě, že je zadní okno namrzlé.

V myčkách automobilů je vypněte.

Stěrač zadního skla se automaticky zapne, když jsou zapnuté stěrače čelního skla a zařadíte zpátečku.

Venkovní teplota



Pokles teploty se zobrazí ihned, zvýšení teploty s malým prodlením.

Jestliže venkovní teplota klesne na 3 °C, rozsvítí se symbol ❄ v Triple-Info-Display nebo Board-Info-Display jako varování před námrazou na vozovce. ❄ zůstává svítit, dokud teplota nedosáhne nejméně 5 °C.



Ve vozidlech s Graphic-Info-Display nebo Color-Info-Display se na displeji objeví varovné hlášení, jako varování před námrazou na vozovce. Při teplotě nižší než -5 °C na displeji není žádné hlášení.

⚠ Varování

Povrch vozovky může být namrzlý i v případě, že je na displeji zobrazena venkovní teplota o několik stupňů vyšší než 0 °C.

Hodiny

Datum a čas jsou zobrazené na Info-Display.

Board-Info-Display ⇨ 96, Graphic-Info-Display, Color-Info-Display ⇨ 98.

Nastavení data a času v Triple-Info-Display



Informační systém musí být vypnutý. Aktivujte nastavovací režim podržením stisknutého tlačítka ◴ po dobu přibl. 2 sekundy. Blikající hodnota se nastavuje pomocí tlačítka ⊙. Tlačítko ◴ se používá k přepínání do následujícího režimu a k opuštění nastavovacího režimu.

Automatická synchronizace času

Signál RDS většiny vysílačů VHF automaticky nastavuje čas, označený na displeji prostřednictvím ◴RDS.

Některé vysílače nevysílají správný časový signál. V takových případech doporučujeme, abyste automatickou synchronizaci času vypnuli.

Aktivujte nastavovací režim a nastavte jej na nastavení roku. Držte stisknuté tlačítko ◴ přibližně 3 sekundy, až začne na displeji blikat ◴RDS a zobrazí se „RDS TIME“. Tato funkce se aktivuje (RDS TIME 1) nebo deaktivuje (RDS TIME 0) tlačítkem ⊙. Opusťte nastavovací režim pomocí tlačítka ◴.

Napájecí zásuvky

Napájecí zásuvky jsou umístěné ve středové konzole a v zavazadlovém prostoru.

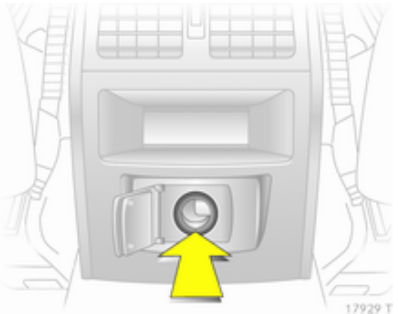

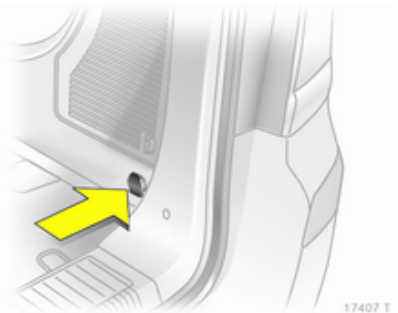

Použitím nevhodného příslušenství může dojít k poškození napájecích zásuvek. Připojením elektrického příslušenství při vypnutém motoru dojde k vybíjení akumulátoru.

Nepřekračujte maximální spotřebu energie 120 wattů. Nepřipojujte žádné příslušenství, které dodává elektrický proud, např. nabíječky nebo akumulátory.

Připojené elektrické příslušenství musí splňovat požadavky elektromagnetické kompatibility uvedené v DIN VDE 40 839.

Zapalovač cigaret

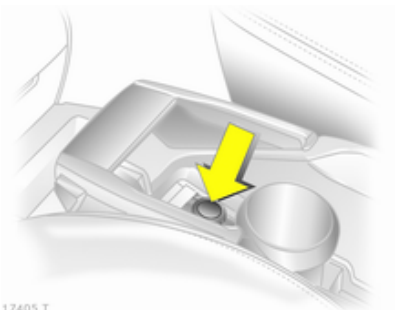

Zapalovač cigaret je umístěný ve středové konzole.

Zatlačte zapalovač cigaret dovnitř. Zapalovač se automaticky vypne, jakmile je nahřátý. Zapalovač vyjměte.

Popelníky

Výstraha
Je určen pouze pro popel, ne pro hořlavý odpad.

Popelník, přední

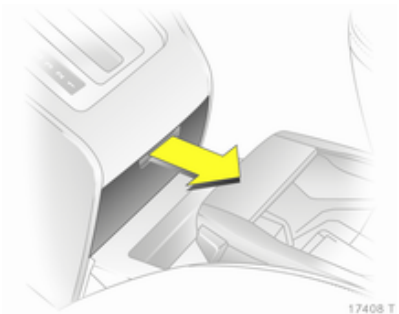

Otevřete popelník u vybrání.

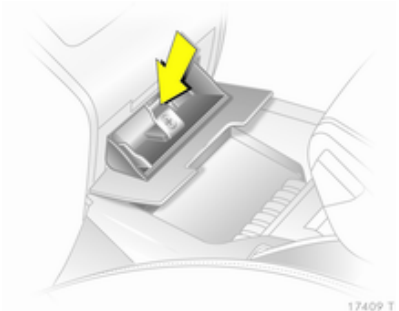

Chcete-li popelník vysypat, stiskněte pružinu, zcela popelník otevřete a vyjměte.

Přenosný popelník

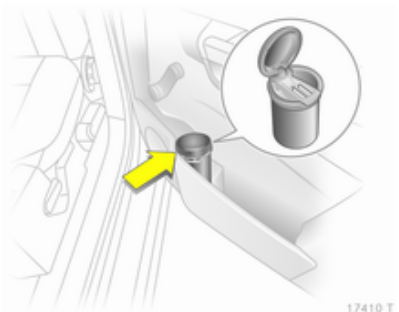

Přenosný popelník lze umístit do držáků nápojů.

Výstražné kontrolky, měřicí přístroje a ukazatele

Sestava sdružených přístrojů

V některých verzích se při zapnutí zapalování otočí ručičky přístrojů krátce do koncové polohy.

Rychloměr



Ukazuje rychlost vozidla.

Počítadlo kilometrů

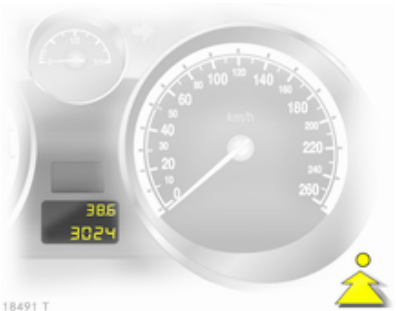

Dolní řádek zobrazuje zaznamenanou vzdálenost.

Denní počítadlo kilometrů

Horní řádek zobrazuje počet ujetých kilometrů od posledního vynulování.

Chcete-li denní počítadlo vynulovat, držte při zapnutém zapalování několik sekund stisknuté nulovací tlačítko.

Otáčkoměr



Zobrazuje otáčky motoru.

Pokud je to možné, udržujte nízké otáčky motoru.

Výstraha
Pokud je ručička v červené výstražné zóně, jsou překročeny maximální povolené otáčky motoru. Riziko poškození motoru.

Palivoměr



Zobrazuje hladinu paliva nebo tlak plynu v nádrži v závislosti na provozním režimu.

Pokud je hladina v nádrži nízká, svítí kontrolka ⛽. Pokud kontrolka bliká, okamžitě doplňte palivo.

Během provozu na zemní plyn spínač automaticky přepne na provoz na benzín ⇨ 86.



Při provozu na zemní plyn se zobrazí zpráva **LoFuEL** v případě, že je nízká hladina v benzínové nádrži. Potvrďte zprávu stisknutím nulovacího tlačítka ⇨ 84.

Nikdy nesmíte nádrž zcela vyprázdnit.

Jelikož v nádrži nějaké palivo zbývá, může být doplněné množství méně než specifikovaný objem nádrže.

Volič paliva



Stisknutím tlačítka ⛽ se přepíná mezi provozem na benzín a zemní plyn. Při vyšším zatížení (např. při prudkém zrychlování nebo jízdě na plný plyn) zapnutí není možné. LED indikuje aktuální provozní režim.

Provoz na zemní plyn	=	LED nesvítí.
Provoz na benzín	=	LED svítí.

Jakmile jsou nádrže na zemní plyn prázdné, vozidlo automaticky přepne na benzínový provoz, dokud není vypnuto zapalování.

Pokud nádrže na zemní plyn nejsou doplněny, systém musí být znovu manuálně přepnutý na provoz na benzín před nastartováním motoru. Tím se předejde poškození katalyzátoru (přehřátí z důvodu nesprávné dodávky paliva).

Pokud je spínač voliče použit několikrát během krátké doby, aktivuje se blokování přepínání. Motor zůstane v aktuálním provozním režimu. Blokování zůstane aktivní až do vypnutí zapalování.

Mírný pokles výkonu a točivého momentu je možné očekávat při provozu na benzín. Musíte proto příslušným způsobem přizpůsobit svůj styl jízdy (např. při předjíždění) a zatížení vozidla (např. tažení nákladu).

Každých šest měsíců vyjeďte benzínovou nádrž do takové míry, aby se rozsvítila kontrolka ⛽ a doplňte palivo. Toto je nezbytné za účelem udržování kvality paliva a také funkce systému nutné pro provoz na benzín.

V pravidelných intervalech zcela naplňte nádrž, aby se zabránilo tvorbě koroze v nádrži.

Displej servisního intervalu



Jakmile nastane čas pro provedení servisu, zobrazí se zpráva **InSP**. Další informace ⇨ 199.

Kontrolky

Zde uvedené kontrolky nemusejí být ve všech vozidlech. Tento popis platí pro všechny verze přístrojových

desek. Při zapnutí zapalování se většina kontrolek krátce rozsvítí z důvodu testu funkčnosti.

Barvy kontrolek znamenají:

Červená	=	Nebezpečí, důležité upozornění,
Žlutá	=	Výstraha, informace, porucha,
Zelená	=	Potvrzení aktivace,
Modrá	=	Potvrzení aktivace.


1/2
1/1
IDS+
ABS
18611 T

Ukazatel směru

⇦⇨ svítí nebo bliká zeleně.

Svítí

Kontrolka se krátce rozsvítí při zapnutí obrysových světel. Obrysová světla ⇨ 115.

Bliká

Kontrolka bliká, pokud je zapnut ukazatel směru nebo výstražná světla.

Rychlé blikání: závada světla ukazatele směru nebo související pojistky, závada světla ukazatele směru na přívěsu.

Výměna žárovky ⇨ 165. Pojistky ⇨ 172.

Ukazatele směru ⇨ 114.

Připomenutí bezpečnostního pásu

svítí nebo bliká červeně.

Svítí

Po zapnutí zapalování, dokud nezapnete bezpečnostní pás.

Bliká

Po rozjetí vozidla, dokud nezapnete bezpečnostní pás.

Zapnutí bezpečnostního pásu ⇨ 55.

Airbag a předpínače bezpečnostních pásů

svítí červeně.

Při zapnutí zapalování se kontrolka rozsvítí na dobu přibližně 4 sekund. Pokud se nerozsvítí, po uplynutí 4 sekund nezhasne nebo se rozsvítí za jízdy, došlo v systému předpínačů bezpečnostních pásů, airbagů nebo systému detekce obsazení sedadla k poruše. V tom případě nemusejí být systémy při nehodě funkční.

Aktivace předpínačů bezpečnostních pásů nebo airbagů je signalizována trvalým svícením .

⚠ Varování

Okamžitě nechte příčinu poruchy odstranit v servisu.

Systém airbagů, předpínače bezpečnostních pásů ⇨ 58, ⇨ 53.

Rozpoznávání obsazení sedadla spolujezdce

svítí nebo bliká žlutě.

Svítí

Pokud je vozidlo vybaveno detekcí obsazení sedadla, po zapnutí zapalování svítí po dobu přibližně 4 sekund.

Pokud je detekován dětský zádržný systém s vysílačem, zůstane svítit. Pouze potom může být dětský zádržný systém s vysílačem použit na sedadle spolujezdce, jelikož jsou systémy airbagů sedadla spolujezdce deaktivované ⇨ 60.

⚠ Nebezpečí

Pokud je nainstalovaný dětský zádržný systém a během jízdy nesvítí kontrolka, nejsou čelní a boční airbag pro sedadlo předního spolujezdce deaktivovány.

Bliká

Porucha v systému nebo je dětský zádržný systém s vysílačem vadný nebo nesprávně nainstalovaný ⇨ 60.

⚠ Nebezpečí

Blikání kontrolky během jízdy signalizuje poruchu. Okamžitě nechte příčinu poruchy odstranit v servisu.

Dětský zádržný systém s vysílačem ⇨ 65.

Systém dobíjení

svítí červeně.

Rozsvítí se při zapnutí zapalování a krátce po nastartování motoru zhasne.

Pokud se rozsvítí za chodu motoru

Zastavte, vypněte motor. Nedobíjí se akumulátor. Může dojít k přerušení chlazení motoru. U vznětových motorů může dojít k přerušení pohonu posilovače brzd. Vyhledejte pomoc v servisu.

Kontrolka nesprávné funkce

svítí nebo bliká žlutě.

Rozsvítí se při zapnutí zapalování a krátce po nastartování motoru zhasne.

Rozsvítí se za chodu motoru

Porucha v systému řízení emisí. Mohou být překročeny povolené limity obsahu škodlivin. Okamžitě vyhledejte pomoc v servisu.

Pokud bliká za chodu motoru

Závada, která může vést k poškození katalyzátoru. Uvolněte plynový pedál až do zastavení blikání. Okamžitě vyhledejte pomoc v servisu.

Brzy proveďte servis vozidla

svítí nebo bliká žlutě.

Pokud se rozsvítí za chodu motoru

Porucha elektroniky motoru nebo převodovky ⇨ 136, ⇨ 141. Elektronika se automaticky přepne do režimu nouzového provozu. Může dojít ke zvýšení spotřeby paliva a zhoršení ovladatelnosti vozidla.

Jestliže porucha trvá po opětovném nastartování vozidla, obraťte se na servis.

Svítí společně s InSP4 na displeji servisního intervalu

Vyhledejte pomoc v servisu za účelem vypuštění palivového filtru vznětového motoru ⇨ 103.

Bliká při zapnutém zapalování

Porucha v systému imobilizéru. Motor nemůžete nastartovat ⇨ 37.

Vypněte zapalování a pokuste se opětovně nastartovat.

Pokud kontrolka stále bliká, pokuste se nastartovat motor rezervním klíčem a obraťte se na servis.

Systém brzd a spojky

(!) svítí nebo bliká červeně.

Svítí

Svítí při odbrzděné parkovací brzdě pokud je hladina brzdové a spojkové kapaliny příliš nízká ⇨ 162.

⚠ Varování
Zastavte. Nepokračujte v jízdě. Obraťte se na servis.

Svítí po zapnutí zapalování, pokud je zabrzděná parkovací brzda ⇨ 142.

Bliká

Na vozidle s automatizovanou mechanickou převodovkou bliká několik sekund po vypnutí zapalování v případě, že nebyla zabrzděna parkovací brzda.

Na vozidlech s automatizovanou mechanickou převodovkou bliká po otevření dveří řidiče v případě, že není zařazen žádný převodový stupeň a nebyla zabrzděna parkovací brzda.

Protiblokovací systém brzd (ABS)

(ABS) svítí červeně.

Rozsvítí se na několik sekund po zapnutí zapalování. Systém je provozuschopný, když kontrolka zhasne.

Jestliže tato kontrolka po několika sekundách nezhasne, nebo jestliže se rozsvítí během jízdy, došlo k poruše v systému ABS. Brzdová soustava vozidla je i nadále funkční, ale bez možnosti regulace systémem ABS.

Protiblokovací brzdový systém ⇨ 142.

Režim Sport

S svítí žlutě.

Symbol svítí, když je režim Sport zapnutý ⇨ 135, ⇨ 144.

Zimní program

❄ svítí žlutě.

Symbol svítí, když je zimní program zapnutý ⇨ 135, ⇨ 140.

Ultrazvukový parkovací asistent

P svítí nebo bliká žlutě.

Svítí

Porucha v systému. Nechte příčinu poruchy odstranit v servisu.

Bliká

Závada z důvodu znečištěných snímačů nebo pokrytých snímačů ledem nebo sněhem.

nebo

Rušení z důvodu vnějších zdrojů ultrazvuku. Jakmile je zdroj rušení odstraněn, systém bude pracovat normálně.

Ultrazvukové parkovací snímače ⇨ 147.

Systém elektronické stabilizace vozidla

⛐ bliká nebo svítí žlutě.

Rozsvítí se na několik sekund po zapnutí zapalování.

Bliká během jízdy

Systém je aktivně zapojený. Může být snížen výstupní výkon motoru a vozidlo může být v malé míře automaticky brzděno ⇨ 143.

Rozsvítí se během jízdy

Systém je vypnutý nebo je v něm porucha. Můžete pokračovat v jízdě. Jízdní stabilita může však být zhoršena v závislosti na stavu povrchu vozovky.

Nechte příčinu poruchy odstranit v servisu.

ESP®Plus ⇨ 143.

Teplota chladicí kapaliny motoru

🌡 svítí červeně.

Pokud se rozsvítí za chodu motoru

Zastavte, vypněte motor.

Výstraha
Teplota chladicí kapaliny je příliš vysoká.

Zkontrolujte ihned hladinu chladicí kapaliny ⇨ 161.

Jestliže je chladicí kapaliny dostatečné množství, obraťte se na servis.

Žhavení a filtr pevných částic

൹ svítí nebo bliká žlutě.

Svítí

Žhavení je aktivováno. Aktivuje se pouze při nízké venkovní teplotě.

Bliká

Jestliže vyžaduje filtr pevných částic čištění a předchozí jízdní podmínky neumožnily automatické čištění, bude blikat kontrolka ൹. Pokračujte v jízdě a pokud je to možné, nedovolte, aby otáčky motoru klesly pod 2 000 ot/min.

Kontrolka ൹ zhasne v okamžiku dokončení samočinného čištění.

Filtr pevných částic ⇨ 131.

Systém detekce úniku vzduchu a systém sledování tlaku vzduchu v pneumatikách

(!) svítí nebo bliká červeně nebo žlutě.

Kontrolka svítí červeně

Ztráta tlaku vzduchu v pneumatikách. Okamžitě zastavte a zkontrolujte tlak vzduchu v pneumatice. Maximální rychlost 80 km/h je povolena pro pneumatiky run-flat ⇨ 180.

Kontrolka svítí žlutě

Porucha v systému nebo je namontovaná pneumatika bez snímače tlaku (např. rezervní kolo). Obraťte se na servis.

Bliká

Blikne třikrát, čímž signalizuje inicializaci systému.

Systém detekce úniku vzduchu ⇨ 182, systém sledování tlaku vzduchu v pneumatikách ⇨ 182.

Interaktivní podvozkový systém, kontinuální řízení tlumení, režim SPORT

IDS+ svítí žlutě.

Svítí přibližně 10 sekund po otevření dveří řidiče. Rozsvícení během jízdy signalizuje poruchu v systému.

Z bezpečnostních důvodů se systém přepne na tvrdší nastavení podvozku. Nechte příčinu poruchy odstranit v servisu.

IDS^{Plus} ⇨ 144, nepřetržité řízení tlumení ⇨ 145, režim sport ⇨ 144.

Tlak motorového oleje

svítí červeně.

Rozsvítí se při zapnutí zapalování a krátce po nastartování motoru zhasne.

Rozsvítí se za chodu motoru

Výstraha

Může dojít k přerušení mazání motoru. Může dojít k poškození motoru a/nebo zablokování poháněných kol.

1. Sešlápněte pedál spojky.
2. Zvolte neutrál, nastavte páku voliče do polohy **N**.
3. Co nejdříve bezpečně opusťte proud vozidel, abyste nebránili jejich pohybu.
4. Vypněte zapalování.

⚠ Varování

Pokud motor neběží, budete muset při brzdění a řízení vyvinout mnohem větší sílu.

Nevytahujte klíč ze spínací skříňky dokud vozidlo zcela nestojí, jinak může dojít k neočekávanému zamknutí řízení.

Zkontrolujte hladinu motorového oleje před tím, než vyhledáte pomoc v servisu ⇨ 160.

Nízká hladina motorového oleje

svítí žlutě.

Hladina motorového oleje je kontrolována automaticky.

Pokud se rozsvítí za chodu motoru

Nízká hladina motorového oleje. Zkontrolujte hladinu motorového oleje a je-li to nezbytné, olej doplňte ⇨ 160.

Nízká hladina paliva

svítí nebo bliká žlutě.

Svítí

Příliš nízká hladina v palivové nádrži.

Bliká

Spotřebované palivo. Okamžitě palivo doplňte. Nikdy nesmíte nádrž zcela vyprázdnit.

Katalyzátor ⇨ 132.

Odvzdušnění palivové soustavy vznětového motoru ⇨ 163.

Během provozu na zemní plyn se systém automaticky přepne na provoz na benzín ⇨ 86.

Systém Open&Start

svítí nebo bliká žlutě.

Bliká

Elektronický klíč se již nenachází v provozním dosahu interiéru vozidla. Motor nemůžete nastartovat. Za účelem vypnutí zapalování podržte tlačítko **Start/Stop** stisknuté o něco déle.

nebo

Závada elektronického klíče. Ovládání je ještě možné jedině prostřednictvím nouzového ovládání.

Svítí

Porucha v systému. Zkuste ovládat pomocí rezervního klíče, dálkového ovladače nebo prostřednictvím nouzového ovládání. Za účelem vypnutí zapalování podržte tlačítko **Start/Stop** stisknuté o něco déle. Vyhledejte pomoc v servisu.

nebo

Zámek řízení je stále zajištěný. Mírně pohněte volantem a stiskněte tlačítko **Start/Stop**.

Systém Open&Start ⇨ 28.

Použijte nožní brzdu

svítí žlutě.

Motor s automatizovanou mechanickou převodovkou lze nastartovat pouze v případě, že je sešlápnutý pedál brzdy. Pokud není pedál brzdy sešlápnutý, svítí kontrolka ⇨ 138.

Vnější osvětlení

svítí zeleně.

Svítí při rozsvíceném vnějším osvětlení ⇨ 111.

Dálková světla

svítí modře.

Svítí při zapnutých dálkových světlech nebo během použití světelné houkačky ⇨ 112.

Adaptivní přední osvětlení

svítí nebo bliká žlutě.

Svítí

Porucha v systému.

Pokud dojde k závadě natáčecího zařízení pro osvětlení zatáčky, bude se příslušné tlumené světlo deaktivovat a rozsvítí se světlo do mlhy.

Vyhledejte pomoc v servisu.

Bliká

Systém se přepnul na symetrická potkávací světla.

Kontrolka bliká přibližně 4 sekundy po zapnutí zapalování, čímž upozorňuje, že došlo k přepnutí systému ⇨ 112.

Přizpůsobivé přední světlomety (AFL) ⇨ 113.

Světlo do mlhy

svítí zeleně.

Svítí při rozsvícených předních světlech do mlhy ⇨ 114.

Zadní světlo do mlhy

svítí žlutě.

Svítí při rozsvíceném zadním světle do mlhy ⇨ 115.

Tempomat

svítí zeleně.

Svítí při zapnutém systému ⇨ 146.

Otevřené dveře

svítí červeně.

Svítí, když jsou otevřené dveře nebo dveře zavazadlového prostoru.

Informační displeje

Trojfunkční informační displej



Zobrazuje čas, venkovní teplotu a datum nebo informační systém, je-li zapnutý.

Je-li zapalování vypnuté, po krátkém stisknutí jednoho ze dvou tlačítek pod displejem se zobrazí čas, datum a venkovní teplota.

Palubní informační displej



Zobrazuje hodiny, venkovní teplotu a datum nebo informace informačního systému.

Výběr funkcí

K funkcím a nastavením informačního systému je možné přistupovat prostřednictvím palubního informačního displeje.

To se provádí pomocí menu a tlačítek informačního systému.

Pokud není do 5 sekund použito nic, dojde k automatickému opuštění menu.

Volba pomocí tlačítek informačního systému

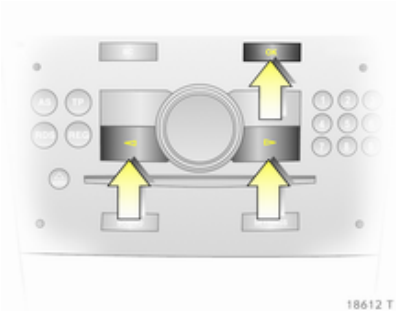

V menu **Settings (Nastavení)** použijte tlačítko OK k vyvolání požadované funkce. Pro změnu nastavení používejte šipková tlačítka.

V menu **BC** použijte tlačítko OK k vyvolání požadované funkce. Tlačítko OK používejte k ovládání stopek nebo opětovnému spuštění měření a výpočtu.

Zvolte pomocí levého nastavovacího kolečka na volantu



Nastavovací kolečko stiskněte k otevření menu **BC**. V menu **BC** stiskem ovládejte stopky nebo opětovné spuštění měření a výpočtu.

Pro vyvolání požadované funkce otáčejte nastavovacím kolečkem.

Systémová nastavení



Stiskněte tlačítko **Settings** na informačním systému. Potom se otevře položka menu **Audio**.

Pomocí levého šipkového tlačítka vyvolejte **System (Systém)** a vyberte pomocí tlačítka OK.

Automatická synchronizace času

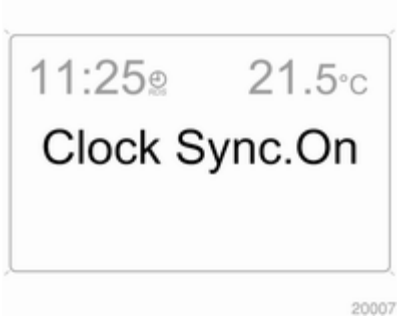

Signál RDS většiny vysílačů VHF automaticky nastavuje čas. To je možné identifikovat podle RDS na displeji.

Některé vysílače nevysílají správný časový signál. V takových případech doporučujeme, abyste automatickou synchronizaci času vypnuli.

Pomocí šipkových tlačítek deaktivujte (**Clock Sync.Off (Synch. hodin vyp.)**) nebo aktivujte (**Clock Sync.On (Synch. hodin zap.)**) automatickou synchronizaci času.

Nastavení data a seřízení hodin



Hodnota připravená k úpravě je označená šipkami. K provedení požadovaného nastavení používejte šipková tlačítka.

Logika zapalování

Viz příručka informačního systému.

Volba jazyka

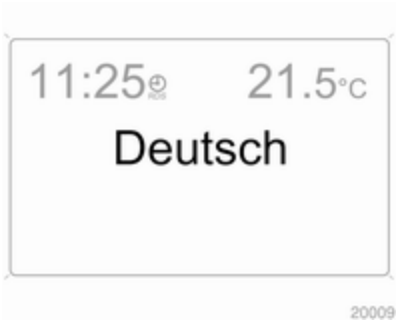

Je možné zvolit jazyk displeje pro některé funkce.

Pomocí šipkových tlačítek zvolte požadovaný jazyk.

Nastavení měrných jednotek

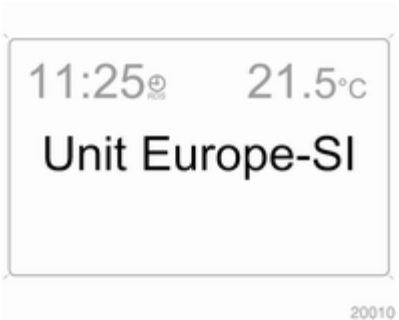

Pomocí šipkových tlačítek zvolte požadovanou měrnou jednotku.

Grafický informační displej, barevný informační displej



Zobrazuje hodiny, venkovní teplotu, datum nebo informační systém (je-li zapnutý) a elektronicky řízenou klimatizaci.

Color-Info-Display zobrazí informace v barvě.

Typ informací a způsob zobrazení závisí na výbavě vozidla a provedených nastaveních.

Výběr funkcí

K funkcím a nastavením informačního systému a systému elektronicky řízené klimatizace je možné přistupovat prostřednictvím displeje.

Volby se provádějí prostřednictvím menu a tlačítek, multifunkčního ovládacího prvku informačního systému nebo levým nastavovacím kolečkem na volantu.

Volba pomocí tlačítek informačního systému

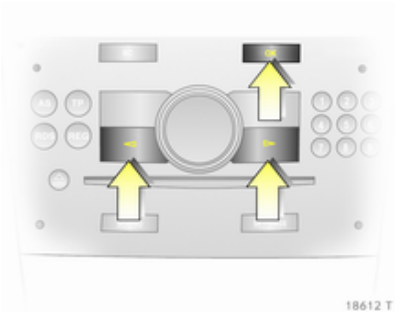

Položky menu vybírejte prostřednictvím menu a pomocí tlačítek na informačním systému. Tlačítko OK se používá ke zvolení zvýrazněné položky nebo k potvrzení příkazu.

Pokud chcete opustit menu, stiskněte pravé nebo levé šipkové tlačítko až do zobrazení **Return (Návrat)** nebo **Main (Hlavní)** a vyberte.

Volba pomocí multifunkčního ovládacího prvku

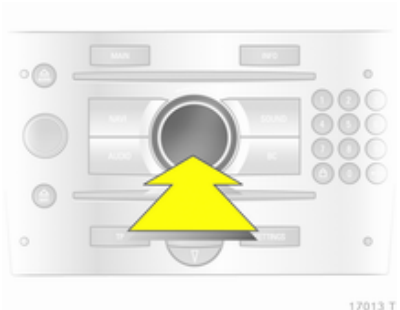

Otáčejte multifunkčním ovládacím prvkem za účelem zvýraznění položek menu nebo příkazů a pro zvolení oblastí funkcí.

Stisknutím multifunkčního ovládacího prvku zvolte zvýrazněnou položku nebo potvrďte příkaz.

Pokud chcete opustit menu, otočte multifunkčním ovládacím prvkem až do zobrazení **Return (Návrat)** nebo **Main (Hlavní)** a vyberte.

Výběr levým nastavovacím kolečkem na volantu



Otáčením zvolte položku menu.

Stisknutím nastavovacího kolečka zvolte zvýrazněnou položku nebo potvrďte příkaz.

Oblasti funkcí



Pro každou funkční oblast je zde hlavní stránka (Main), která je vybrána u horní hrany displeje (ne u informačního systému CD 30 nebo Mobile Phone Portal):

- Audio,
- Navigace,
- Telefon,
- Palubní počítač.

Systémová nastavení

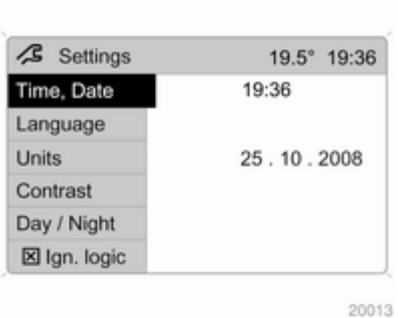

Stiskněte tlačítko **Main** na informačním systému.

Stiskněte tlačítko **Settings** na informačním systému.
U informačního systému CD 30 nemůžete vybrat menu.

Nastavení data a seřízení hodin



Zvolte položku menu **Time, Date (Čas, Datum)** z menu **Settings (Nastavení)**.

Zvolte požadované položky menu a proveďte nastavení.

Když se změní nastavení času, změní se také nastavení času pro navigační systém.

Automatická synchronizace času
Signál RDS většiny vysílačů VHF automaticky nastavuje čas.

Některé vysílače nevysílají správný časový signál. V takových případech doporučujeme, abyste automatickou synchronizaci času vypnuli.

Tato funkce se aktivuje zaškrtnutím políčka před **Synchron. clock automatical. (Automatická synchron. hodin)** v menu **Time, Date (Čas, Datum)**.

Volba jazyka



20015

Je možné zvolit jazyk displeje pro některé funkce.

Zvolte položku menu **Language (Jazyk)** z menu **Settings (Nastavení)**.

Zvolte požadovaný jazyk.



20016

Volba je indikována prostřednictvím ► před položkou menu.

U systémů s hlasovým výstupem, když je nastavení jazyka zobrazení změněno, systém se dotáže, zda jazyk zpráv se má také změnit - viz příručka informačního systému.

Nastavení měrných jednotek



20017

Zvolte položku menu **Units (Jednotky)** z menu **Settings (Nastavení)**.

Zvolte požadované jednotky.

Volby jsou indikovány prostřednictvím ● před položkou menu.

Nastavení kontrastu (Graphic-Info-Display)

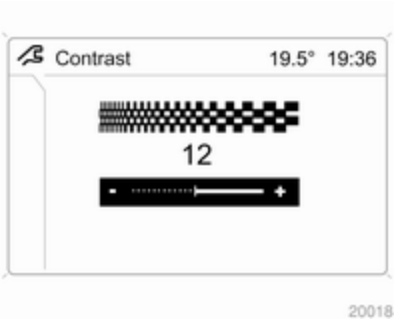

Zvolte položku menu **Contrast (Kontrast)** z menu **Settings (Nastavení)**.

Potvrďte požadované nastavení.

Nastavení režimu displeje

Jas displeje je závislý na osvětlení vozidla. Další nastavení je možné provést následovně:

Zvolte položku menu **Day / Night (Den / Noc)** z menu **Settings (Nastavení)**.

Automatic (Automatický) Barvy jsou přizpůsobené vnějším světlům.

Always day design (Vždy režim pro den) černý nebo barevný text na světlém podkladu.

Always night design (Vždy režim pro noc) bílý nebo barevný text na tmavém podkladu.

Volba je indikována prostřednictvím ● před položkou menu.

Logika zapalování

Viz příručka informačního systému.

Zprávy vozidla

Zprávy jsou poskytovány prostřednictvím displeje přístrojové desky nebo jako výstražné a signální bzučáky. Zprávy funkčního testu se zobrazují na Info-Display. Některé se objeví ve zkrácené formě. Potvrzení varovných hlášení pomocí multifunkčního knoflíku ⇨ 96, ⇨ 98.

Výstražné zvonkohry

Při startování motoru nebo během jízdy

- Pokud není elektronický klíč přítomný nebo není rozpoznán.
- Pokud není zapnutý bezpečnostní pás.
- Pokud při rozjezdu vozidla nejsou zcela zavřené dveře nebo dveře zavazadlového prostoru.
- Pokud je překročena určitá rychlost se zabrzděnou parkovací brzdou.

- Pokud je překročena rychlost naprogramovaná ve výrobním závodě.
- Pokud má vozidlo automatizovanou mechanickou převodovku a jsou otevřené dveře řidiče při běžícím motoru, je zařazen převodový stupeň a není sešlápnutý brzdový pedál.

Když vozidlo stojí a jsou otevřeny dveře řidiče

- Když je klíč ve spínací skříňce.
- Se zapnutým vnějším osvětlením.
- U systému Open&Start a automatické převodovky, není-li páka voliče v poloze **P**.
- U automatizované mechanické převodovky, jestliže není zabrzděna parkovací brzda a není zařazen žádný převodový stupeň při vypnutém motoru.

Napětí baterie

Nízké napětí baterie v rádiovém dálkovém ovladači nebo elektronickém klíči. Na vozidlech bez funkčního testu se na displeji přístrojové desky zobrazí zpráva **InSP3**. Vyměňte baterii ⇨ 27, ⇨ 28.

Spínač brzdových světel

Brzdové světlo se nerozsvítí během brzdění. Okamžitě nechte příčinu poruchy odstranit v servisu.

Hladina chladicí kapaliny motoru



Nízká hladina kapaliny v chladicím systému motoru. Zkontrolujte ihned hladinu chladicí kapaliny ⇨ 161.

Vypuštění palivového filtru pro vznětové motory

Pokud je v naftovém filtru voda, na přístrojové desce se zobrazí zpráva **InSP4**. Obraťte se na servis.

Osvětlení

Důležitá světla exteriéru, včetně kabelů a pojistek, jsou monitorována. Při jízdě s přívěsem je také kontrolována funkčnost světel přívěsu. Přívěsy s osvětlením LED musejí mít adaptér, který umožňuje monitorování světel jako u konvenčních žárovek.



Světlo vyžadující pozornost bude signalizováno na informačním displeji nebo se na displeji přístrojové desky zobrazí zpráva **InSP2**.

Alarm

Systémová porucha v systému alarmu. Nechte příčinu poruchy odstranit v servisu.

Tlak vzduchu v pneumatikách

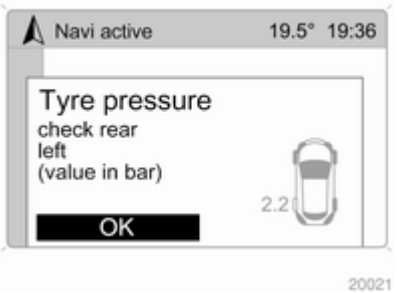

Pokud je na vozidlech se systémem sledování tlaku vzduchu v pneumatikách nízký tlak v pneumatice, na displeji se zobrazí informace o tom, kterou pneumatiku je třeba zkontrolovat.

Snižte rychlost a při nejbližší příležitosti zkontrolujte tlak vzduchu v pneumatice. Systém sledování tlaku vzduchu v pneumatikách ⇨ 182. Zkontrolujte tlak vzduchu v pneumatikách ⇨ 181, ⇨ 217.



Jestliže došlo k výrazné ztrátě tlaku, zobrazí se příslušná zpráva označující vadnou pneumatiku.

Co nejdříve opusťte vozovku, neohrozte ostatní vozidla. Zastavte a zkontrolujte tlak vzduchu v pneumatikách. Namontujte rezervní kolo ⇨ 188. Pokud jsou namontovány pneumatiky run-flat, je maximální

povolená rychlost 80 km/h. Informace ⇨ 180. Systém sledování tlaku vzduchu v pneumatikách ⇨ 182.

Hladina kapaliny ostřikovače

Nízká hladina kapaliny ostřikovačů. Doplňte kapalinu ostřikovače ⇨ 161.

Palubní počítač

Palubní počítač v palubním informačním displeji

Zpřístupněte data stisknutím tlačítka **BC** na informačním systému nebo levého nastavovacího kolečka na volantu.

Některé informace se na displeji objeví ve zkrácené formě.

Když vyberete funkci audio, zobrazí se další řádky dolního řádku funkce palubní počítač.

Okamžitá spotřeba

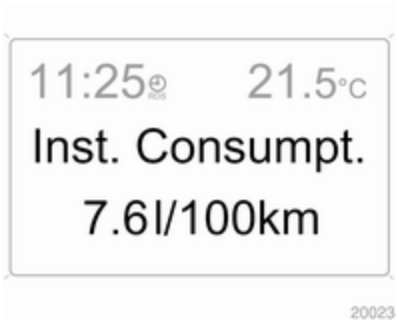

Zobrazuje okamžitou spotřebu. Při nízkých rychlostech se zobrazuje spotřeba za hodinu.

Průměrná spotřeba

Zobrazuje průměrnou spotřebu. Měření může být kdykoliv vynulováno.

Celková spotřeba

Zobrazuje spotřebované palivo. Měření může být kdykoliv vynulováno.

Průměrná rychlost

Zobrazuje průměrnou rychlost. Měření může být kdykoliv vynulováno.

Přerušení jízdy s vypnutým zapalováním se do výpočtu nezahrne.

Vzdálenost

Zobrazuje ujetou vzdálenost. Měření může být kdykoliv vynulováno.

Range (dojezd)



Dojezd se vypočítává z hodnot okamžitého množství paliva v nádrži a okamžité spotřeby. Na displeji se zobrazují průměrné hodnoty.

Hodnota dojezdu se po doplnění paliva s malým zpožděním automaticky přepočítá.

Pokud je hladina paliva v nádrži nízká, zobrazí se na displeji zpráva **Range (Dojezd)**.

Pokud je palivová nádrž téměř prázdná, zobrazí se na displeji zpráva **Refuel! (Doplňte palivo!)**.

Stopky

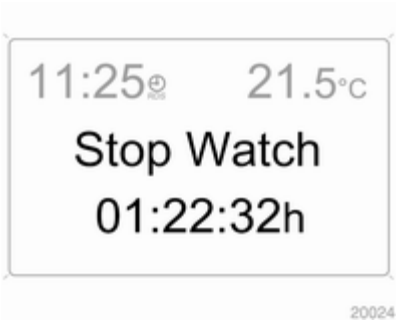

Vyberte funkci. Stisknutím tlačítka **OK** nebo levého nastavovacího kolečka na volantu spusťte nebo zastavte stopky.

Restartování palubního počítače

Je možné restartovat měření nebo výpočet následujících informací palubního počítače:

- Průměrná spotřeba,
- Celková spotřeba,
- Průměrná rychlost,
- Vzdálenost,
- Stopky.

Zvolte informaci příslušného palubního počítače ⇨ 96. Opětovné spuštění se provádí stisknutím tlačítka **OK** nebo levého nastavovacího kolečka na volantu na přibližně 2 sekundy.

Palubní počítač v grafickém informačním displeji nebo barevném informačním displeji

Hlavní stránka palubního počítače (Main) poskytuje informace o dojezdu, aktuální spotřebě paliva a průměrné spotřebě **BC 1**.

Chcete-li zobrazit další data palubního počítače, stiskněte tlačítko **BC** na informačním systému, na displeji zvolte menu palubního počítače nebo stiskněte levé nastavovací kolečko na volantu.

Zvolte **BC 1** nebo **BC 2** z menu palubního počítače.

Range (dojezd)



20025

Dojezd se vypočítává z hodnot okamžitého množství paliva v nádrži a okamžité spotřeby. Na displeji se zobrazují průměrné hodnoty.

Hodnota dojezdu se po doplnění paliva s malým zpožděním automaticky přepočítá.



20026

Pokud je hladina paliva v nádrži nízká, zobrazí se na displeji zpráva **Range (Dojezd)**.

Pokud je palivová nádrž téměř prázdná, zobrazí se na displeji zpráva **Please refuel! (Doplňte prosím palivo!)**.

Navigačního systém Vám pomůže při hledání nejbližší čerpací stanice. Pro další informace nahlídněte do uživatelské příručky informačního a zábavného centra.

Okamžitá spotřeba

Zobrazení okamžité spotřeby. Při nízkých rychlostech se zobrazuje spotřeba za hodinu.

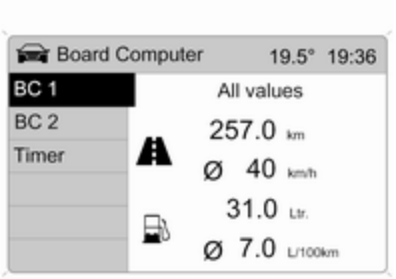

20027

Vzdálenost

Zobrazuje ujetou vzdálenost. Měření může být kdykoliv vynulováno.

Průměrná rychlost

Zobrazuje průměrnou rychlost. Měření může být kdykoliv vynulováno.

Přerušení jízdy s vypnutým zapalováním se do výpočtu nezahrne.

Celková spotřeba

Zobrazuje spotřebované palivo. Měření může být kdykoliv vynulováno.

Průměrná spotřeba

Zobrazuje průměrnou spotřebu. Měření může být kdykoliv vynulováno.

Restartování palubního počítače

Je možné restartovat měření nebo výpočet následujících informací palubního počítače:

- Vzdálenost,
- Průměrná rychlost,
- Celková spotřeba,
- Průměrná spotřeba.

Zvolte **BC 1** nebo **BC 2** z menu **Board Computer (Palubní počítač)**.



20028

Informace dvou palubních počítačů mohou být resetovány samostatně, což umožňuje vyhodnocovat data z různých časových úseků.

Zvolte požadovanou informaci palubního počítače a potvrďte.



Chcete-li vynulovat všechny informace palubního počítače, zvolte položku menu **All values (Všechny hodnoty)**.

Stopky



Zvolte položku menu **Timer (Stopky)** z menu **Board Computer (Palubní počítač)**.

Stopky zapnete volbou položky menu **Start (Spuštění)**. Pro zastavení zvolte položku menu **Stop (Zastavení)**.

Stopky vynulujete volbou položky menu **Reset (nulování, nastavení výchozích hodnot)**.

Příslušné zobrazení stopek je možné zvolit v menu **Options (Volby)**:

Driving Time excl. Stops (Doba jízdy s výjimkou zastávek)

Je zaznamenávána doba, po kterou je vozidlo v pohybu. Doba, po kterou vozidlo stojí, není zahrnuta.

Driving Time incl. Stops (Doba jízdy včetně zastávek)

Je zaznamenávána doba, po kterou je vozidlo v pohybu. Doba, po kterou vozidlo stojí se zapnutým zapalováním, je zahrnuta.

Travel Time (Doba cesty)

Měření času od manuálního zapnutí prostřednictvím **Start (Spuštění)** až po manuální vypnutí prostřednictvím **Reset (nulování, nastavení výchozích hodnot)**.

Tlak vzduchu v pneumatikách

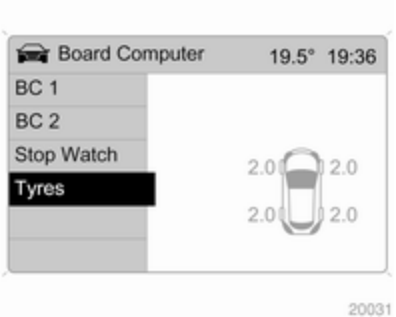

Zvolte menu **Tyres (Pneumatiky)** z menu **Board Computer (Palubní počítač)**.

Zobrazí se aktuální tlak vzduchu v každé pneumatice.

Další informace ⇨ 182.

Osvětlení

Vnější osvětlení vozidla 111
Osvětlení interiéru 116
Funkční prvky osvětlení 117

Vnější osvětlení vozidla

Spínač světel



Otočný spína osvětlení:

0 = Vypnuto
≫≪ = boční světla
≣D = potkávací světla

Kontrolka ≫≪ ⇨ 94.

Pokud je vypnuto zapalování při rozsvícených tlumených světlech, zůstanou svítit pouze boční světla.

Automatické ovládání světel

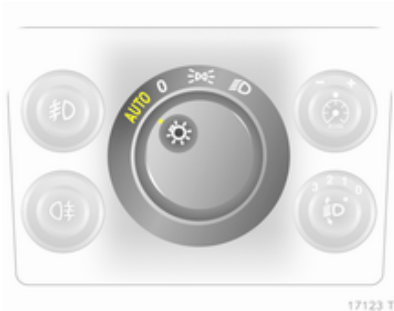

Přepínač světel nastavený na **AUTO**: Při běžícím motoru se rozsvítí vnější osvětlení vozidla v případě, že jsou špatné vnější světelné podmínky.

Z bezpečnostních důvodů by měl být přepínač světel vždy v poloze **AUTO**.

Nastavte přepínač světel do polohy ≣D v případě, že je špatná viditelnost kvůli mlze nebo oparu.

Dálková světla

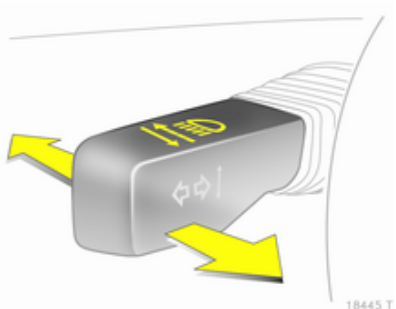

Pro přepnutí z tlumených světel na dálková světla zatlačte na pákový přepínač.

Pro přepnutí na tlumená světla opětovně zatlačte nebo zatáhněte za pákový přepínač.

Světelná houkačka

Pro aktivování světelné houkačky zatáhněte za páčku.

Nastavení sklonu světlometů

Manuální nastavení sklonu světlometů



Přizpůsobení sklonu světlometů zatížení vozidla, aby se zabránilo oslňování: Stisknutím knoflíku jej odjistěte a otočte do požadované polohy.

Vozidla bez systému automatické regulace světlé výšky

0 = obsazena přední sedadla
1 = obsazena všechna sedadla
2 = obsazena všechna sedadla a naložený zavazadlový prostor
3 = obsazeno sedadlo řidiče a naložený zavazadlový prostor

Vozidla se systémem automatické regulace světlé výšky

0 = obsazena přední sedadla
1 = obsazena všechna sedadla
1 = obsazena všechna sedadla a naložený zavazadlový prostor
2 = obsazeno sedadlo řidiče a naložený zavazadlový prostor

Automatické nastavení sklonu světlometů

Sklon světlometů se nastavuje automaticky na základě zatížení vozidla.

Světlomety při jízdě do zahraničí

Asymetrická světla prodlužují pole viditelnosti na pravé straně jízdního pruhu.

Při jízdě v zemích, kde se jezdí na opačné straně vozovky, ale nastavte světlomety tak, aby se zabránilo oslňování protijedoucího dopravního provozu.

Vozidla s halogenovými světlomety

Světlomety nechte seřídit v servisu.

Vozidla s adaptivním předním osvětlením

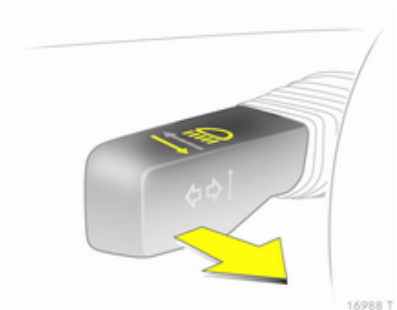

Přizpůsobení nasměrování paprsku světlometu:

1. Zatáhněte za páčku a podržte ji.
2. Zapněte zapalování.
3. Po uplynutí přibl. 3 sekund zazní akustický signál.

Kontrolka ⇨ 94.

Světla pro jízdu ve dne

Když je zapnuté zapalování a spínač světel je v poloze **0** nebo **AUTO**, svítí boční světla. Pokud je motor v chodu, svítí se světlomety.

Na vozidle bez automatického ovládání světel D musí být po setmění zapnuto pro osvětlení přístrojové desky.

Světla pro jízdu ve dne zhasnou, když vypnete zapalování.

Adaptivní přední osvětlení

Adaptivní přední osvětlení s Bi-Xenonovými světlomety zlepšuje osvětlení v zatáčkách a zvyšuje dosah světlometů.

Osvětlení zatáčky

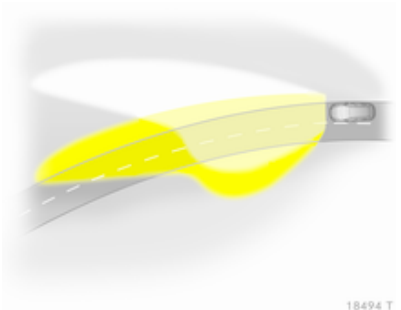

Kužel světla se otáčí podle polohy volantu a rychlosti.

Osvětlení při jízdě po dálnici

Při vysoké rychlosti a trvalé jízdě přímým směrem se kužely světel automaticky mírně přizvednou, čímž se zvýší dosah světlometů.

Kontrolka ⇨ 94.

Výstražná světla



Ovládaná pomocí tlačítka ⚠.

Výstražná světla se aktivují automaticky, pokud dojde k naplnění airbagů.

Směrová světla a signál změny jízdního pruhu

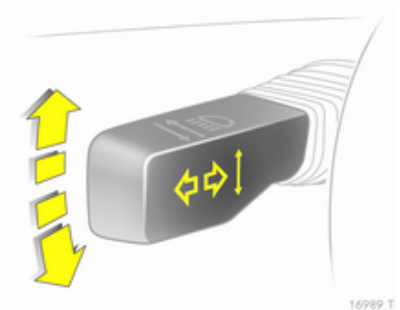

Páčka nahoru = pravé směrové světlo

Páčka dolů = levé směrové světlo

Páčka se vždy vrátí zpět do původní polohy.

Pokud je páčka posunuta za bod odporu, směrové světlo se zapne trvale. Při pohybu volantem zpět se směrové světlo automaticky deaktivuje.

Pro tři záblesky, např. při změně jízdního pruhu, stiskněte páčku až do pocítění odporu a potom jí uvolněte.

Pro delší signalizaci posuňte páčku k bodu odporu a podržte ji.

Manuálně vypnete směrová světla lehkým posunutím pákového přepínače.

Přední mlhová světla



Přední světla do mlhy je možné zapnout pouze v případě, že je zapnuté zapalování i světlomety nebo boční světla.

Ovládaná pomocí tlačítka ≢D.

Zadní světla do mlhy



Zadní světlo do mlhy je možné zapnout pouze v případě, že je zapnuté zapalování i světlomety nebo boční světla (s předními světly do mlhy).

Ovládaná pomocí tlačítka ⊄‡.

Zadní světlo do mlhy je deaktivováno, když je vozidlo taženo.

Obrysová světla

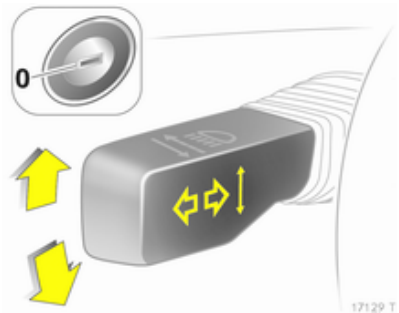

Při parkování je možné aktivovat obrysová světla na jedné straně:

1. Nastavte spínač světel na **0** nebo **AUTO**.
2. Vypněte zapalování.
3. Přesuňte páčku směrových světel úplně nahoru (pravé obrysové světlo) nebo dolů (levé obrysové světlo).

Je potvrzeno signálem a kontrolkou příslušného směrového světla.

Obrysová světla můžete vypnout vložením klíče do spínací skříňky nebo posunutím páčky směrových světel v opačném směru.

Světla zpátečky

Světla pro jízdu dozadu se rozsvítí, když je zapnuté zapalování a je zařazena zpátečka.

Zamlžené prosvětlovací kryty světel

Vnitřní strana prosvětlovacích krytů se může za špatného, vlhkého a chladného počasí, v hustém dešti nebo po mytí vozidla zamlžit. Zamlžení zmizí samo, urychlit to můžete rozsvícením světlometů.

Osvětlení interiéru

Regulace podsvícení panelu přístrojů



Když je rozsvícené vnější osvětlení vozidla, můžete nastavit jas: Odjistěte stisknutím knoflíku ⏲ a potom jej otočte a podržte až do dosažení požadovaného jasu.

Osvětlení interiéru

Během nástupu a výstupu z vozidla se automaticky rozsvítí přední a centrální stropní svítilna a potom se po prodlevě vypnou.

Přední světlo interiéru

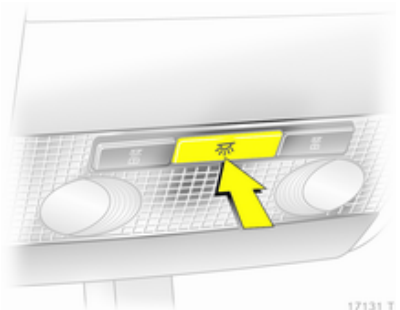

Ovládaná pomocí tlačítka ⛯.

Centrální a zadní světlo interiéru

Existují dvě verze.

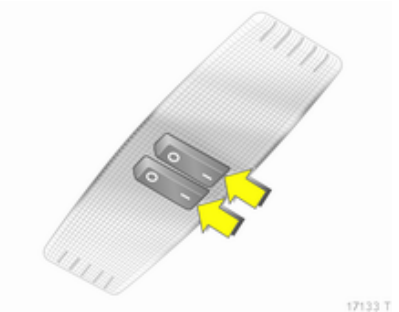

Ovládaná pomocí spínače (I = zapnuto, 0 = vypnuto, střed = automatické).

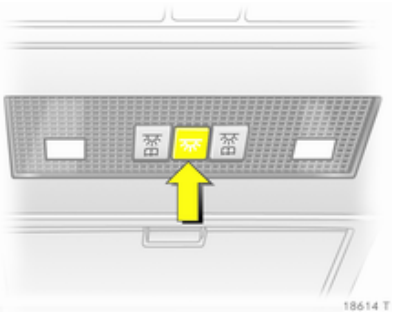

Deaktivovaná pomocí tlačítka ⛯.

Lampičky na čtení

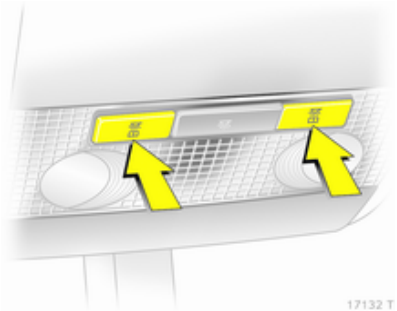

Ovládaná pomocí tlačítek nebo spínače (I = zapnuto, 0 = vypnuto, střed = automatické)

Světla sluneční clony

Světlo se rozsvítí po otevření krytu.

Funkční prvky osvětlení

Osvětlení středové konzole

Bodové světlo v krytu vnitřního zpětného zrcátka. Osvětlení středové konzole závislé na denním světle, automaticky regulované.

Osvětlení vstupu

Po odemknutí vozidla se na několik sekund rozsvítí osvětlení přístrojového panelu a osvětlení registrační značky.

Rozjezd ⇨ 16.

Výstupní osvětlení

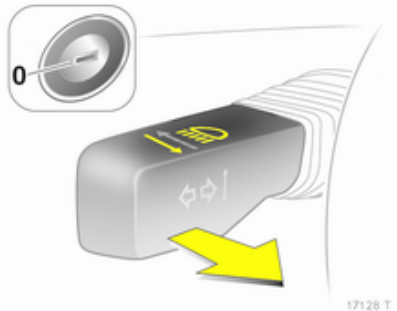

Světlomety a světla zpátečky se rozsvítí na přibližně 30 sekund poté, kdy je systém aktivován a jsou zavřeny dveře řidiče.

Aktivování

1. Vypněte zapalování.
2. Vyjměte klíč ze spínací skříňky.
3. Otevřete dveře řidiče.
4. Zatáhněte za páčku směrových světel.
5. Zavřete dveře řidiče.

Pokud nejsou dveře řidiče zavřeny, světla zhasnou po dvou minutách.

Osvětlení se vypne okamžitě, pokud je při otevřených dveřích řidiče zataženo za páčku směrových světel.

Ochrana proti vybití akumulátoru

Aby se zabránilo vybíjení akumulátoru, zhasne veškeré osvětlení interiéru automaticky 10 minut po vypnutí zapalování.

Klimatizace

Systémy regulace prostředí 119
Ventilační otvory 126
Údržba 127

Systémy regulace prostředí

Systém topení a větrání

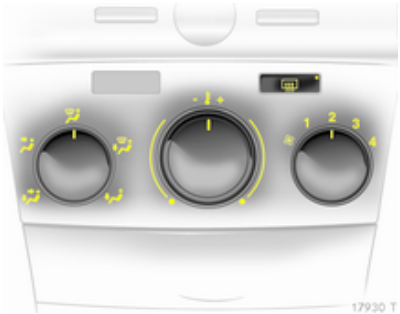

Ovládací prvky pro:

- Distribuce vzduchu
- Teplota
- Rychlost ventilátoru

Vyhřívání zadního okna ⇨ 41.

Distribuce vzduchu

= do oblasti hlavy a oblasti nohou
= do oblasti hlavy
= na čelní okno a na okna v předních dveřích
= na čelní okno, okna předních dveří a do oblasti nohou
= do oblasti nohou

Nastavení mezi těmito hodnotami je možné.

Teplota

červená = teplejší vzduch
modrá = chladnější vzduch

Vytápění nebude plně účinné, dokud motor nedosáhne normální provozní teploty.

Rychlost ventilátoru

Nastavte proudění vzduchu přepnutím ventilátoru na požadovanou rychlost.

Odstranění zamlžení a námrazy z oken

- Nastavte ovládací prvek distribuce vzduchu na .
- Nastavte ovládací prvek teploty na nejvyšší teplotu.

- Nastavte rychlost ventilátoru na nejvyšší úroveň.
- Zapněte vyhřívání zadního okna .
- Boční větrací otvory podle potřeby otevřete a nastavte na okna dveří.
- K současnému vyhřátí prostoru pro nohy nastavte ovladač rozvodu vzduchu na .

Klimatizace



Kromě systému topení a větrání má systém klimatizace:

= Chlazení
= Recirkulace vzduchu

Chlazení

Ovládá se pomocí tlačítka a je funkční pouze při běžícím motoru a ventilátoru.

Systém klimatizace ochlazuje a odvlhčuje (vysouší) vzduch, pokud je venkovní teplota nad specifickou úrovní. Proto se může tvořit kondenzace odkapávající ze spodku vozidla.

Pokud nepotřebujete ochlazovat nebo vysoušet vzduch, vypněte chlazení, čímž uspoříte palivo.

Systém recirkulace vzduchu

Ovládaná pomocí tlačítka .

⚠ Varování

V režimu cirkulace vzduchu je omezena výměna čerstvého vzduchu. Při režimu bez chlazení se vlhkost vzduchu zvyšuje, takže může dojít k zamlžení oken. Kvalita vzduchu v interiéru se zhoršuje, takže cestující mohou pocítit i nevolnost.

Distribuce vzduchu na : Recirkulace vzduchu je deaktivovaná.

Maximální chlazení

Krátce otevřete okna, aby se rychle vyvětral horký vzduch.

- Zapněte klimatizaci .
- Zapněte systém cirkulace vzduchu .
- Nastavte ovládací prvek distribuce vzduchu na .
- Nastavte ovládací prvek teploty na nejchladnější úroveň.
- Nastavte rychlost ventilátoru na nejvyšší úroveň.
- Otevřete všechny ventilační otvory.

Odstranění zamlžení a námrazy z oken

- Zapněte klimatizaci .
- Nastavte ovládací prvek distribuce vzduchu na .
- Nastavte ovládací prvek teploty na nejteplejší úroveň.

- Nastavte rychlost ventilátoru na nejvyšší úroveň.
- Zapněte vyhřívání zadního okna .
- Boční větrací otvory podle potřeby otevřete a nastavte na okna dveří.
- K současnému vyhřátí prostoru pro nohy nastavte ovladač rozvodu vzduchu na .

Automatická klimatizace



Ovládací prvky pro:

- Distribuce vzduchu
- Teplota
- Rychlost ventilátoru

 = Chlazení
 = Recirkulace vzduchu
 = Odstranění zamlžení a námrazy

Vyhřívání zadního okna ⇨ 41.

Přednastavená teplota je automaticky regulována.
V automatickém režimu rychlost ventilátoru automaticky reguluje proudění vzduchu.

Automatický režim

Základní nastavení pro dosažení maximálního komfortu:

- Nastavte ovládací prvek ventilátoru na **A**.
- Nastavte ovládací prvek distribuce vzduchu do požadovaného nastavení.
- Přednastavte teplotu na požadovanou úroveň.
- Zapněte klimatizaci .
- Otevřete všechny větrací otvory.

Distribuce vzduchu

 = do oblasti hlavy a oblasti nohou
 = do oblasti hlavy
 = na čelní okno a na okna v předních dveřích
 = na čelní okno, okna předních dveří a do oblasti nohou
 = do oblasti nohou

Nastavení mezi těmito hodnotami je možné.

Přednastavení teploty

Nastavte ovládací prvek teploty do požadované polohy. Nastavení mezi těmito hodnotami je možné.

Pro maximální pohodlí měňte teplotu pouze v malých krocích.

V koncových polohách nedochází k žádné regulaci teploty. Klimatizace maximálně chladí nebo topí.

Vytápění nebude plně účinné, dokud motor nedosáhne normální provozní teploty.

Rychlost ventilátoru

V automatickém režimu **A** rychlost ventilátoru automaticky reguluje proudění vzduchu. V případě potřeby je možné nastavit proudění vzduchu manuálně.

Chlazení ❄

Ovládá se pomocí tlačítka ❄ a je funkční pouze při běžícím motoru a ventilátoru.

Systém klimatizace ochlazuje a odvlhčuje (vysouší) vzduch, pokud je venkovní teplota nad specifickou úrovní. Proto se může tvořit kondenzace odkapávající ze spodku vozidla.

Pokud nepotřebujete ochlazovat nebo vysoušet vzduch, vypněte chlazení, čímž uspoříte palivo.

Systém recirkulace vzduchu

Režim recirkulace vzduchu se ovládá pomocí tlačítka .

⚠ Varování

V režimu cirkulace vzduchu je omezena výměna čerstvého vzduchu. Při režimu bez chlazení se vlhkost vzduchu zvyšuje, takže může dojít k zamlžení oken. Kvalita vzduchu v interiéru se zhoršuje, takže cestující mohou pocítit i nevolnost.

Maximální chlazení

Krátce otevřete okna, aby se rychle vyvětral horký vzduch.

- Zapněte klimatizaci ❄.
- Nastavte ovládací prvek distribuce vzduchu na .
- Nastavte ovládací prvek teploty na požadovanou hodnotu teploty.
- Nastavte ovládací prvek ventilátoru na **A**.
- Otevřete všechny ventilační otvory.

Automatická klimatizace automaticky chladí na zadanou hodnotu prostřednictvím maximálního chladicího výkonu.

Když je ovládací prvek teploty otočen na minimální nastavení, systém nepřetržitě poběží na maximální chlazení. Při zapnutí klimatizace se systém automaticky nastaví na recirkulaci vzduchu.

Odstranění zamlžení a námrazy z oken

- Zapněte klimatizaci ❄.
- Stiskněte tlačítko : v poloze **A** se ventilátor automaticky přepne na maximální rychlost, vzduch je směřován na čelní okno.
- Nastavte ovládací prvek teploty na nejteplejší úroveň.
- Zapněte vyhřívání zadního okna .

Elektronicky řízená klimatizace



Ovládací prvky pro:

- Teplota
- Distribuce vzduchu a volba menu
- Rychlost ventilátoru

AUTO = Automatický režim
= recirkulace vzduchu
= odstranění zamlžení a námrazy

Vyhřívání zadního okna ⇨ 41.

Přednastavená teplota je automaticky regulována.
V automatickém režimu rychlost ventilátoru a distribuce vzduchu automaticky regulují proudění vzduchu.

Pomocí ovládacích prvků distribuce vzduchu a proudění vzduchu je možné systém manuálně přizpůsobit.

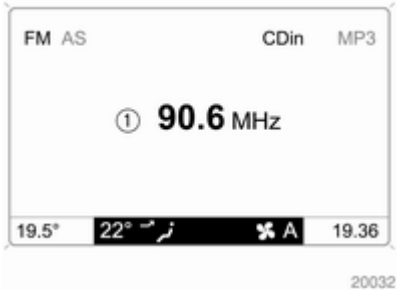

Údaje se zobrazují na Info-Display. Změny nastavení se krátce objeví na Info-Display, překryjí aktuálně zobrazené menu.

Elektronicky řízenou klimatizaci je možné plně využívat pouze při nastartovaném motoru.

Z důvodu správného fungování nezakrývejte snímač na přístrojové desce.

Automatický režim

Základní nastavení pro dosažení maximálního komfortu:

- Stiskněte tlačítko **AUTO**.
- Otevřete všechny větrací otvory.
- **Air conditioning (Klimatizace)** zapnuto.
- Nastavte požadovanou teplotu.

Přednastavení teploty

Teploty je možné nastavit na požadované hodnoty.

Pro maximální pohodlí měňte teplotu pouze v malých krocích.

Pokud je nastavena minimální teplota, na displeji se zobrazí **Lo** a elektronicky řízená klimatizace poběží na maximální chlazení.

Pokud je nastavena maximální teplota, na displeji se zobrazí **Hi** a elektronicky řízená klimatizace poběží na maximální vytápění.

Rychlost ventilátoru

Na displeji se zobrazí zvolená rychlost ventilátoru jako ✻ a číslo.

Pokud je vypnutý ventilátor, je deaktivována také klimatizace.

Návrat do automatického režimu: Stiskněte tlačítko **AUTO**.

Odstranění zamlžení a námrazy z oken

Stiskněte tlačítko. Na displeji se zobrazí.

Teplota a distribuce vzduchu jsou nastaveny automaticky a ventilátor běží ve vysoké rychlosti.

Návrat do automatického režimu: stiskněte tlačítko nebo **AUTO**.

Zapněte vyhřívání zadního okna.

Manuální nastavení v menu Climate

Nastavení systému klimatizace je možné změnit centrálním ovládacím prvkem, tlačítky a menu zobrazenými na displeji.

Menu vyvoláte stisknutím centrálního ovládacího prvku. Na displeji se zobrazí menu **Climate (Klima)**.

Jednotlivé položky menu se zvýrazňují otáčením centrálním ovládacím prvkem a výběr se provádí jeho stiskem.

Pokud chcete opustit menu, otočte centrálním ovládacím prvkem až do zobrazení **Return (Návrat)** nebo **Main (Hlavní)** a vyberte.

Distribuce vzduchu

Otočte centrálním ovládacím prvkem. Aktivuje se menu **Air distribut. (Rozvod vzduchu)** a zobrazí se možná nastavení distribuce vzduchu:

Horní = na čelní okno a na okna v předních dveřích.
Střední = na cestující ve vozidle.
Dolní = do oblasti nohou.

Toto menu **Air distribut. (Rozvod vzduchu)** je také možné vyvolat prostřednictvím menu **Climate (Klima)**.

Návrat k automatickému režimu distribuce vzduchu: Vypněte příslušné nastavení nebo stiskněte tlačítko **AUTO**.

Chlazení

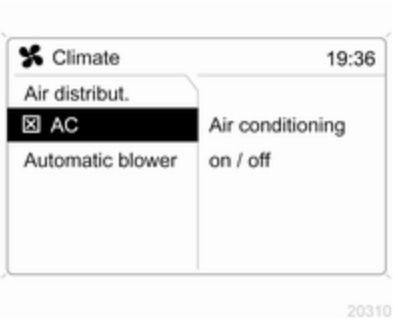

V menu **Climate (Klima)** zvolte položku menu **AC** a aktivujte nebo deaktivujte chlazení.

Systém klimatizace ochlazuje a odvlhčuje (vysouší) vzduch, pokud je venkovní teplota nad specifickou úrovní. Proto se může tvořit kondenzace odkapávající ze spodku vozidla.

Pokud nepotřebujete ochlazovat nebo vysoušet vzduch, vypněte chlazení, čímž ošetříte palivo. Na displeji se zobrazí **Eco**.

Automatický režim regulace otáček ventilátoru

Otáčky ventilátoru mohou být upravovány v automatickém režimu.

Zvolte položku menu **Automatic blower (Automatický režim ventilátoru)** z menu **Climate (Klima)** a zvolte požadovanou regulaci ventilátoru.

Manuální režim recirkulace vzduchu

Manuální režim recirkulace vzduchu se ovládá pomocí tlačítka .

⚠ Varování

V režimu cirkulace vzduchu je omezena výměna čerstvého vzduchu. Při režimu bez chlazení se vlhkost vzduchu zvyšuje, takže může dojít k zamlžení oken. Kvalita vzduchu v interiéru se zhoršuje, takže cestující mohou pocítit i nevolnost.

Provoz klimatizace při vypnutém motoru

Když je vypnuté zapalování, je možné využít zbytkové teplo nebo chlazení v systému pro regulaci prostředí v prostoru pro cestující.

Při vypnutém zapalování stiskněte tlačítko **AUTO**. Na displeji se krátce objeví **Residual air conditioning on (Zbytková klimatizace zapnuta)**.

Zbytková regulace prostředí může fungovat pouze po omezenou dobu. Chcete-li tuto funkci zrušit, stiskněte tlačítko **AUTO**.

Nezávislé topení

Vzduchové topení

Quickheat je elektrické přídavné vzduchové topení, které automaticky rychleji zahřeje prostor pro cestující.

Ohřívač chladicí kapaliny

Vozidla se vznětovými motory mají přídavný, palivem poháněný, ohřívač chladicí kapaliny, který při běžícím motoru zahřívá chladicí kapalinu motoru.

Ventilační otvory

Nastavitelné větrací otvory

Když je ochlazování zapnuté, musíte otevřít alespoň jeden větrací otvor, aby v důsledku nedostatečného pohybu vzduchu nenamrzl výparník.

Ventilační otvory s nastavovacím kolečkem

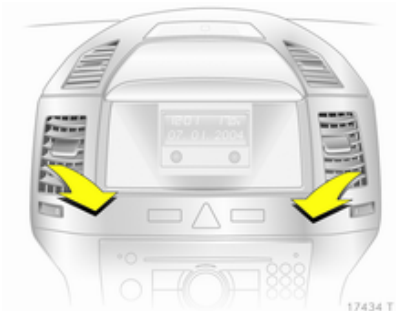

K otevření nebo zavření ventilačního otvoru použijte nastavovací kolečko.

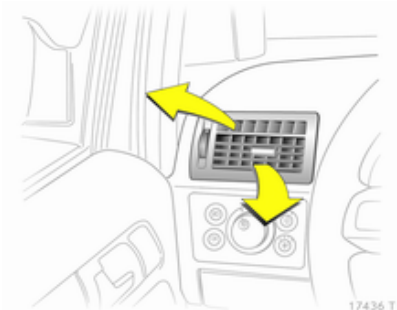

Nasměrujte proud vzduchu nakloněním a natočením klapek.

Ventilační otvory bez nastavovacího kolečka



Otevřete klapky a nastavte směr proudění vzduchu.

Pro zavření ventilačních otvorů nasměrujte klapky dolů.

⚠ Varování

Na klapky větracích otvorů nepřipevňujte žádné předměty. V případě nehody hrozí nebezpečí poškození a zranění.

Fixované ventilační otvory

Další větrací otvory jsou umístěné pod čelním oknem a okny dveří a v prostorách pro nohy.

Údržba

Otvory pro sání vzduchu

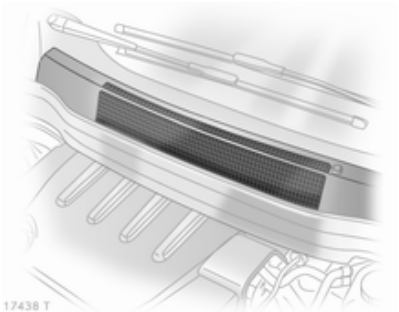

Otvory pro sání vzduchu, které se nacházejí před čelním oknem, musíte udržovat v čistotě z důvodu průchodu vzduchu. Odstraňte všechny nečistoty.

Pylový filtr

Pylový filtr odstraňuje prach, saze, pyly a spory ze vzduchu vnikajícího do vozidla otvory pro sání vzduchu.

Pravidelné uvedení klimatizace do činnosti

Aby byl trvale zachován optimální výkon, musí být chlazení jednou za měsíc na několik minut zapnuto, nezávisle na počasí a ročním období. Provoz chlazení klimatizace není možný při příliš nízké venkovní teplotě.

Servis

Aby byl trvale zachován optimální výkon chlazení, doporučuje se jednou za rok zkontrolovat systém regulace prostředí, a to počínaje třetím rokem od počáteční registrace vozidla, a zahrnující:

- Test funkčnosti a tlaku
- Funkčnost topení
- Kontrola těsnosti
- Kontrola hnacích řemenů
- Vyčištění odtokového vedení kondenzátoru a výparníku
- Test výkonnosti

Řízení vozidla a jeho provoz

Rady pro jízdu 128
Startování a provoz 128
Výfuk motoru 131
Automatická převodovka 132
Manuální převodovka 137
Automatizovaná mechanická převodovka 138
Brzdy 142
Podvozkové systémy 143
Tempomat 146
Systémy detekce objektů 147
Palivo 148
Tažení 152

Rady pro jízdu

Kontrola nad vozidlem

Nikdy nejezděte s vypnutým motorem

Mnoho systémů za tohoto stavu nefunguje (např. posilovač brzd, posilovač řízení). Taková jízda je pro Vás i ostatní nebezpečná.

Pedály

V oblasti pedálů Vám při sešlápnutí pedálů až na podlahu nesmí překážet žádný koberec nebo rohožka.

Startování a provoz

Záběh nového vozidla

Během prvních několika cest nebrzděte zbytečně intenzívně.

Jedete-li s vozidlem poprvé, může se z výfukové soustavy odpařovat vosk a olej, což může vytvářet kouř. Po první jízdě zaparkujte vozidlo na chvíli venku a vyvarujte se vdechování výparů.

Během doby záběhu může být spotřeba paliva a motorového oleje vyšší a k procesu čištění filtru pevných částic může docházet častěji. Filtr pevných částic ⇨ 131.

Polohy spínače zapalování

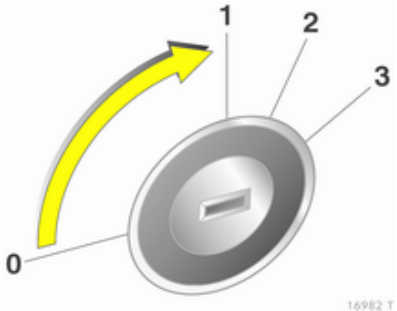

0 = Vypnuté zapalování
1 = Odemknutý zámek řízení, vypnuté zapalování
2 = Zapnuté zapalování, u vznětového motoru:žhavení
3 = Startování

Startování motoru

Startování motoru pomocí spínače zapalování

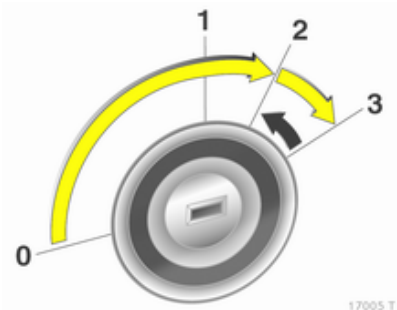

Sešlápněte spojkový a brzdový pedál, automatická převodovka v **P** nebo **N**.

Nepřidávejte plyn.

Vznětové motory: otočte klíč do polohy 2 pro žhavení a počkejte až do zhasnutí kontrolky .

Krátce otočte klíč do polohy 3 a uvolněte jej v okamžiku, kdy motor naskočí.

Před opětovným startováním nebo vypnutím motoru otočte klíčem zpět do **0**.

Startování motoru pomocí tlačítka Start/Stop

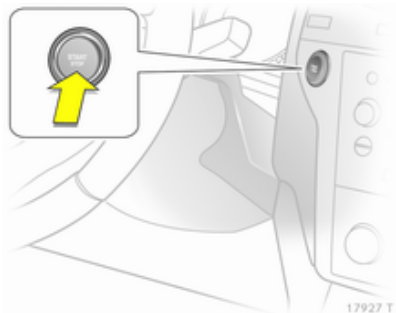

Elektronický klíč musí být uvnitř vozidla. Sešlápněte spojkový a brzdový pedál, automatická převodovka v **P** nebo **N**.

Nepřidávejte plyn.

Vznětové motory: krátce stiskněte tlačítko pro spuštění žhavení, mírným pohybem volantu uvolněte zámek řízení, počkejte, až zhasne

kontrolka ⟀ a potom stiskněte tlačítko na 1 sekundu a uvolněte jej v okamžiku, kdy motor naskočí.

Opětovným stisknutím tlačítka zopakujte postup startování nebo vypnete motor.

Startování vozidla při nízkých teplotách

Motor lze bez nezávislého topení startovat při teplotách do -25 °C v případě vznětových motorů a -30 °C v případě zážehových motorů. Musí se používat motorový olej se správnou viskozitou, správné palivo a dostatečně nabitá baterie. Dále se musí provádět příslušné servisní prohlídky. Při teplotě pod -30 °C automatická převodovka a automatizovaná manuální převodovka vyžadují zahřívání cca. 5 minut. Páka voliče musí být v poloze **P** resp. **N**.

Odpojení při přeběhu

Přívod paliva je automaticky odpojen při přeběhu, např. když vozidlo jede se zařazeným převodovým stupněm, avšak je uvolněný pedál plynu.

Parkování

- Neparkujte vozidlo na snadno hořlavém povrchu. Vysoká teplota výfukového systému může způsobit vzplanutí povrchu.
- Parkovací brzdu vždy zabrzděte bez stisknutí uvolňovacího tlačítka. Ve svahu směrem nahoru nebo dolů ji zabrzděte co možno nejpevněji. Současně sešlápněte nožní brzdu, aby se snížily vyvíjené provozní síly.
- Vypněte motor a zapalování. Otočte volantem, až se zamkne zámek řízení.
- Pokud je vozidlo na vodorovném povrchu nebo ve svahu směrem nahoru, před vypnutím zapalování zařaďte první převodový stupeň nebo uveďte páku voliče do polohy **P**. Ve svahu směrem nahoru natočte přední kola směrem od obrubníku.

  Pokud je vozidlo ve svahu směrem dolů, před vypnutím zapalování zařaďte zpátečku nebo uveďte páku voliče do polohy **P**. Natočte přední kola směrem k obrubníku.
- Zamkněte vozidlo a aktivujte mechanickou ochranu proti odcizení a alarm.

Výfuk motoru

⚠ Nebezpečí

Výfukové plyny vznikající při spalování paliva v motoru, obsahují jedovatý oxid uhelnatý, který je bez barvy a bez zápachu. Vdechování tohoto oxidu je životu nebezpečné.

Pokud výfukové plyny vniknou do interiéru vozidla, otevřete okna. Příčinu poruchy nechte odstranit v servisu.

Vyvarujte se jízdy s otevřeným zavazadlovým prostorem, jinak by do vozidla mohly vnikat výfukové plyny.

Filtr pevných částic

Systém filtru pevných částic odstraňuje škodlivé saze z výfukových plynů. Tento systém obsahuje funkci samočinného čištění, která pracuje automaticky během jízdy. Filtr se čistí prostřednictvím spalování sazí při vysoké teplotě.

K tomuto procesu dochází automaticky při daných jízdních podmínkách a může trvat až 25 minut. Během této doby může být vyšší spotřeba paliva. Vydávání zápachu a kouře během tohoto procesu je normálním jevem.



Za určitých jízdních podmínek, např. při krátkých cestách, se systém nemůže sám automaticky vyčistit.

Jestliže vyžaduje filtr čištění a předchozí jízdní podmínky neumožnily automatické vyčištění, bude blikat kontrolka . Pokračujte v jízdě a udržujte otáčky motoru nad 2000 ot./min. Pokud je třeba, zařaďte nižší převodový stupeň. Čištění filtru pevných částic se následně spustí.

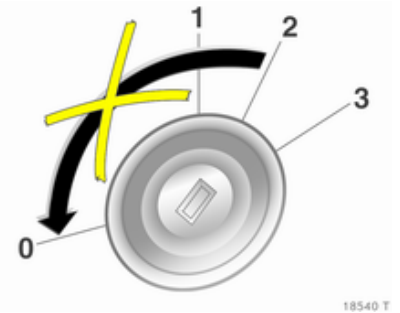

Během čištění se nedoporučuje přerušovat jízdu nebo vypínat motor.

Výstraha

Pokud je proces vypalování přerušen vícekrát než jednou, tak je zde velké riziko přivození vážného poškození motoru.

Čištění je nejrychlejší při vysokých otáčkách a zatížení motoru.



Kontrolka zhasne v okamžiku dokončení samočinného vyčištění.

Pokud navíc svítí , není možné provést vyčištění. Vyhledejte pomoc v servisu.

Katalyzátor

Katalyzátor snižuje množství škodlivých látek ve výfukových plynech.

Výstraha

Jiné třídy paliva než ty, které jsou uvedené na stránkách ⇨ 148, ⇨ 208, by mohly poškodit katalyzátor nebo elektronické komponenty.

Nespálený benzín se přehřeje a poškodí katalyzátor. Proto se vyvarujte nadměrného používání startéru, vyjetí veškerého benzínu v palivové nádrži a startování motoru roztlačováním nebo roztahováním.

V případě vynechávání motoru, nerovnoměrného chodu motoru, snížení výkonu motoru nebo jiných neobvyklých problémů, co možno nejdříve nechte příčinu poruchy odstranit v servisu. V nouzovém případě je možné krátkou dobu pokračovat v jízdě, a to nízkou rychlostí vozidla a s nízkými otáčkami motoru.

Automatická převodovka

Automatická převodovka umožňuje automatické řazení (automatický režim) a verze s funkcí ActiveSelect umožňuje také manuální řazení (manuální režim).

Displej převodovky



Na displeji převodovky vidíte režim nebo právě zařazený převodový stupeň.

Ve vozidlech se systémem Open&Start, když je vypnuté zapalování, bliká P v displeji převodovky, pokud není zařazena poloha **P** nebo není zabrzděna parkovací brzda.

Pokud je zapnut režim Sport, svítí ⚙.

Pokud je zapnut zimní program, svítí ❄.

Páka voliče



P = parkovací poloha, přední kola jsou zablokována, zařaďte pouze při stojícím vozidle a pokud je zabrzděna parkovací brzda
R = zpátečka, řaďte pouze pokud vozidlo stojí
N = neutrál
D = automatický režim s veškerými převodovými stupni

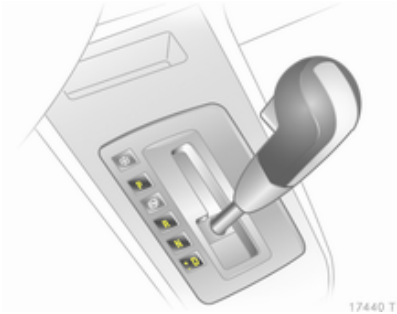

Pákou voliče můžete z polohy **P** nebo **N** pohnout pouze při zapnutém zapalování a sešlápnutém pedálu brzdy (blokování páky voliče).

V poloze **N** páky voliče se blokování páky voliče aktivuje po prodlevě a pouze při stojícím vozidle.



Když je páka voliče v poloze **P** nebo **N**, svítí červeně kontrolka ⊘ v proužku indikátoru převodových stupňů, když je páka voliče zablokovaná. Pokud není páka voliče v poloze **P** při vypnutí zapalování, bude blikat kontrolka ⊘ a **P** v proužku indikátoru převodových stupňů.

Při řazení **P** nebo **R** stiskněte uvolňovací tlačítko na páce voliče.

Před startováním s pákou voliče v poloze **N** sešlápněte pedál brzdy nebo zabrzděte parkovací brzdu.

Během řazení jiné polohy nesešlapujte pedál plynu. Nikdy současně nesešlapujte pedál plynu a brzdový pedál.

Jakmile je převodový stupeň zařazený, po uvolnění brzdového pedálu se vozidlo začne pomalu rozjíždět.

Převodové stupně 3, 2, 1



3, 2, 1 = Převodovka neřadí žádný vyšší než zvolený převodový stupeň.

Pro zařazení **3.** nebo **1.** stupně stiskněte pojistné tlačítko na páce voliče.

Polohy **3**, **2** nebo **1** volte pouze tehdy, když chcete zabránit automatickému řazení nahoru nebo jako pomoc při brzdění motorem.

Brzdění motorem

Abyste využili brzdného účinku motoru, zvolte při jízdě z kopce včas nižší převodový stupeň.

Rozhoupání vozidla

Vyprošťování vozidla rozhoupáním je povoleno pouze v případě, že vozidlo uvízlo v písku, bahně nebo sněhu. Opakovaně přesunujte páku voliče mezi polohami **D** a **R**. Motor nevytáčejte a vyvarujte se náhlého zrychlení.

Parkování

Zatáhněte parkovací brzdu a zařaďte polohu **P**.

Klíč ze spínací skříňky můžete vytáhnout pouze tehdy, když je páka voliče v poloze **P**.

Manuální režim



Přesuňte páku voliče z polohy **D** směrem doleva a poté dopředu nebo dozadu.

+ = Zařazení vyššího převodového stupně.

- = Zařazení nižšího převodového stupně.

Pokud je při příliš nízké rychlosti vozidla zvolen vyšší převodový stupeň, nebo pokud je při příliš vysoké rychlosti vozidla zvolen nižší převodový stupeň, nebude řazení provedeno.

Pokud jsou otáčky motoru příliš nízké, převodovka automaticky podřadí na nižší převodový stupeň nad specifickou rychlostí vozidla.

Při vysokých otáčkách motoru nedochází k žádnému automatickému přeřazení na vyšší převodový stupeň.

Z bezpečnostních důvodů je kickdown k dispozici také v manuálním režimu.

Elektronické jízdní programy

- Po studeném startu zvýší program provozní teploty otáčky motoru, aby byl katalyzátor rychle uveden na požadovanou teplotu.
- Funkce automatického řazení neutrálu automaticky zařadí na volnoběžný chod, pokud vozidlo stojí se zařazeným dopředným převodovým stupněm.
- Když je zařazen režim Sport, převodovka řadí při vyšších otáčkách motoru (pokud není zapnutý tempomat). Režim Sport ⇨ 144.

Zimní program ❄



Aktivujte zimní program v případě, že máte problémy s rozjížděním na kluzkém povrchu vozovky.

Aktivace na vozidlech bez manuálního režimu

Stiskněte tlačítko ❄ se zařazenou polohou **P**, **R**, **N**, **D** nebo **3**. Vozidlo se rozjíždí na třetí převodový stupeň.

Aktivace na vozidlech s manuálním režimem

V automatickém režimu stiskněte tlačítko ❄. V závislosti na povrchu vozovky se vozidlo rozjíždí na druhý nebo třetí převodový stupeň.

Deaktivace

Zimní program vypnete:

- opětovným stisknutím tlačítka ❄,
- manuální volbou polohy **2** nebo **1**,
- přepnutím do manuálního režimu,
- vypnutím zapalování,
- nebo pokud je teplota oleje převodovky příliš vysoká.

Kickdown

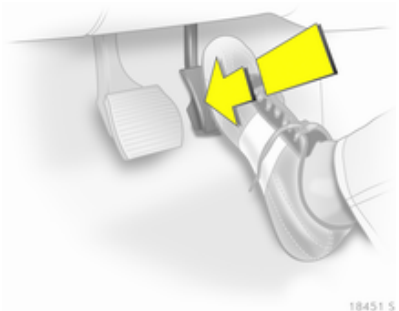

Pokud je pedál plynu sešlápnutý za hranici tlakového bodu, převodovka podřadí na nižší převodový stupeň v závislosti na otáčkách motoru.

Porucha

V případě poruchy se rozsvítí ⚙. Automatická převodovka již neřadí automaticky. Můžete pokračovat v jízdě pomocí manuálního řazení.

Nechte příčinu poruchy odstranit v servisu.

Verze bez manuálního režimu

2. převodový stupeň není k dispozici. Manuální řazení:

1 = 1. převodový stupeň
2 = 3. převodový stupeň
3, D = 4. převodový stupeň

Verze s manuálním režimem

K dispozici je pouze nejvyšší převodový stupeň. V závislosti na povaze poruchy může být 2. převodový stupeň také k dispozici v manuálním režimu.

Přerušení napájení

V případě přerušení napájení není možné páku voliče vysunout z polohy **P** nebo **N**.

Pokud je akumulátor vybitý, nastartujte vozidlo pomocí startovacích kabelů ⇨ 192.

Není-li příčinou poruchy vybitý akumulátor, odblokujte páku voliče následovně:

1. Zabrzděte parkovací brzdu.



2. Vyjměte vložku popelníku ⇨ 83. Povolte šroub na kovovém krytu a vymontujte dva kusy. Nářadí vozidla ⇨ 178.
3. Odjistěte držák popelníku nebo kryt: sáhněte do otvoru u horního okraje, odjistěte držák popelníku nebo kryt a vyjměte jej.

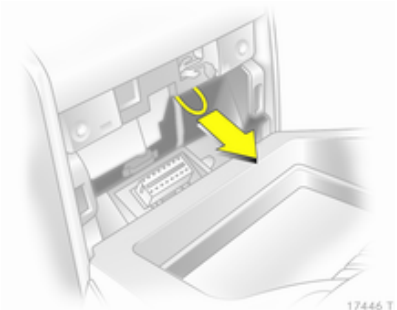

4. Zatáhněte za smyčku a vysuňte páku voliče z polohy **P** nebo **N**. Pokud je znovu zařazena poloha **P** nebo **N**, bude v ní páka voliče znovu zablokována. Příčinu přerušení napájení nechte odstranit v servisu.
5. Nasaďte držák popelníku nebo kryt a zajistěte jej.
6. Pomocí šroubu upevněte kovový kryt. Namontujte vložku popelníku ⇨ 83.

Manuální převodovka

Mechanická převodovka

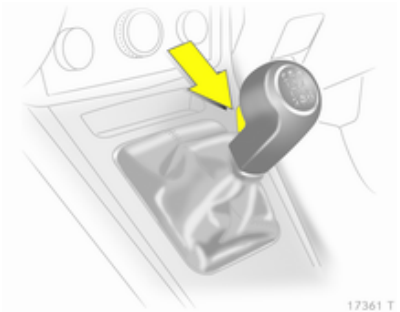

Zpátečku řaďte pouze ve stojícím vozidle. Po uplynutí 3 sekund po sešlápnutí pedálu spojky stiskněte uvolňovací tlačítko na řadicí páce a zařaďte zpátečku.

Pokud se Vám zpátečku nepodaří zařadit, zařaďte neutrál, uvolněte pedál spojky a znovu jej sešlápněte; poté zkuste zpátečku zařadit znovu.

Nenechávejte zbytečně prokluzovat spojku.

Při použití zcela sešlápněte pedál spojky. Nepoužívejte pedál jako opěrku nohy (zvyšuje opotřebení spojky).

Výstraha
Není rozumné řídit s rukou položenou na páce voliče.

Automatizovaná mechanická převodovka

Převodovka Easytronic umožňuje jak manuální řazení (manuální režim), tak i automatické řazení (automatický režim); spojka je vždy ovládána plně automaticky.

Displej převodovky



Na displeji je zobrazen aktuálně zvolený jízdní stupeň nebo aktuální režim.

Displej několik sekund bliká, jestliže jste za chodu motoru a bez sešlápnutí brzdového pedálu zvolili **A**, **M** nebo **R**.

Pokud je aktivován zimní program, svítí ❄.

Startování motoru

Při startování motoru sešlápněte nožní brzdu. Pokud není sešlápnutý brzdový pedál, bude svítit (!) v přístroji, blikat „N“ v displeji převodovky a motor nebude možné nastartovat.

Startování není možné, pokud mají závadu všechna brzdová světla.

Pokud je sešlápnutý pedál brzdy, převodovka po nastartování automaticky přeřadí do **N**. Může se vyskytnout mírná prodleva.

Páka voliče

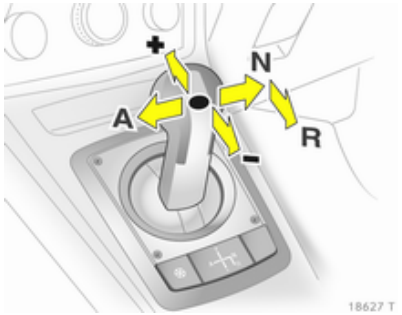

Páka voliče musí být vždy vedena ve správném směru až nadoraz. Po uvolnění se vrátí zpět do střední polohy.

N = Neutrál.
A = Přepnutí mezi automatickým a manuálním režimem. Na displeji převodovky se objeví **A** nebo **M**.
R = Zpátečka. Zpátečku řaďte pouze ve stojícím vozidle.
+ = Zařazení vyššího převodového stupně.
- = Zařazení nižšího převodového stupně.

Rozjezd

Sešlápněte brzdový pedál a přesuňte páku voliče do polohy **A**, **+** nebo **-**. Převodovka je v automatickém režimu a je zařazený první převodový stupeň. Pokud je zvoleno **R**, je zařazena zpátečka.

Jakmile brzdový pedál uvolníte, vozidlo se začne rozjíždět.

Pro rozjezd bez sešlápnutí brzdového pedálu zrychlete okamžitě po zařazení převodového stupně.

Pokud není sešlápnutý pedál plynu ani brzdový pedál, není zařazen žádný převodový stupeň a na displeji bude krátkou dobu blikat **A** nebo **R**.

Zastavení vozidla

V **A** je zařazen první převodový stupeň a spojka se uvolní, pokud je vozidlo zastaveno. V **R** zůstává zpátečka zařazena.

Brzdění motorem

Automatický režim

Při jízdě z kopce automatizovaná mechanická převodovka neřadí vyšší převodové stupně, dokud motor nedosáhne předepsaných otáček. Při brzdění přeřazuje na nižší stupně ve správný čas.

Manuální režim

Abyste využili brzdného účinku motoru, zvolte při jízdě z kopce včas nižší převodový stupeň.

Rozhoupání vozidla

Vyprošťování vozidla rozhoupáním je povoleno pouze v případě, že vozidlo uvízlo v písku, bahně nebo sněhu. Opakovaně přesunujte páku voliče mezi polohami **R** a **A**. Motor nevytáčejte a vyvarujte se náhlého zrychlení.

Parkování

Zabrzděte parkovací brzdu.
V převodovce zůstane zařazený naposledy zvolený převodový stupeň (viz displej převodovky). Je-li páka voliče v poloze **N**, není zařazen žádný převodový stupeň.

Je-li vypnuté zapalování, převodovka nereaguje na pohyby páky voliče.

Manuální režim

Pokud je při příliš nízkých otáčkách motoru zvolen vyšší převodový stupeň, nebo pokud je při příliš vysokých otáčkách zvolen nižší převodový stupeň, nebude řazení provedeno. Tím se ochraňuje motor, aby nepracoval v příliš nízkých nebo příliš vysokých otáčkách motoru.

Pokud jsou otáčky motoru příliš nízké, převodovka automaticky podřadí na nižší převodový stupeň.

Pokud jsou otáčky motoru příliš vysoké, převodovka se přepne na vyšší převodový stupeň pouze prostřednictvím funkce kickdown.

Pokud je v automatickém režimu zvoleno **+** nebo **-**, přepne se převodovka do manuálního režimu a příslušným způsobem přeřadí.

Elektronické jízdní programy

- Po studeném startu zvýší program provozní teploty otáčky motoru, aby byl katalyzátor rychle uveden na požadovanou teplotu.
- Adaptivní program upraví řazení podle jízdních podmínek, např. větší zatížení nebo stoupání.
- Když je zařazen režim Sport, probíhá řazení rychleji a převodovka řadí při vyšších otáčkách motoru (pokud není zapnutý tempomat). Sport režim ⇨ 144.

Zimní program ❄



Aktivujte zimní program v případě, že máte problémy s rozjížděním na kluzkém povrchu vozovky.

Aktivace

Stiskněte tlačítko ❄. Převodovka se přepne do automatického režimu. Vozidlo se rozjíždí na 2. převodový stupeň. Režim Sport je vypnut.

Deaktivace

Zimní program vypnete:

- opětovným stisknutím tlačítka ❄
- vypnutím zapalování
- přepnutím do manuálního režimu (při přepnutí zpět do automatického režimu bude zimní program znovu aktivní)
- když je teplota spojky příliš vysoká

Kickdown

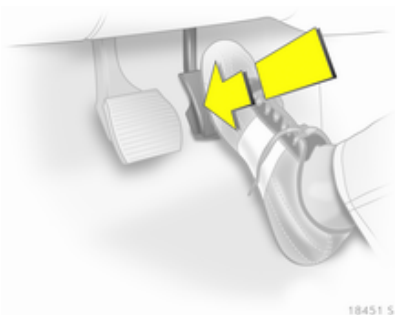

Pokud je pedál plynu sešlápnutý za hranici tlakového bodu, převodovka podřadí na nižší převodový stupeň v závislosti na otáčkách motoru.

Porucha

Aby se zabránilo poškození automatizované mechanické převodovky, při vysokých teplotách spojky se spojka automaticky sepne.

V případě poruchy se rozsvítí ⚠. Můžete pokračovat v jízdě. Manuální režim nelze použít pro řazení.

Pokud se na displeji převodovky objeví **F**, není možné pokračovat v jízdě.

Nechte příčinu poruchy odstranit v servisu.

Přerušení napájení

Spojka se nevypne, pokud dojde k přerušení napájení a je zařazený převodový stupeň. Vozidlo nemůže jet.

Pokud je akumulátor vybitý, nastartujte vozidlo pomocí startovacích kabelů ⇨ 192.

Jestliže není příčinou poruchy vybitý akumulátor, vyhledejte pomoc v servisu.

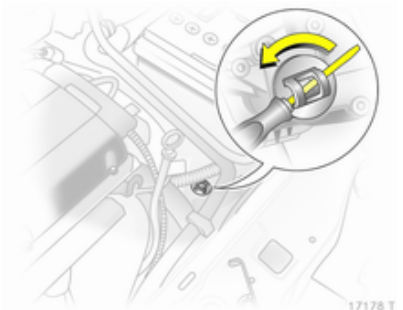

Pokud potřebujete vozidlo odstavit stranou dopravního provozu, spojku uvolníte následujícím způsobem:

1. Zabrzděte parkovací brzdu a vypněte zapalování.
2. Otevřete kapotu ⇨ 159.
3. Očistěte převodovky okolo víčka, aby se po sejmutí víčka dovnitř nedostaly nečistoty.
4. Otáčejte víčkem tak, abyste ho uvolnili a vytažením nahoru ho sejměte.
5. Pomocí plochého šroubováku otáčejte nastavovacím šroubem pod víčkem ve směru hodinových ručiček, až jasně pocítíte odpor. Nyní je spojka uvolněna.
6. Namontujte zpět vyčištěné víčko. Uzávěr musí být v plném kontaktu se skříní.

Výstraha

Neotáčejte šroub až za bod odporu, mohli byste poškodit převodovku.

Výstraha

Pokud takto uvolníte spojku, nesmíte vozidlo nastartovat ani táhnout za jiným vozidlem, i když by to bylo na velmi krátkou vzdálenost.

Okamžitě vyhledejte pomoc v servisu.

Brzdy

Brzdový systém se skládá ze dvou nezávislých brzdových okruhů.

Jestliže dojde k výpadku funkce jednoho z těchto okruhů, lze vozidlo brzdit pomocí druhého brzdového okruhu. Brzdného účinku se ale dosáhne pouze pevným sešlápnutím brzdového pedálu. K tomu potřebujete vyvinout výrazně větší sílu. Brzdná dráha je delší. Před pokračováním ve Vaší cestě vyhledejte pomoc v servisu.

Při vypnutém motoru přestane posilovač brzd fungovat po jednom až dvou sešlápnutích pedálu brzdy. Nesníží se brzdný účinek, ale k zastavení vozidla musíte vyvinout mnohem větší sílu. Je důležité si to uvědomit zejména při tažení jiným vozidlem.

Kontrolka ⇨ 91.

Protiblokovací systém brzd

Protiblokovací systém brzd (ABS) zabraňuje zablokování kol.

Jakmile některé z kol začne jevit sklon k zablokování, začne systém ABS regulovat brzdný tlak v příslušném kole. Vozidlo zůstane řiditelné, dokonce i při prudkém brzdění.

Jakmile dojde k aktivaci systému ABS, projeví se tato skutečnost pulzováním brzdového pedálu a určitým zvukem.

Chcete-li dosáhnout optimálního brzdění, držte při brzdění sešlápnutý pedál brzdy, i když pedál pulzuje. Pedál brzdy neuvolňujte.

Po nastartování systém provede automatický test, který můžete slyšet.

Kontrolka ⇨ 91.

Adaptivní brzdová světla

Během brzdění s plnou intenzitou blikají po dobu aktivace ABS všechna tři brzdová světla.

Porucha

⚠ Varování

Pokud je v systému ABS porucha, kola mají tendenci se zablokovat v případě nezvykle silného brzdění. Výhody systému ABS nejsou k dispozici. Během prudkého brzdění není vozidlo možné řídit a může dojít ke smyku.

Nechte příčinu poruchy odstranit v servisu.

Parkovací brzda

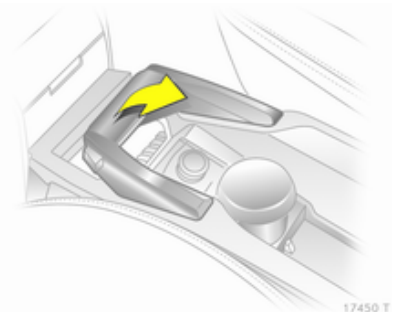

Vždy pevně zabrzděte parkovací brzdu bez použití uvolňovacího tlačítka, a ve svahu směrem dolů nebo nahoru ji zabrzděte co možno nejpevněji.

Pokud chcete parkovací brzdu uvolnit, lehce nadzvedněte páku, stiskněte uvolňovací tlačítko a páku spusťte úplně dolů.

Za účelem snížení silového působení parkovací brzdy současně sešlápněte nožní brzdu.

Kontrolka ⓘ ⇨ 91.

Brzdový asistent

Pokud je brzdový pedál sešlápnut rychle a silně, je automaticky aplikována maximální brzdná síla (plné brzdění).

Udržujte trvalý tlak na brzdový pedál po celou dobu brzdění. Po uvolnění brzdového pedálu se maximální brzdná síla automaticky sníží.

Asistent rozjezdu ve svahu

Systém pomáhá předcházet nezamýšlenému pohybu při rozjezdu na svahu.

Při uvolnění nožní brzdy po zastavení na svahu zůstanou brzdy další 2 sekundy aktivované. Brzdy se automaticky uvolní, jakmile vozidlo začne zrychlovat.

Podvozkové systémy

Systém elektronické stabilizace vozidla

Systém elektronické stabilizace vozidla (ESP®Plus) zlepšuje v případě potřeby jízdní stabilitu, a to bez ohledu na typ povrchu vozovky nebo přilnavost pneumatik. Brání také protáčení poháněných kol.

Jakmile začne vozidlo přecházet do smyku (nedotáčivost/přetáčivost vozidla), bude snížen výstupní výkon motoru a kola vozidla budou individuálně brzděna. Tím se také výrazně zlepšuje jízdní stabilita vozidla na kluzkém povrchu vozovky.

ESP®Plus je funkční v okamžiku, kdy zhasne kontrolka 🚘.

Když je systém ESP®Plus v činnosti, bliká 🚘.

⚠Varování

Nenechte se na základě tohoto bezpečnostního prvku svést k riskantnímu stylu jízdy.

Přizpůsobte rychlost podmínkám vozovky.

Kontrolka ⇨ 92.

Vypnutí



Systém ESP®Plus je možné deaktivovat, pokud je zapnutý režim Sport pro náročný styl jízdy:

Držte stisknuté tlačítko **SPORT** přibližně 4 sekundy. Rozsvítí se kontrolka . Na displeji servisního intervalu se také objeví **ESPoff**.

⚠Varování

Nevypínejte systém ESP®Plus pokud došlo ke ztrátě tlaku v pneumatice run-flat.

Systém ESP®Plus se opětovně aktivuje stisknutím tlačítka **SPORT**. Na displeji servisního intervalu se objeví **ESPon**. Systém ESP®Plus se také znovu aktivuje při příštím zapnutí zapalování.

Režim Sport ⇨ 144.

Interaktivní podvozkový systém

Interaktivní podvozkový systém (IDSPlus) kombinuje systém elektronické stabilizace vozidla (ESP®Plus) s protiblokovacím brzdovým systémem (ABS) a kontinuálním řízením tlumení (CDC) za účelem zlepšování jízdní dynamiky a bezpečnosti vozidla.

Režim Sport

Odpružení a řízení jsou více přímočaré a poskytují lepší kontakt s povrchem vozovky. Motor reaguje rychleji na pohyb pedálu plynu.

Rovněž automatické řazení převodových stupňů reaguje lépe.

Kontrolka **IDSPlus** ⇨ 93.

Aktivace



Stiskněte tlačítko **SPORT**.

Kontrolka ⚙ ⇨ 91.

Aktivace zimního programu není možná.

Deaktivace

Krátce stiskněte tlačítko **SPORT**. Režim Sport se deaktivuje při příštím zapnutí zapalování nebo pokud je aktivován zimní program.

Kontinuální řízení tlumení

Kontinuální řízení tlumení (CDC) mění odpružení pomocí přizpůsobení každého tlumiče nárazů aktuální jízdní situaci a podmínkám vozovky.

V aktivovaném režimu Sport je řízení tlumení přizpůsobeno sportovnějšímu stylu jízdy.

Kontrolka **IDS+** ⇨ 93.

Automatická regulace světlé výšky

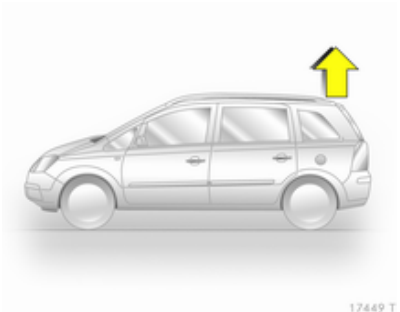

Zadní úroveň vozidla se během jízdy automaticky upravuje podle podmínek zatížení. Odpružení a světlá výška podvozku se navýší, čímž se zlepší jízdní podmínky.

Automatická regulace světlé výšky se aktivuje poté, kdy vozidlo ujede určitou vzdálenost, a to v závislosti na naložení vozidla a podmínkách vozovky.

V případě závady nevyužívejte plné užitečné zatížení. Nechte příčinu poruchy odstranit v servisu.

Tempomat

Tempomat může ukládat a udržovat rychlosti v rozmezí přibližně od 30 do 200 km/h. Odchylka od uložené hodnoty rychlosti může nastat při jízdě ve svahu nahoru nebo dolů.

Z bezpečnostních důvodů není možné aktivovat tempomat, dokud nebyl jednou sešlápnutý pedál brzdy.

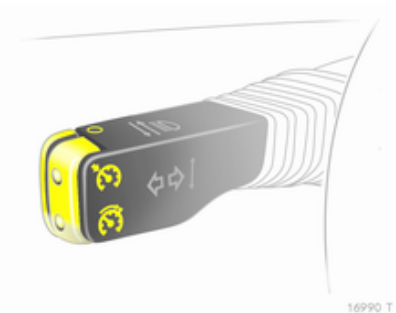

Nepoužívejte tempomat k udržování konstantní rychlosti, pokud to není rozumné.

U automatické převodovky nebo automatizované mechanické převodovky aktivujte tempomat pouze v automatickém režimu.

Kontrolka ⏲ ⇨ 95.

Aktivace

Stiskněte krátce tlačítko ⏲: je uložena a udržována právě dosažená rychlost.

Rychlost vozidla můžete zvýšit sešlápnutím pedálu plynu. Když uvolníte pedál plynu, bude opět udržována dříve nastavená rychlost.

Rychlost je uložena až do vypnutí zapalování.

Pro obnovení uložené rychlosti krátce stiskněte tlačítko ⏲ při rychlosti nad 30 km/h.

Zvýšení rychlosti

Když je tempomat aktivní, podržte tlačítko ⏲ nebo jej opakovaně stiskněte: rychlost se zvyšuje plynule nebo v malých krocích.

Jakmile tlačítko ⏲ uvolníte, je aktuální rychlost uložena a udržována.

Snížení rychlosti

Když je tempomat aktivní, podržte tlačítko ⏲ nebo jej opakovaně stiskněte: rychlost se snižuje plynule nebo v malých krocích.

Jakmile tlačítko ⏲ uvolníte, je aktuální rychlost uložena a udržována.

Deaktivace

Stiskněte krátce tlačítko O: tempomat je deaktivován.

Automatická deaktivace:

- Rychlost vozidla pod cca 30 km/h
- Je sešlápnutý pedál brzdy
- Je sešlápnutý pedál spojky
- Páka voliče v poloze **N**.

Systémy detekce objektů

Parkovací asistent



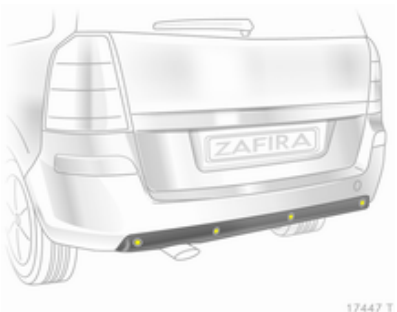

Parkovací asistent usnadňuje parkování tím, že měří vzdálenost mezi vozidlem a překážkami. Za parkování je ale nadále plně odpovědný řidič.

Systém se skládá ze čtyř ultrazvukových parkovacích snímačů v předním nárazníku a čtyř v zadním.

Kontrolka P⩫▲ ⇨ 91.

Poznámky
Součásti upevněné v detekční oblasti způsobují nesprávné fungování systému.

Zapnutí



Při zařazení zpátečky se systém automaticky zapne.

Při nízké rychlosti je také možné aktivovat systém stisknutím tlačítka P⩫▲.

Překážka je signalizována prostřednictvím bzučáků. Interval mezi bzučeními se bude při přibližování vozidla k překážce zkracovat. Pokud je vzdálenost menší než 30 cm, bude bzučení nepřerušované.

⚠ Varování

Za určitých podmínek může určitý typ lesklého povrchu objektu nebo oděv, stejně tak jako určitý typ venkovního hluku způsobit, že systém nesprávně detekuje překážku.

Vypnutí

Deaktivuje systém stisknutím tlačítka P⩫▲.

Systém se automaticky vypne, když vozidlo překročí určitou rychlost.

Tažné zařízení

Systém automaticky detekuje, že se jedná o tažné zařízení instalované z výrobního závodu.

Při tažení jsou zadní parkovací snímače deaktivovány.

Palivo

Palivo pro zážehové motory

Používejte pouze bezolovnaté palivo, které splňuje požadavky normy EN 228 nebo E DIN 51626-1 nebo podobné palivo.

Motor může spalovat palivo E10, které splňuje uvedené požadavky. Palivo E10 obsahuje až 10 % bioethanolu.

Používejte palivo s doporučeným oktanovým číslem ⇨ 208. Použití paliva s příliš nízkým oktanovým číslem může snížit výkon a točivý moment motoru a mírně zvýší spotřebu paliva.

Výstraha

Nepoužívejte palivo ani jiná aditiva do paliva, která obsahují kovové příměsi jako např. aditiva na bázi manganu. To může způsobit poškození motoru.

Výstraha

Při použití jiného paliva než paliva, které splňuje požadavky normy EN 228 nebo E DIN 51626-1 či podobné normy, může dojít k usazování nečistot nebo k poškození motoru, což může mít vliv na platnost záruky.

Výstraha

Použití paliva s příliš nízkým oktanovým číslem může vést k nekontrolovanému spalování a poškození motoru.

Palivo pro vznětové motory

Používejte pouze motorovou naftu, která splňuje normu EN 590.

V zemích mimo Evropskou Unii používejte palivo Euro-Diesel s obsahem síry pod 50 ppm.

Výstraha

Při použití jiného paliva než paliva, které splňuje požadavky normy EN 590 či podobné normy, může dojít k poklesu výkonu, zvýšení opotřebení nebo poškození motoru, což může mít vliv na platnost záruky.

Nepoužívejte naftu určenou do námořních motorů, topné oleje, Aquazole ani podobné emulze vody a nafty. Motorové nafty se nesmějí ředit palivy, která jsou určena pro benzínové motory.

Palivo pro provoz na zemní plyn

Používejte zemní plyn s obsahem metanu cca 78 - 99%. L-gas (low) má cca 78 - 87% a H-gas (high) má cca 87 - 99%. Je také možné použít bioplyn se stejným obsahem methanu, pokud byl chemicky připraven a odsířen.

Používejte pouze zemní plyn nebo bioplyn splňující normu DIN 51624.

Nesmí se používat tekutý plyn nebo LPG.

Doplňování paliva

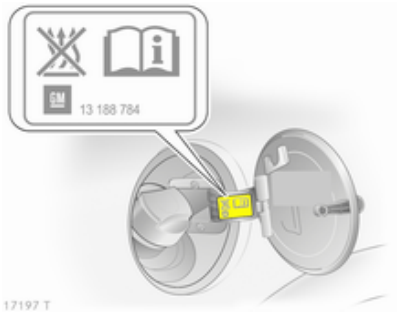

⚠ Nebezpečí

Před doplňováním paliva vypněte motor a spalovací nezávislé topení (identifikovatelné podle nálepky na dvířkách hrdla palivové nádrže). Vypněte mobilní telefony.

Při doplňování paliva dodržujte provozní a bezpečnostní pokyny čerpací stanice.

⚠ Nebezpečí

Palivo je hořlavé a výbušné. Nekuřte. Žádný otevřený oheň nebo jiskry.

Jestliže ucítíte zápach paliva uvnitř vozidla, nechte příčinu ihned odstranit v servisu.

Výstraha

Pokud načerpáte nesprávné palivo, neotáčejte klíčem v zapalování.

Dvířka hrdla palivové nádrže se nacházejí vzadu na pravé straně vozidla.

Dvířka hrdla palivové nádrže je možné otevřít pouze tehdy, pokud je vozidlo odemknuté. Zatáhněte za vybrání ve dvířkách a otevřete je.

Uzávěr otevřete pomalým otáčením doleva.

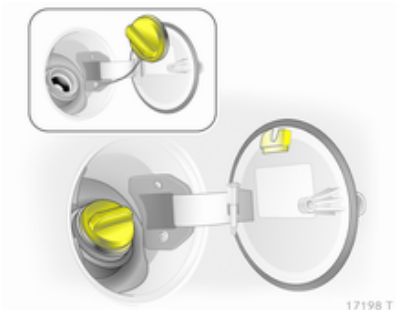

Uzávěr hrdla palivové nádrže je možné nasadit do držáku na dvířkách hrdla palivové nádrže.

Pro doplnění paliva zasuňte úplně čerpací pistoli a zapněte ji.

Po automatickém vypnutí může být doplněno max. dvěma dávkami paliva.

Výstraha
Přeteklé palivo ihned otřete.

Uzávěr zavřete otáčením doprava tak, aby zacvakl.

Zavřete klapku a zaklapněte ji.

Doplňování zemního plynu

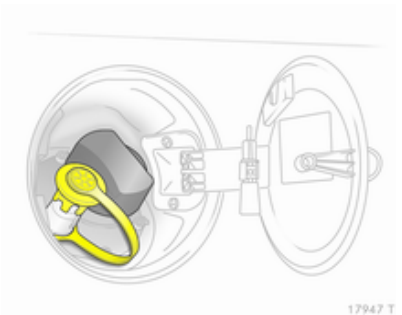

Při doplňování zemního plynu sejměte ochranné víčko z plnicího hrdla.

⚠ Varování
Doplňujte pouze s maximálním výstupním tlakem 250 barů. Používejte pouze plnicí stanice s vyrovnáváním teploty.

Proces doplňování musí být dokončen, tj. plnicí hrdlo nesmí být větráno. Namontujte zpět ochranné víčko.

Kapacita nádrže na zemní plyn závisí na venkovní teplotě, plnicím tlaku a typu systému pro doplňování paliva.

Výrazy pro „vozidla na zemní plyn“ v zahraničí:

němčina	Erdgasfahrzeuge
angličtina	NGVs = Natural Gas Vehicles
francouzština	Véhicules au gaz naturel – or – Véhicules GNV
italština	Metano auto

Výrazy pro „zemní plyn“ v zahraničí:

němčina	Erdgas
angličtina	CNG = Compressed Natural Gas
francouzština	GNV = Gaz Naturel (pour) Véhicules - nebo - CGN = carburantgaz naturel
italština	Metano (per auto)

Uzávěr palivové nádrže

Používejte pouze originální uzávěry palivové nádrže. Vozidla se vznětovým motorem mají speciální uzávěr palivové nádrže.

Spotřeba paliva - emise CO_2

Benzín, nafta

Spotřeba paliva se pohybuje od 4,5 do 13,4 l/100 km.

Emise CO_2 dosahují 138 až 230 g/km.

Zemní plyn

Spotřeba plynu se pohybuje od 3,9 do 7,1 kg/100 km.

Emise CO_2 dosahují 138 až 139 g/km.

Všeobecné informace

Hodnoty platné pro váš konkrétní vůz najdete v certifikátu shody EHS, který jste obdrželi se svým vozem, nebo v jiném národním registračním dokladu.

Stanovení spotřeby paliva se řídí směrnicí R (ES) č. 715/2007 (v nejnovějším znění).

Nová norma také vyžaduje stanovení obsahu emisí CO_2 ve výfukových plynech.

Uvedené hodnoty nemůžete brát jako hodnoty zaručené pro skutečnou spotřebu paliva příslušného vozidla. Kromě toho je spotřeba paliva závislá na osobním stylu jízdy a rovněž na podmínkách vozovky a dopravního provozu.

Všechny hodnoty jsou založeny na základním modelu pro EU se standardní výbavou.

Výpočet spotřeby paliva bere v úvahu pohotovostní hmotnost vozidla, zjištěnou v souladu s předpisy. Prvky volitelné výbavy mohou mít za následek mírně vyšší spotřebu paliva a úrovně emisí CO_2 a nižší maximální rychlost.

Tažení

Všeobecné informace

Používejte pouze tažné zařízení, které bylo schváleno pro Vaše vozidlo. Doporučujeme Vám, abyste svěřili dodatečnou montáž tažného zařízení servisu. Může být nezbytné provést změny, které mají nepříznivý vliv na chladicí systém, tepelnou ochranu nebo jiné zařízení.

Namontované tažné zařízení může zakrýt otvor tažného oka. Pokud toto nastane, použijte pro tažení tyč s kulovou hlavou. Tyč s kulovou hlavou mějte stále ve vozidle.

Instalační rozměry tažného zařízení instalovaného ve výrobním závodě ⇨ 221.

Jízdní vlastnosti a rady pro jízdu s přívěsem

Před připojením přívěsu namažte kulovou hlavu. Nemažte však kulovou hlavu, pokud používáte stabilizátor tlumící účinky sil vznikajících vychýlením přívěsu z přímého směru.

U přívěsů s menší jízdní stabilitou a u přívěsů s maximální povolenou hmotností vozidla více než 1300 kg se nesmí překročit rychlost 80 km/h; doporučuje se používat stabilizátor.

Pokud se přívěs za jízdy rozkývá, zpomalte. Nepokoušejte se korigovat kývání pohyby volantem. V případě potřeby prudčeji přibrzděte.

Při jízdě z kopce zařaďte vždy stejný převodový stupeň, jaký byste použili pro jízdu do kopce a jeďte přibližně stejnou rychlostí.

Nastavte tlak v pneumatikách na hodnotu předepsanou pro plné zatížení ⇨ 217.

Tažení přívěsu

Zatížení závěsu

Přípustná zatížení jsou maximální hodnoty závislé na vozidle a motoru, které nesmějí být překročeny. Skutečné zatížení závěsu je rozdíl mezi skutečnou celkovou hmotností přívěsu a skutečným zatížením kulové hlavy tažného zařízení v připojeném stavu.

Přípustné zatížení závěsu Vašeho vozidla je uvedeno v úředních dokladech k Vašemu vozidlu. Obecně platí tyto hodnoty pro stoupání do max. 12 %.

Povolené zatížení přívěsu platí pro uvedené stoupání/klesání do nadmořské výšky 1000 m.n.m. Se stoupající nadmořskou výškou klesá výkon motoru, protože je vzduch řidší, a je tedy snížena schopnost stoupání, snižuje se povolená hmotnost soupravy také o 10% na každých 1000 metrů nadmořské výšky. Hmotnost soupravy nemusí být snížena při jízdě po vozovkách s mírným stoupáním/klesáním (méně než 8%, např. dálnice).

Maximální celková povolená hmotnost jízdní soupravy nesmí být překročena. Tato hmotnost je uvedená na identifikačním štítku ⇨ 204.

Svislé zatížení kulové hlavy

Svislé zatížení kulové hlavy je zatížení, které vyvíjí naložený přívěs na kulovou hlavu. Změnou rozložení nákladu na přívěsu můžete toto zatížení změnit.

Hodnota maximálního povoleného svislého zatížení kulové hlavy (75 kg) je uvedena na štítku tažného zařízení a v dokumentech vozidla. Vždy se zaměřte na maximální zatížení, zejména v případě těžkého přívěsu. V žádném případě nesmí být svislé zatížení kulové hlavy nižší než 25 kg.

Zatížení zadní nápravy

Při připojení přívěsu a plném zatížení vozidla, může být povolené zatížení zadní nápravy (viz identifikační štítek nebo dokumenty k vozidlu) překročeno o 90 kg a celková hmotnost vozidla o 75 kg. Pokud je překročeno povolené zatížení zadní nápravy je maximální povolená rychlost 100 km/h.

Tažné zařízení

Výstraha
Při jízdě bez přívěsu demontujte kulovou hlavu.

Uložení tyče s kulovou hlavou

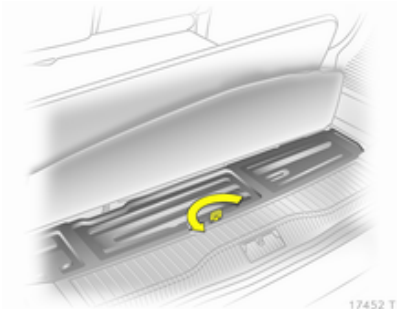

Pro otevření krytu zvedněte koberec. Zvedněte, otočte a zvedněte kovový kroužek.

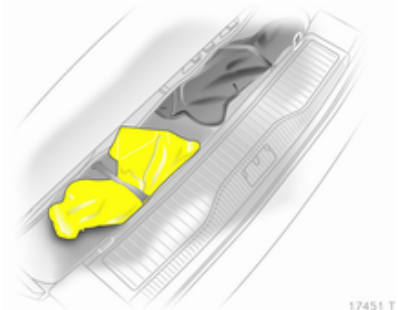

Vak s tyčí s kulovou hlavou je upevněný v jeho poloze gumovým páskem.

Při nasazování se ujistěte, že otočná klička tyče s kulovou hlavou směřuje nahoru.

Instalace tyče s kulovou hlavou

Zespodu ve vybráních, zatáhněte kryt v nárazníku směrem dozadu v mírném úhlu.

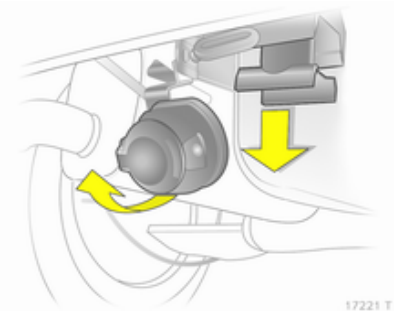

Uvolněte a vyklopte zásuvku.
Z otvoru pro tyč s kulovou hlavou sejměte těsnicí krytku a uložte ji.

Kontrola napnutí tyče s kulovou hlavou

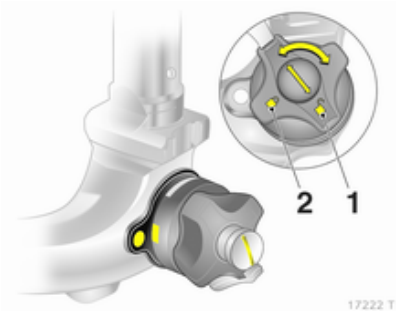

- Červená značka na otočném knoflíku musí ukazovat na bílou značku na tyči s kulovou hlavou.
- Mezera mezi otočnou rukojetí a tyčí s kulovou hlavou musí být cca 6 milimetry.
- Klíč musí být v poloze (**1**).

Jinak je nutné tyč s kulovou hlavou před zasunutím napnout:

- Odemkněte tyč s kulovou hlavou otočením klíče do polohy (**1**).

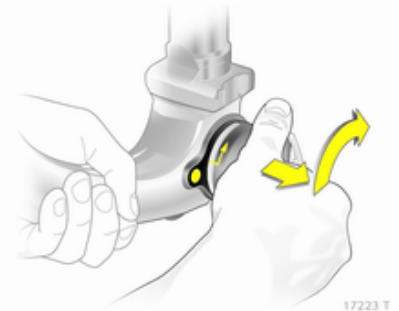

- Vytáhněte otočný knoflík a otáčejte jím doprava, až nadoraz.

Zasuňte tyč s kulovou hlavou

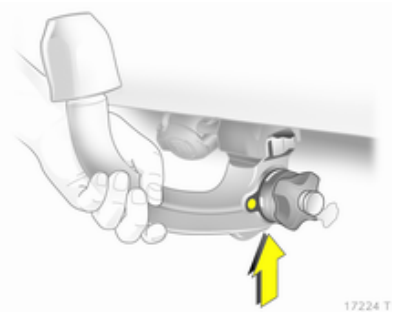

Zasuňte napnutou tyč s kulovou hlavou do otvoru a pevně ji zatlačte nahoru, až se slyšitelně zajistí.

Otočná rukojeť zaklapne zpět do původní polohy na tyči s kulovou hlavou bez mezery.

⚠Varování

Během zasunování se nedotýkejte otočné rukojeti.

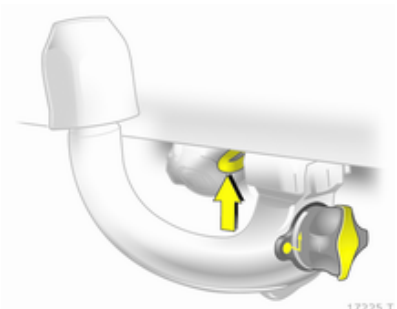

Zamkněte tyč s kulovou hlavou otočením klíče do polohy (**2**). Vyjměte klíč a zavřete ochranný kryt.

Oko pro pojistné lano

Připevněte pojistné lano k oku.

Zkontrolujte, že je tyč s kulovou hlavou správně instalovaná

- Zelená značka na otočném knoflíku musí ukazovat na bílou značku na tyči s kulovou hlavou.
- Mezi otočnou rukojetí a tyčí s kulovou hlavou nesmí být žádná mezera.
- Tyč s kulovou hlavou musí být pevně zasunutá do otvoru.
- Tyč s kulovou hlavou se musí zamknout a poté je třeba vyjmout klíč.

⚠Varování

Tažení přívěsu je přípustné pouze v případě, že je tyč s kulovou hlavou správně nainstalovaná. Pokud se tyč s kulovou hlavou nepřipojí správně, vyhledejte pomoc v servisu.

Demontáž tyče s kulovou hlavou

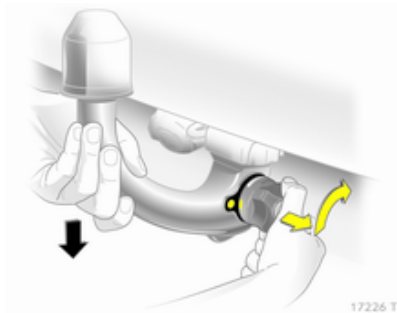

Chcete-li tyč s kulovou hlavou odemknout, otevřete ochranný kryt, otočte klíč do polohy (**1**).

Vytáhněte otočnou rukojeť a otáčejte ji doprava, až nadoraz. Vytáhněte tyč s kulovou hlavou směrem dolů.

Zasuňte ochrannou krytku do otvoru. Odklopte zástrčku.

Zasunutí krytu do nárazníku: Vložte vodítka krytu do nárazníku, nejprve vpředu, poté vzadu a zajistěte. Přitom stlačte kryt do mírně prohnuté polohy.

Asistent stability přívěsu

Zjistí-li systém kolébavé pohyby, výkon motoru se sníží a souprava vozidlo/přívěs je selektivně brzděna, dokud kolébání neustane.

Asistent stability přívěsu (TSA) je funkce systému elektronické stabilizace vozidla (ESP®^{Plus}) ⇨ 143.

Péče o vozidlo

Všeobecné informace 157
Kontroly vozidla 158
Výměna žárovky 165
Elektrická soustava 172
Nářadí vozidla 178
Kola a pneumatiky 179
Startování pomocí startovacích kabelů 192
Tažení 193
Péče o vzhled 195

Všeobecné informace

Úpravy příslušenství a vozidla

Doporučujeme používání originálních náhradních dílů a příslušenství a dílů schválených výrobním závodem pro typ Vašeho vozidla. U jiných produktů nemůžeme provádět vyhodnocování ani zaručit spolehlivost - a to ani v případě, že mají oficiálně nebo jinak udělené schválení.

Neprovádějte žádné úpravy na elektrické soustavě, například změny elektronických řídicích jednotek (přečipování).

Výstraha

Při přepravě vozidla vlakem nebo na odtahovém voze by se mohly poškodit zástěrky za podběhem.

Skladování vozidla

Dlouhodobé odstavení vozidla

Jestliže hodláte vozidlo odstavit na několik měsíců, je nutné provést následující:

- Umyjte a navoskujte vozidlo.
- Nechte zkontrolovat vosk v motorovém prostoru a na spodku vozidla.
- Vyčistěte a nakonzervujte pryžová těsnění.
- Doplňte kompletně palivovou nádrž.
- Vyměňte motorový olej.
- Vypusťte nádržku kapaliny ostřikovače.
- Zkontrolujte nemrznoucí směs v chladicí kapalině.
- Nastavte tlak v pneumatikách na hodnotu předepsanou pro plné zatížení.
- Zaparkujte vozidlo na suchém a dobře větraném místě. Zařaďte první převodový stupeň či zpátečku

nebo uveďte páku voliče do polohy **P**. Zamezte samovolnému pohybu vozidla.

- Parkovací brzdu nechte odbrzděnou.
- Otevřete kapotu, zavřete všechny dveře a zamkněte vozidlo.
- Odpojte svorku od záporného vývodu akumulátoru vozidla. Uvědomte si, že žádný systém není funkční, např. systém alarmu.

Opětovné uvedení vozidla do provozu

Jestliže hodláte vozidlo opětovně uvést do provozu, je nutné provést následující:

- Připojte svorku k zápornému vývodu akumulátoru vozidla. Aktivujte elektroniku elektricky ovládaných oken.
- Zkontrolujte tlak vzduchu v pneumatikách.
- Naplňte nádržku kapaliny ostřikovače.
- Zkontrolujte hladinu motorového oleje.
- Zkontrolujte hladinu chladicí kapaliny.
- Pokud je to nutné, namontujte RZ.

Recyklace vozidla po ukončení jeho životnosti

Informace o recyklačních centrech a recyklaci vozidla po ukončení jeho životnosti naleznete na naší internetové stránce. Tuto práci svěřte pouze autorizovanému recyklačnímu středisku.

Vozidla s pohonem na zemní plyn musí být recyklovány autorizovaným servisním střediskem pro vozidla s pohonem na zemní plyn.

Kontroly vozidla

Provádění práce

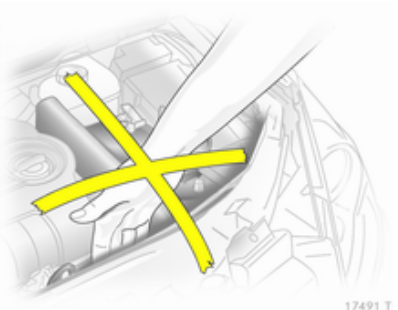

⚠ Varování

Kontroly v motorovém prostoru provádějte pouze při vypnutém zapalování.

Ventilátor chladiče může začít pracovat i při vypnutém zapalování.

⚠ Nebezpečí

Systém zapalování a xenonové světlomety používají extrémně vysoké napětí. Nedotýkejte se jich.

Pro snazší orientaci jsou víčko plnicího otvoru motorového oleje, víčko vyrovnávací nádržky chladicí kapaliny, kryt nádržky kapaliny ostřikovače a rukojeť měrky motorového oleje označeny žlutě.

Kapota

Otevření

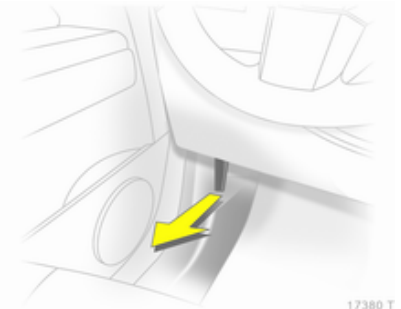

Zatáhněte za uvolňovací páčku a vraťte jí do původní polohy.

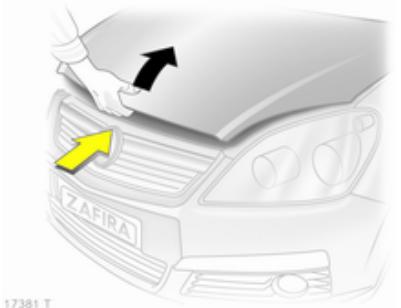

Nadzvedněte bezpečnostní západku a otevřete kapotu.

Otvory pro sání vzduchu ⇨ 127.

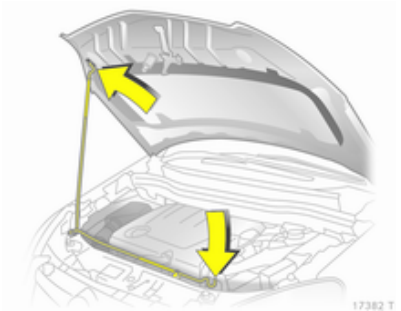

Zajistěte vzpěru kapoty.

Zavření

Před zavřením kapoty zatlačte vzpěru do držáku.

Přivřete kapotu a nechte ji spadnout do západky. Zkontrolujte, zda je kapota zajištěná.

Motorový olej

Hladinu motorového oleje pravidelně kontrolujte, abyste předešli poškození motoru. Ujistěte se, že je použit motorový olej správné specifikace. Doporučené kapaliny a maziva ⇨ 200.

Kontrolu provádějte s vozidlem na vodorovném povrchu. Motor musí mít provozní teplotu a musí být vypnutý nejméně 5 minut.

Vytáhněte měrku, dočista ji otřete, zasuňte ji dovnitř k dorazu na rukojeti, vytáhněte ji a přečtěte hladinu motorového oleje.

Zasuňte měrku k dorazu na rukojeti a otočte ji o polovinu otáčky.

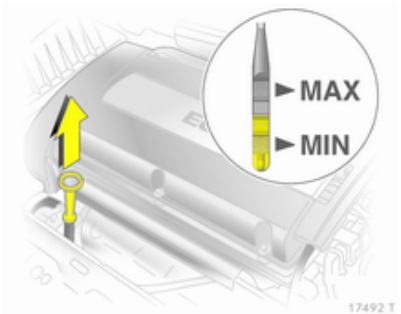

V závislosti na variantě motoru jsou použity rozdílné měrky.

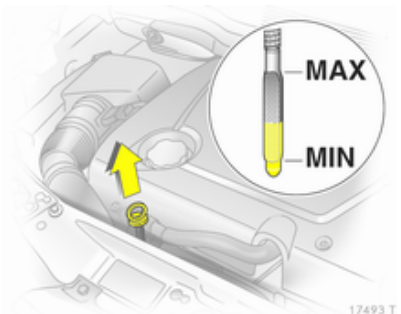

Pokud hladina motorového oleje klesla ke značce **MIN**, doplňte motorový olej.

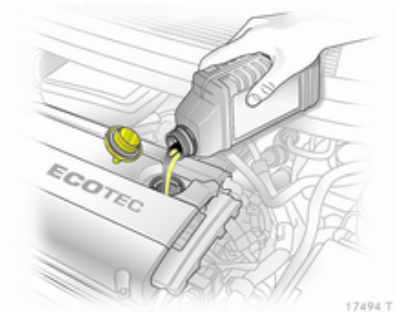

Doporučujeme použít stejný motorový olej, který je již v motoru.

Hladina motorového oleje nesmí překročit značku **MAX** na měrce.

Výstraha
Nadbytečné množství motorového oleje se musí vypustit nebo vysát.

Objemy provozních náplní ⇨ 216.

Rovně nasaďte víčko a utáhněte jej.

Chladicí kapalina motoru

Chladicí kapalina poskytuje ochranu proti zamrznutí do přibližně -28 °C.

Výstraha
Používejte pouze schválenou nemrznoucí kapalinu.

Hladina chladicí kapaliny

Výstraha
Příliš nízká hladina chladicí kapaliny může způsobit poškození motoru.

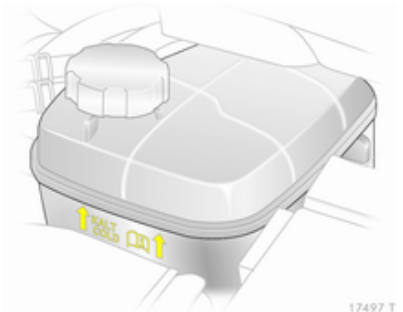

Když je chladicí systém studený, měla by být hladina chladicí kapaliny bezprostředně nad značkou **KALT/COLD**. Pokud je hladina nízká, proveďte doplnění.

⚠ Varování
Před otevřením víčka nechte vychladnout motor. Opatrně otevřete víčko, přičemž pomalu uvolňujte tlak.

Doplňte nemrznoucí kapalinu. Pokud nemáte nemrznoucí kapalinu k dispozici, použijte pouze čistou vodu z vodovodu nebo destilovanou vodu. Pevně namontujte víčko. Nechte zkontrolovat koncentraci nemrznoucí směsi a odstranit příčinu úniku chladicí kapaliny v servisu.

Kapalina ostřikovače

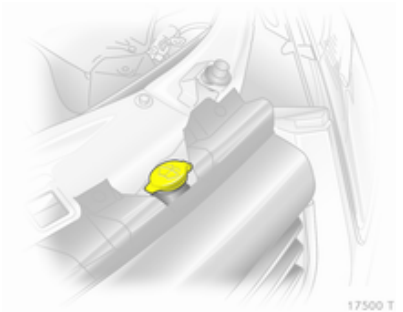

Naplňte čistou vodou smísenou s vhodným množstvím kapaliny pro ostřikovače čelního skla, která obsahuje nemrznoucí kapalinu. Správný směšovací poměr viz nádržka kapaliny ostřikovačů.

Výstraha

Pouze kapalina ostřikovače s dostatečnou koncentrací nemrznoucí směsi poskytuje ochranu při nízkých teplotách nebo náhlém poklesu teploty.

Brzdy

Skřípavý zvuk signalizuje, že má brzdové obložení jeho minimální tloušťku. Je možné pokračovat v jízdě, ale nechte brzdové obložení co možno nejdříve vyměnit.

Po namontování nového brzdového obložení nebrzděte zbytečně intenzívně během prvních několika jízd.

Brzdová kapalina

⚠ Varování

Brzdová kapalina je jedovatá a korozivní. Vyvarujte se kontaktu s očima, pokožkou, tkaninami a lakovanými povrchy.

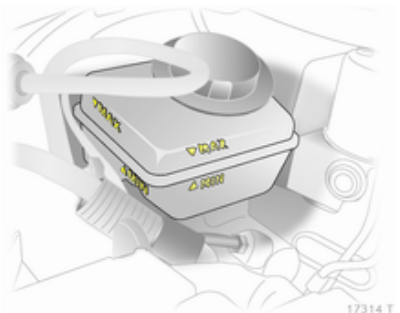

Hladina brzdové kapaliny musí být mezi značkami **MIN** a **MAX**.

Při doplňování zajistěte maximální čistotu, protože kontaminace brzdové kapaliny může vést k funkčním problémům v brzdové soustavě. Příčinu úniku brzdové kapaliny nechte odstranit v servisu.

Používejte pouze vysoce kvalitní brzdovou kapalinu schválenou pro dané vozidlo, brzdovou a spojkovou kapalinu ⇨ 162.

Baterie

Akumulátor vozidla je bezúdržbový pod podmínkou, že charakter jízd umožňuje dostatečné nabíjení akumulátoru. Jízdy na krátké vzdálenosti a časté startování motoru může akumulátor vybít. Vyhněte se používání postradatelných elektrických spotřebičů.



Akumulátory nepatří do domácího odpadu. Musejí se nechat zlikvidovat v příslušné recyklační sběrně.

Necháte-li vozidlo zaparkované po dobu delší než 4 týdny, může dojít k vybití akumulátoru. Odpojte svorku od záporného vývodu akumulátoru vozidla.

Před připojováním nebo odpojováním akumulátoru vozidla se ujistěte, že je vypnuté zapalování.

Ochrana proti vybití akumulátoru ⇨ 118.

Výstražný štítek



Význam symbolů:

- Zákaz jisker, otevřeného plamene a kouře.
- Vždy si chraňte očí. Výbušný plyn může způsobit poranění nebo slepotu.
- Udržujte baterii mimo dosah dětí.
- Baterie obsahuje kyselinu sírovou, která může způsobit slepotu nebo vážné popáleniny.
- Další informace - viz Uživatelská příručka.
- V blízkosti baterie se může vyskytovat výbušný plyn.

Odvzdušnění palivové soustavy vznětového motoru

Jestliže jste zcela vyjeli nádrž, musí se provést odvzdušnění palivové soustavy vznětového motoru. Třikrát zapněte zapalování, a to vždy na 15 sekund. Potom startujte motor maximálně 40 sekund. Tento postup opakujte nejdříve za 5 sekund. Pokud motor nestartuje, vyhledejte pomoc v servisu.

Výměna lišty stěrače

Servisní nastavení stěračů čelního okna

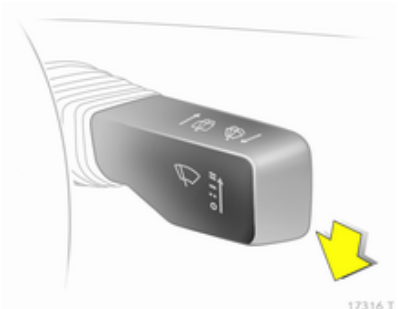

Vypněte zapalování, ale nevyjímejte klíč zapalování nebo otevřete dveře řidiče.

Do 4 sekund zatlačte páčku stěračů dolů a uvolněte jej, jakmile se stěrače přesunou do vertikální polohy.

Lišty stěračů čelního okna

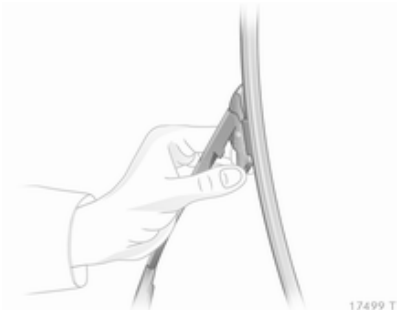

Odklopte rameno stěrače od okna, zatlačte na obě západky na rameni, uvolněte lištu stěrače a sejměte jí.

Lišta stěrače zadního okna

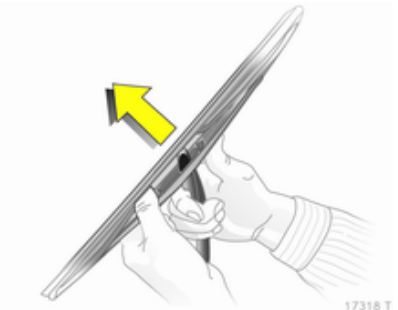

Odklopte rameno stěrače od okna. Uvolněte lištu stěrače podle obrázku a sejměte ji.

Výměna žárovky

Vypněte zapalování a vypněte příslušný spínač nebo zavřete dveře.

Novou žárovku držte pouze za patici! Nedotýkejte se skla žárovky holýma rukama.

Pro výměnu používejte pouze stejný typ žárovky.

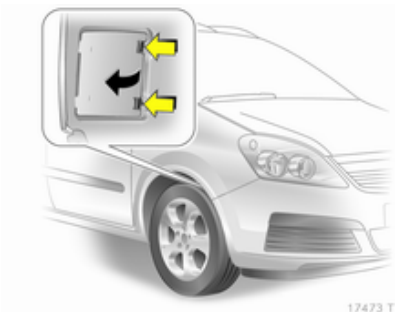

Žárovky předních vnějších světel se vyměňují otvorem v předním podběhu: natočte příslušně kola, abyste získali přístup, uvolněte západku a sejměte kryt.

Při výměně žárovek na pravé straně motorového prostoru odpojte vzduchovou hadici od vzduchového filtru. Na levé straně odpojte konektor k pojistkové skříňce.

Halogenové světlomety

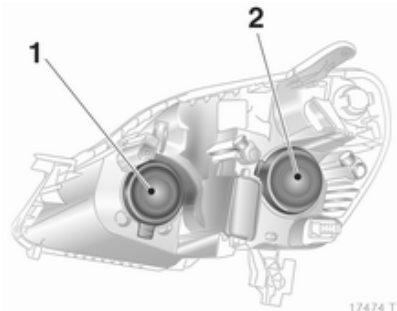

Světlomety mají samostatné systémy pro dálková **1** (vnitřní žárovky) a tlumená světla **2** (vnější žárovky).

Tlumená světla

1. Vyměňte žárovky otvorem v podběhu kola.

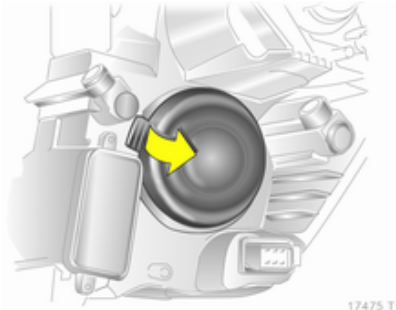

2. Sejměte ochranný kryt **2**.

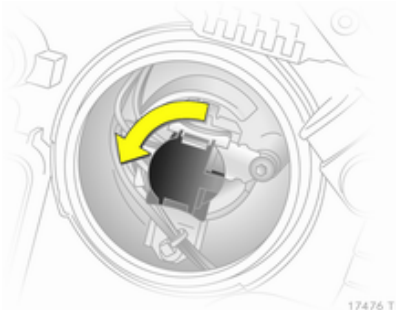

3. Otočte držákem žárovky proti směru hodinových ručiček a odpojte jej. Vytáhněte držák žárovky z reflektoru.

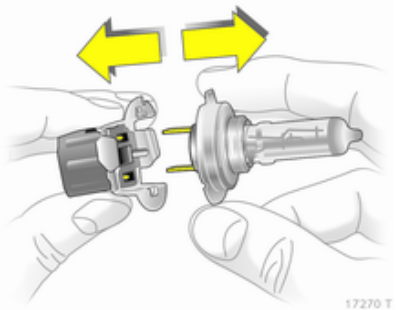

4. Odpojte žárovku od držáku žárovky a vyměňte žárovku.
5. Vložte držák žárovky, nasaďte dva výčnělky do reflektoru a otočte ve směru hodinových ručiček.
6. Otočte držák žárovky doprava až nadoraz.
7. Namontujte ochranný kryt.
8. Pomocí krytu uzavřete otvor v podběhu kola.

Dálková světla

1. K žárovkám získáte přístup z motorového prostoru.

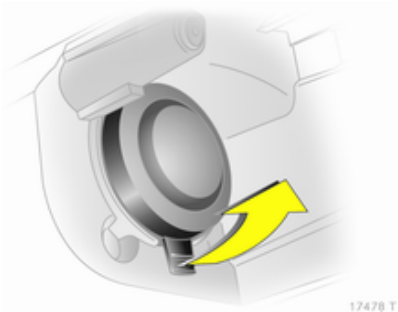

2. Sejměte ochranný kryt **1**.
3. Odpojte konektor kabeláže od žárovky.

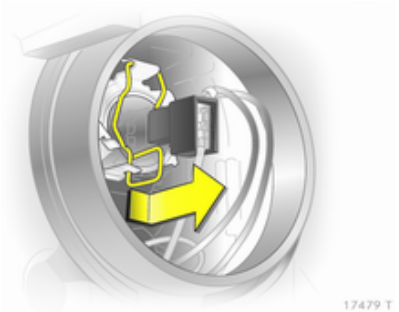

4. Uvolněte pružinu z držáku zatlačením směrem dopředu a potom otočením směrem dolů.
5. Vytáhněte žárovku ze světlometu.
6. Při instalování nové žárovky zasuňte výčnělky do vybrání reflektoru a zajistěte pružinou.
7. Namontujte konektor kabeláže k žárovce.
8. Namontujte ochranný kryt.

Boční světla

1. K žárovkám získáte přístup z motorového prostoru.

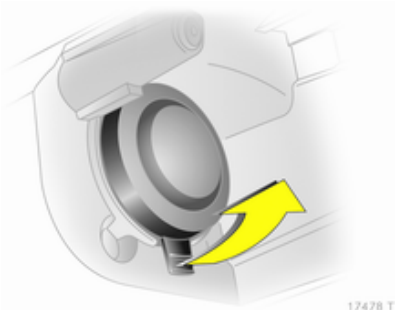

2. Sejměte ochranný kryt **1**.

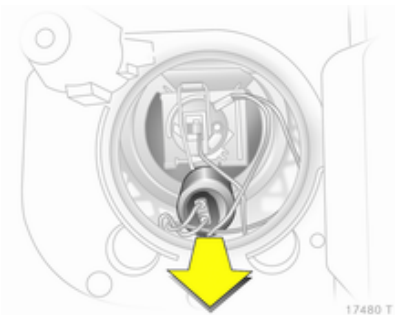

3. Vytáhněte držák žárovky obrysových světel z reflektoru.

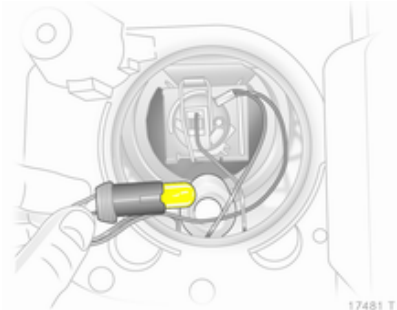

4. Vyjměte žárovku z objímky a vyměňte žárovku.
5. Zasuňte držák do světlometu. Namontujte ochranný kryt světlometu.

Přední směrové světlo

1. Vyměňte žárovky otvorem v podběhu kola.

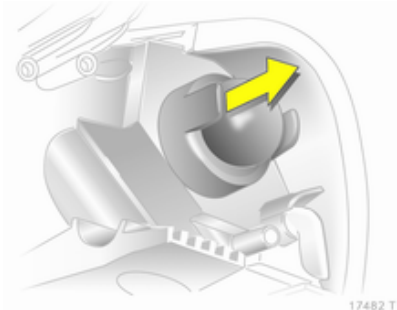

2. Sejměte ochranný kryt.

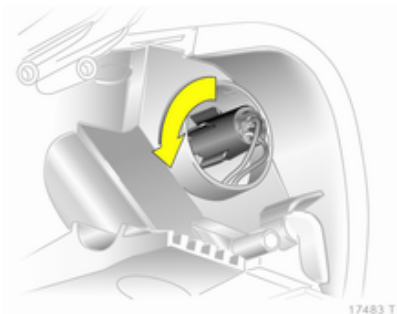

3. Otočte držákem žárovky proti směru hodinových ručiček a odpojte jej.

4. Lehce zatlačte žárovku do objímky, otočte ji proti směru hodinových ručiček, vyjměte a vyměňte žárovku.
5. Vložte držák žárovky do reflektoru a zajistěte jej otočením ve směru hodinových ručiček.
6. Namontujte ochranný kryt.
7. Pomocí krytu uzavřete otvor v podběhu kola.

Xenonové světlomety

⚠ Nebezpečí

Xenonové světlomety pracují s velmi vysokým napětím. Nedotýkejte se jich. S výjimkou žárovek ukazatelů směru by se žárovky měly měnit v servisu.

Přední ukazatel směru

1. K žárovkám získáte přístup z motorového prostoru.

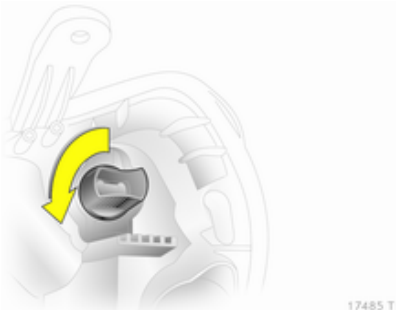

2. Otočte držákem žárovky proti směru hodinových ručiček a odpojte jej.

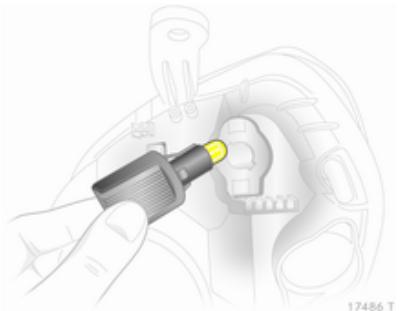

3. Lehce zatlačte žárovku do objímky, otočte ji proti směru hodinových ručiček, vyjměte a vyměňte žárovku.
4. Vložte držák žárovky do reflektoru a zajistěte jej otočením ve směru hodinových ručiček.

Světla do mlhy

Žárovky nechte vyměnit v odborném servisu.

Koncová světla

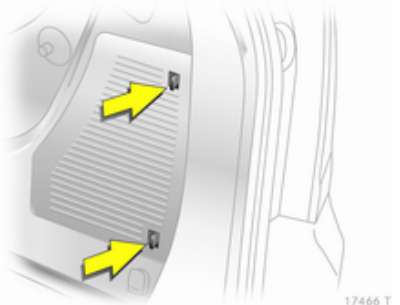

Za účelem výměny žárovek na pravé straně otevřete boční kryt: zatlačte jisticí výčnělky směrem dopředu a sejměte kryt.

Vyjměte vložku se soupravou na opravu pneumatik.

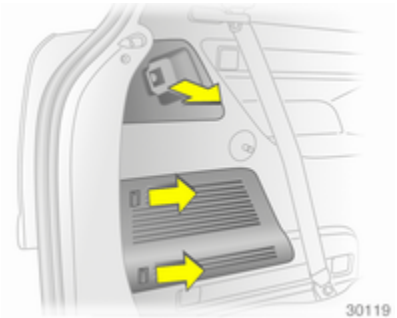

Za účelem výměny žárovek na levé straně sejměte držák krytu zavazadlového prostoru a otevřete boční kryt: zatlačte jisticí výčnělky směrem dopředu a sejměte kryt.

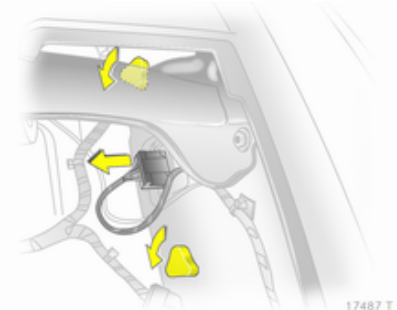

1. Stlačte konektor kabeláže a vytáhněte jej z držáku žárovky.
2. Zevnitř rukou odšroubujte dvě plastové zajišťovací matice.

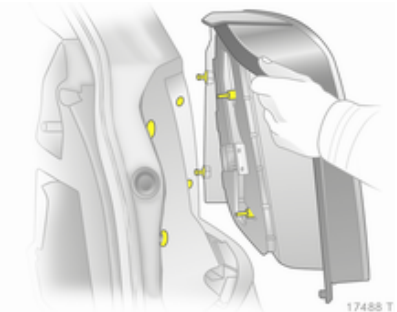

3. Sejměte sestavu koncových světel.

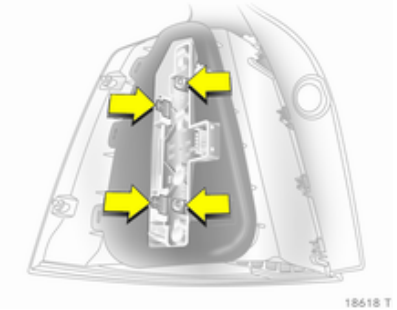

4. Odpojte jisticí výčnělky a vyjměte držák žárovek.

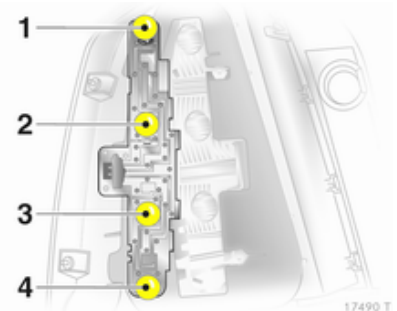

5. Lehce zatlačte žárovku do objímky, otočte ji proti směru hodinových ručiček, vyjměte a vyměňte žárovku.

   Koncové světlo/brzdové světlo (**1**)

   Žárovka směrového světla (**2**)

   Zadní světlo do mlhy, může být pouze na jedné straně (**3**)

   Světlo zpátečky (**4**)
6. Připojte držák žárovek do sestavy koncových světel. Připojte konektor kabeláže. Namontujte sestavu koncových světel do karosérie a utáhněte zajišťovací matice. Na pravé straně namontujte vložku se soupravou pro opravu pneumatik. Připojte boční kryt. Na levé straně připojte držák krytu zavazadlového prostoru.
7. Po výměně žárovky zkontrolujte koncová světla z hlediska správné funkce: zapněte zapalování, použijte brzdu, zapněte boční světla.

Boční ukazatele směru

Žárovky nechte vyměnit v odborném servisu.

Osvětlení RZ

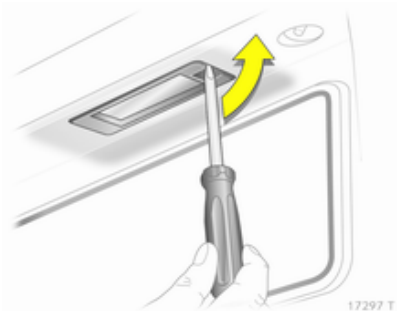

1. Zasuňte šroubovák do lůžka žárovky, zatlačte ke straně a uvolněte pružinu.

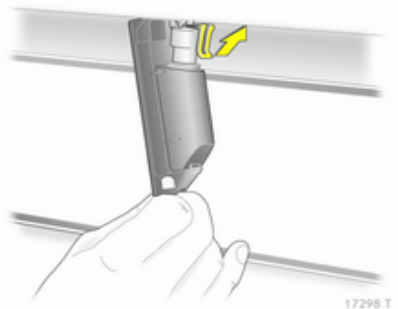

2. Vyjměte svítilnu směrem dolů. Netahejte za vodiče.
3. Zvedněte jazýček a odpojte konektor kabeláže od držáku žárovky.

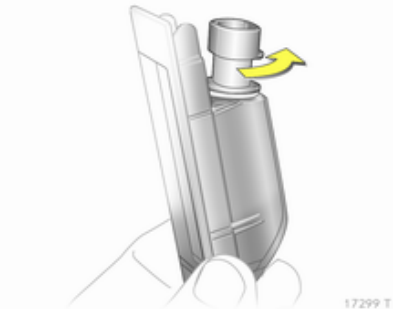

4. Otočte držákem žárovky proti směru hodinových ručiček a odpojte jej.
5. Vyjměte žárovku z držáku a vyměňte žárovku.
6. Vložte držák žárovky do tělesa žárovky a otočte jím ve směru hodinových ručiček.
7. Připojte konektor kabeláže k držáku žárovky.
8. Vložte lůžko žárovky a zajistěte jej.

Osvětlení interiéru

Přední světlo interiéru, lampičky na čtení

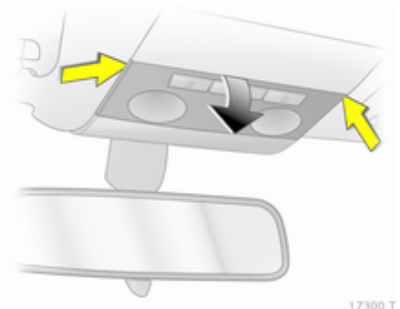

1. Odpojte prosvětlovací kryt, mírně jej tlačte dolů a sejměte v úhlu směrem dolů.
2. Vyjměte žárovku vyměňte ji.
3. Připevněte prosvětlovací kryt.

Zadní světlo interiéru a lampičky na čtení

Žárovky nechte vyměnit v odborném servisu.

Světlo odkládací schránky v palubní desce, světlo prostoru nohou

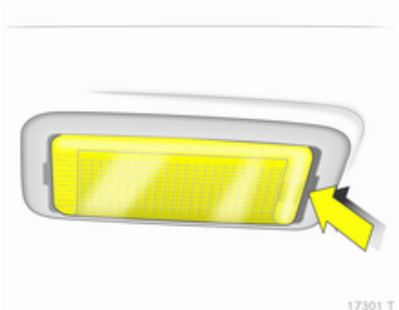

1. Šroubovákem opatrně vypačte plastový kryt osvětlení.



2. Zatlačte lehce žárovku směrem k pružině a vyjměte ji.
3. Zasuňte novou žárovku.
4. Namontujte světlo.

Osvětlení panelu přístrojů

Žárovky nechte vyměnit v odborném servisu.

Elektrická soustava

Pojistky

Údaje na náhradní pojistce se musejí shodovat s údaji na vadné pojistce.

Ve vozidle se nacházejí dvě pojistkové skříňky: jedna za krytem na levé straně zavazadlového prostoru a druhá vlevo vpředu v motorovém prostoru.

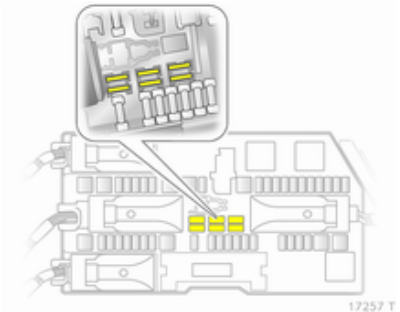

Náhradní pojistky skladujte v pojistkové skříňce zavazadlového prostoru, verze B. Otevřete kryt ⇨ 176.

Před výměnou pojistky vypněte příslušný spínač a zapalování.

Spálenou pojistku poznáte podle přetaveného drátku. Pojistku vyměňte pouze v případě, že byla odstraněna příčina poruchy.

Některé funkce jsou chráněny několika pojistkami.

Pojistky je také možné zasunout do pozic, kde není připojena žádná funkce.

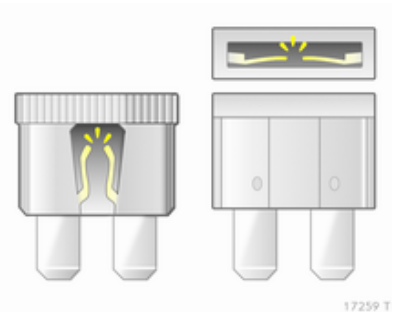



Pinzeta na pojistky

Pinzeta na pojistky se může nacházet v pojistkové skříňce v zavazadlovém prostoru.

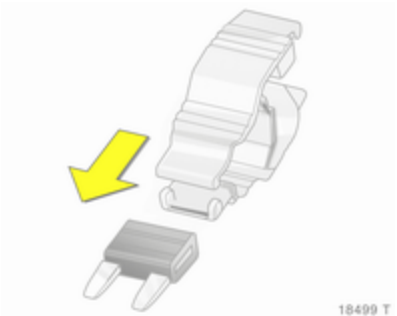

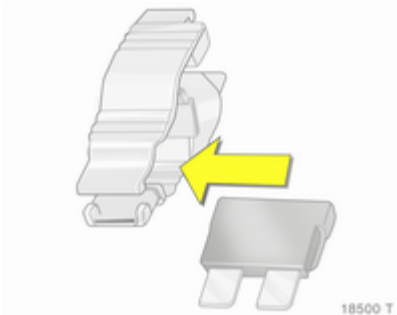

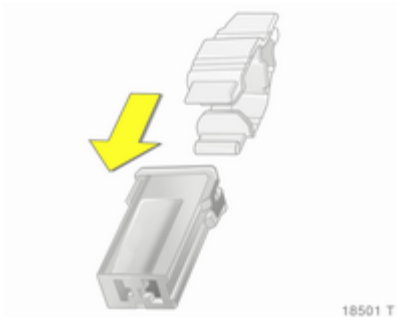

Pinzetu na pojistky nasaďte podle typu pojistky se shora nebo ze strany a pojistku vytáhněte.

Pojistková skříňka motorového prostoru

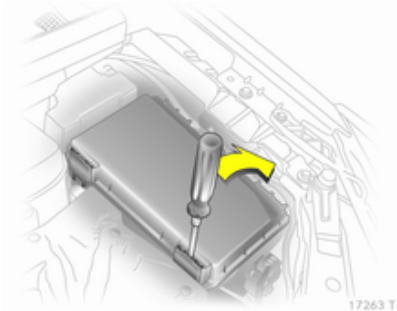

Zasuňte šroubovák do otvoru až nadoraz a nakloňte jej do stran. Otevřete kryt nahoru a sejměte jej.

Při opětovném připevňování krytu nejprve upevněte kryt na levé straně a poté ho sklopte. Dávejte pozor, abyste slyšeli kryt zapadnout.

Pojistková skříňka má dvě rozdílná přiřazení pojistek, a to v závislosti na variantě pojistkové skříňky zavazadlového prostoru, ⇨ 176.

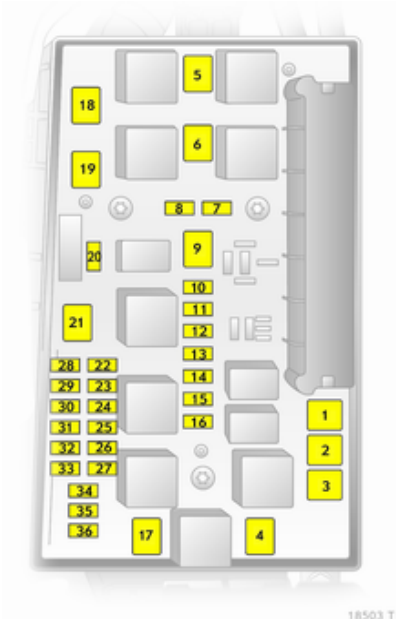

Přiřazení pojistek ve spojení s pojistkovou skříňkou zavazadlového prostoru, verze A

Č.	Obvod
1	ABS
2	ABS
3	Ventilátor interiéru pro elektronicky řízenou klimatizaci
4	Ventilátor interiéru pro systém topení a klimatizace
5	Ventilátor chladiče
6	Ventilátor chladiče
7	Centrální zamykání
8	Ostřikovač čelního okna, ostřikovač zadního okna
9	Vyhřívání zadního okna, vyhřívání vnějších zpětných zrcátek
10	Diagnostická zásuvka
11	Přístroje
12	Mobilní telefon, informační systém, displej
13	Osvětlení interiéru
14	Stěrač čelního okna
15	Stěrač čelního okna
16	Houkačka, ABS, spínač brzdových světel, systém klimatizace
17	Naftový filtr nebo systém klimatizace
18	Startér
19	–
20	Houkačka
21	Elektronika motoru
22	Elektronika motoru
23	Nastavení sklonu světlometů
24	Palivové čerpadlo
25	–

Č.	Obvod
26	Elektronika motoru
27	Topení, klimatizace, snímač kvality vzduchu
28	–
29	Posilovač řízení
30	Elektronika motoru
31	Stěrač zadního okna
32	Spínač brzdových světel
33	Nastavení sklonu světlometů, spínač světel, spínač spojky, sestava přístrojů, modul dveří řidiče
34	Řídicí jednotka sloupku řízení
35	Informační systém
36	Zapalovač cigaret, přední napájecí zásuvka

Přiřazení pojistek ve spojení s pojistkovou skříňkou zavazadlového prostoru, verze B

Č.	Obvod
1	ABS
2	ABS
3	Ventilátor interiéru pro elektronicky řízenou klimatizaci
4	Ventilátor interiéru pro systém topení a klimatizace
5	Ventilátor chladiče
6	Ventilátor chladiče
7	Systém ostřikovačů čelního okna
8	Houkačka
9	Systém ostřikovačů světlometů
10	Nouzové odemykání systému centrálního zamykání
11	–
12	–
13	Světlo do mlhy
14	Stěrač čelního okna
15	Stěrač čelního okna
16	Elektronika řídicího modulu, systém Open&Start, ABS, spínač brzdových světel
17	Vyhřívání palivového filtru pro vznětové motory
18	Startér
19	Elektronika převodovky
20	Klimatizace
21	Elektronika motoru
22	Elektronika motoru
23	Přizpůsobivé přední světlomety, nastavení sklonu světlometů
24	Palivové čerpadlo
25	Elektronika převodovky
26	Elektronika motoru

Č.	Obvod
27	Posilovač řízení
28	Elektronika převodovky
29	Elektronika převodovky
30	Elektronika motoru
31	Adaptivní přední osvětlení, nastavení sklonu světlometů
32	Brzdová soustava, systém klimatizace, spínač spojky
33	Přizpůsobivé přední světlomety, nastavení sklonu světlometů, spínač světel
34	Řídicí jednotka sloupku řízení
35	Informační systém
36	Mobilní telefon, informační systém, displej

Pojistková skříňka zavazadlového prostoru

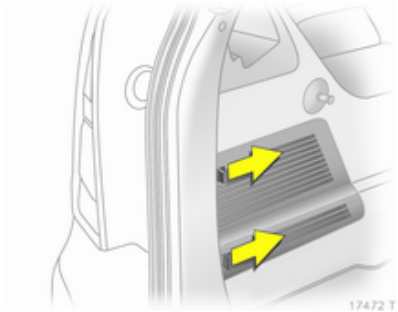

Pojistková skříňka je za krytem. Zatlačte jisticí výčnělky směrem dopředu a sejměte kryt.

Za kryt neukládejte žádné předměty.

V závislosti na výbavě existují dvě různé pojistkové skříňky.

Pojistková skříňka, verze A

Za účelem výměny pojistky sejměte příslušné ochranné víčko.



Č.	Obvod
1	Světlo do mlhy
2	Zadní napájecí zásuvka
3	Napájecí zásuvka zavazadlového prostoru
4	Světla pro jízdu dozadu
5	Zadní elektricky ovládaná okna
6	Systém klimatizace
7	Přední elektricky ovládaná okna
8	Vyhřívání vnějších zpětných zrcátek

Pojistková skříňka, verze B

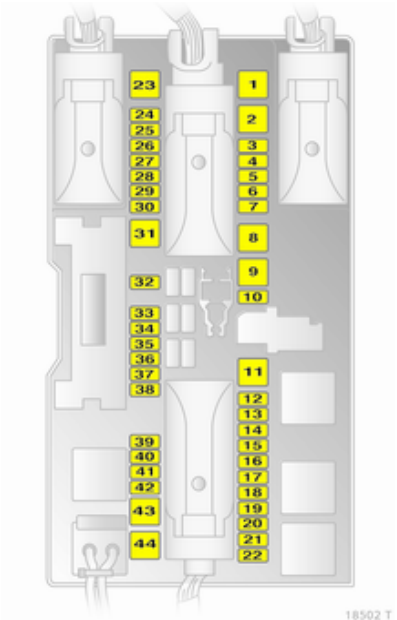

Č.	Obvod
1	Přední elektricky ovládaná okna
2	-
3	Přístroje
4	Topení, systém klimatizace, elektronicky řízená klimatizace
5	Airbagy
6	–
7	–
8	–
9	–
10	–
11	Vyhřívání zadního skla
12	Stěrač zadního skla
13	Parkovací asistent
14	Topení, systém klimatizace
15	–

Č.	Obvod
16	Rozpoznávání obsazení sedadla spolujezdce, systém Open&Start
17	Dešťový snímač, snímač kvality vzduchu, systém sledování tlaku vzduchu v pneumatikách, vnitřní zpětné zrcátko
18	Přístroje, spínače
19	–
20	CDC
21	Vyhřívání vnějších zpětných zrcátek
22	–
23	Zadní elektricky ovládaná okna
24	Diagnostická zástrčka
25	–
26	Elektricky sklopná vnější zpětná zrcátka
27	Ultrazvukový snímač, systém alarmu

Č.	Obvod
28	–
29	Zapalovač cigaret, přední napájecí zásuvka
30	Zadní napájecí zásuvka
31	–
32	–
33	Systém Open&Start
34	–
35	Zadní napájecí zásuvka
36	Zásuvka pro tažné zařízení
37	–
38	Centrální zamykání, svorka 30
39	Vyhřívání levého sedadla
40	Vyhřívání pravého sedadla
41	–
42	–

Č.	Obvod
43	–
44	–

Nářadí vozidla

Nářadí

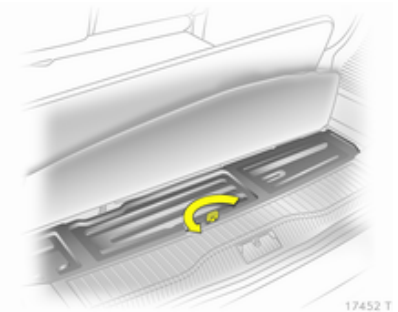

Pro otevření krytu zvedněte koberec. Zvedněte, otočte a zvedněte kovový kroužek.

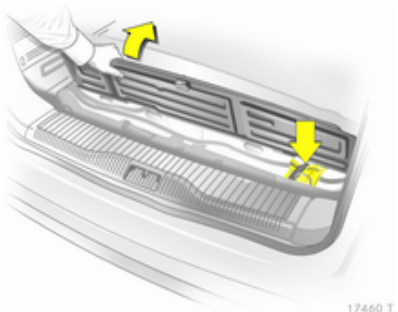

Zvedák a nářadí vozidla jsou uloženy ve vaku upevněném pomocí gumového popruhu v úložné schránce pod podlahou zavazadlového prostoru.

Chcete-li víko zavřít, zasuňte jeho výčnělky na jeho předním rámu do vybrání a zajistěte je.

Kola a pneumatiky

Stav pneumatik a ráfků

Hrany přejíždějte pomalu a pokud možno kolmo. Přejíždění ostrých hran může způsobit poškození pneumatiky a ráfku. Při parkování se ujistěte, že pneumatiky nejsou opřeny o hranu obrubníku.

Pravidelně kontrolujte ráfky z hlediska poškození. V případě poškození nebo neobvyklého opotřebení vyhledejte pomoc v servisu.

Pneumatiky

Pokud je vozidlo vybaveno systémem elektronické stabilizace vozidla, jsou povoleny pouze pneumatiky rozměrů 225/45 R 17.

Zimní pneumatiky

Zimní pneumatiky zvyšují bezpečnost jízdy při teplotách pod 7 °C a proto by měly být nainstalované na všech kolech.

Pneumatiky rozměrů 195/65 R 15, 195/60 R 16, 205/55 R 16 a 225/45 R 17 lze používat jako zimní pneumatiky.

Pneumatiky rozměru 205/50 R 17 se musí používat pouze jako zimní pneumatiky.

Pneumatiky rozměrů 225/40 R 18[1)], 225/40 ZR 18 a 235/35 R 19 nesmíte používat jako zimní pneumatiky.

Zimní pneumatiky se smějí použít pouze na voze Zafira OPC na speciálních kolech z lehké slitiny schválených firmou Opel.

Zimní pneumatiky run-flat se smějí použít pouze na kolech z lehké slitiny schválených výrobním závodem.

[1)] Zafira OPC: Přípustné jako zimní pneumatiky bez sněhových řetězů.

V souladu s předpisy dané země přilepte nálepku s maximální povolenou rychlostí do zorného pole řidiče.

Pneumatiky run-flat

Pneumatiky run-flat mají zesílené, samonosné bočnice, které zajišťují, že pneumatiky vždy mají určitou ovladatelnost, i když v nich není žádný tlak.

Pneumatiky run-flat jsou povoleny pouze u vozidel se systémem elektronické stabilizace vozidla a systémem sledování tlaku vzduchu v pneumatikách nebo systémem detekce úniku vzduchu.

Výstraha

Tlak vzduchu v pneumatikách kontrolujte pravidelně i v případě, že jsou instalovány pneumatiky run-flat.

V závislosti na výrobci pneumatik je možné pneumatiky run-flat identifikovat podle označení na stěně pneumatiky. Např.

ROF = RunonFlat pro Goodyear nebo

SSR = Self Supporting Runflat Tyre (samonosná pneumatika Runflat) pro Continental.

Pneumatiky run-flat se smějí použít pouze v kombinaci s koly z lehké slitiny schválenými výrobním závodem.

Nepoužívejte sadu pro opravu pneumatik.

Nesmí být použit tlak v pneumatikách ECO.

Pneumatiky run-flat nesmějí být kombinovány se standardními pneumatikami.

Pokud budete přecházet na standardní pneumatiky, pamatujte, že vozidlo není vybaveno rezervním kolem nebo soupravou pro opravu pneumatik.

Jízda s poškozenou pneumatikou

Pokles tlaku vzduchu je signalizován systémem sledování tlaku vzduchu v pneumatikách nebo systémem detekce úniku vzduchu.

Jestliže není v pneumatice žádný tlak, je možné pokračování v jízdě

- maximální rychlostí 80 km/h
- do vzdálenosti 80 km

⚠ Varování

Bude obtížnější řídit a ovládat vozidlo. Brzdná dráha bude delší.

Přizpůsobte styl jízdy a rychlost změněným podmínkám.

Označení pneumatik

Např. **195/65 R 15 91 H**

195 = Šířka pneumatiky, mm
65 = Průřezový poměr (výška pneumatiky vůči šířce), %
R = Typ pneumatiky: Radiální
RF = Typ: RunFlat
15 = Průměr ráfku, palce

91 = Index zatížení, např. 91 odpovídá zatížení 618 kg
H = Písmeno rychlostního kódu

Písmeno rychlostního kódu:

Q = do 160 km/h
S = do 180 km/h
T = do 190 km/h
H = do 210 km/h
V = do 240 km/h
W = do 270 km/h

Tlak vzduchu v pneumatikách

Tlak vzduchu v pneumatikách kontrolujte za studena nejméně každých 14 dní a před každou dlouhou cestou. Nezapomeňte na rezervní kolo. Toto rovněž platí pro vozidla se sledováním tlaku vzduchu v pneumatikách.

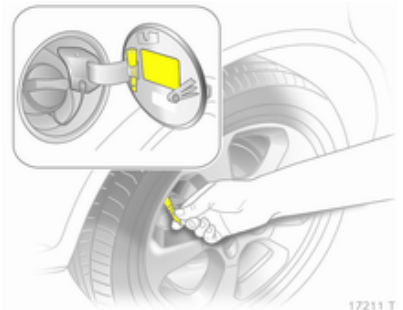

Sejměte klíč na čepičky ventilku z dvířek hrdla palivové nádrže a použijte jej k odšroubování čepičky ventilku.

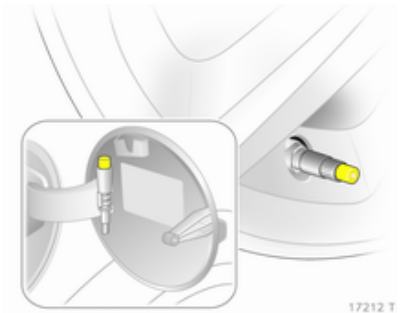

Na vozidlech se systémem sledování tlaku vzduchu v pneumatikách našroubujte na ventilek adaptér.

Tlak vzduchu v pneumatikách ⇨ 217 a na štítku na vnitřní straně dvířek hrdla palivové nádrže.

Údaje o tlaku vzduchu v pneumatikách platí pro studené pneumatiky. Platí pro letní i zimní pneumatiky.

Rezervní kolo vždy nahustěte na hodnotu udávanou pro maximální zatížení vozidla.

Tlak vzduchu v pneumatikách ECO slouží k dosažení co možno nejmenší míry spotřeby paliva. Nesmí se používat s pneumatikami run-flat.

Nesprávný tlak vzduchu v pneumatikách zhorší bezpečnost a ovladatelnost vozidla, jízdní pohodlí, spotřebu paliva a zvýší opotřebení pneumatik.

⚠ Varování

Je-li tlak příliš nízký, může dojít k nadměrnému zahřátí a vnitřnímu poškození, vedoucímu k oddělení běhounu a prasknutí pneumatiky při vyšší rychlosti.

Systém sledování tlaku vzduchu v pneumatikách

Systém sledování tlaku vzduchu v pneumatikách kontroluje tlak všech čtyř kol, když rychlost vozidla překročí určitý limit.

Všechna kola musejí být opatřena snímačem tlaku a pneumatiky musejí mít předepsaný tlak. Jinak bude tlak vzduchu monitorován systémem detekce úniku vzduchu ⇨ 182.

Aktuální tlaky vzduchu v pneumatikách je možné zobrazovat na Info-Display ⇨ 110.

Zprávy vozidla, tlak vzduchu v pneumatikách ⇨ 104.

Kontrolka (!) ⇨ 92.

Pokud použijete sadu kol bez namontovaných senzorů (například sadu zimních pneumatik), na displeji se nezobrazí žádné chybové hlášení. Systém kontroly tlaku vzduchu v pneumatikách však není funkční. Dodatečná montáž senzorů je možná.

Používání komerčně dostupných tekutých souprav pro opravu pneumatik může zhoršit funkčnost systému. Mohou být použity soupravy na opravu schválené výrobním závodem.

Externí vysoce výkonné rádiové zařízení by mohlo narušovat systém sledování tlaku vzduchu v pneumatikách.

Inicializace systému



Po výměně kola je nutné systém inicializovat: nahusťte pneumatiky na předepsaný tlak, zapněte zapalování, podržte tlačítko **DDS** stisknuté asi 4 sekundy, kontrolka (!) třikrát blikne.

Systém detekce úniku vzduchu v pneumatikách

Systém detekce úniku vzduchu v pneumatikách neustále kontroluje rychlost otáčení všech čtyř pneumatik.

Jestliže pneumatika ztrácí tlak, rozsvítí se červeně kontrolka (!). Okamžitě zastavte a zkontrolujte tlak vzduchu v pneumatice.

Kontrolka (!) ⇨ 92.

Inicializace systému

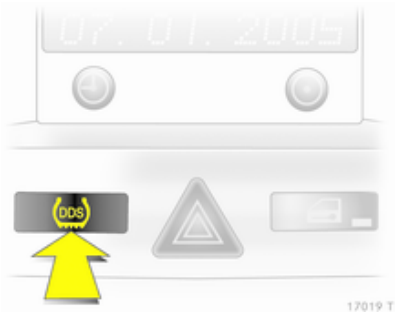

Po úpravě tlaku vzduchu v pneumatice nebo po výměně kola je nutné systém inicializovat: Zapněte zapalování, podržte tlačítko **DDS** stisknuté asi 4 sekundy, kontrolka (!) třikrát blikne.

Hloubka vzorku

Pravidelně kontrolujte hloubku vzorku.

Z bezpečnostních důvodů musíte pneumatiky vyměnit, když je hloubka vzorku 2-3 mm (zimní pneumatiky: 4 mm).



Předpisy je určena minimální hloubka vzorku (1,6 mm), při jejímž dosažení jsou již viditelné indikátory opotřebení (TWI). Jejich poloha je vyznačena na boku pneumatiky.

Pokud je opotřebení vpředu větší než vzadu, vyměňte příležitostně přední kola za zadní.

Pneumatiky stárnou dokonce i v případě, že nejsou používané. Doporučujeme výměnu pneumatik každých 6 let.

Změna velikosti pneumatiky a kola

Pokud chcete instalovat pneumatiky jiných rozměrů, než byly původní, může být nutné přeprogramovat rychloměr a provést další úpravy vozidla.

Po přechodu na pneumatiky jiných rozměrů nechte vyměnit nálepku s tlaky vzduchu v pneumatikách.

⚠ Varování

Použití nevhodných pneumatik nebo ráfků může vést k dopravní nehodě a učiní neplatným typové schválení vozidla.

Kryty kol

Musí být použity kryty kol a pneumatiky, které jsou výrobním závodem schválené pro příslušné

vozidlo a splňují všechny požadavky na kombinace příslušných kol a pneumatik.

Používáte-li kryty kol a pneumatiky, které nejsou schválené výrobním závodem, pneumatiky nesmějí mít zesílené boky.

Kryty kol nesmějí zhoršovat chlazení brzd.

Kryty kol odmontujte, pokud hodláte namontovat sněhové řetězy.

⚠ Varování

Používání nevhodných pneumatik nebo krytů kol může vést k náhlému poklesu tlaku a následně nehodě.

Sněhové řetězy

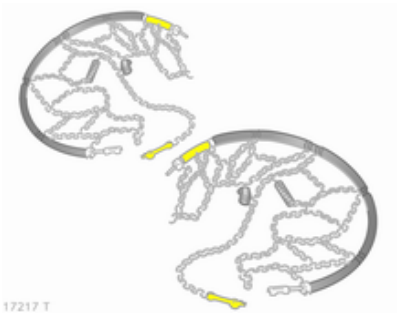

Sněhové řetězy smíte použít pouze na přední kola.

Používejte pouze řetězy s drobnými články, které nezvýší běhoun ani bok pneumatiky o více než 10 mm (včetně zámku řetězu).

⚠ Varování

Poškozená pneumatika může kdykoli prasknout.

Sněhové řetězy se smí používat na pneumatikách rozměru 195/65 R 15, 195/60 R 16, 205/55 R16, 205/50 R 17 a 225/45 R17.

Sněhové řetězy nejsou povoleny na pneumatikách rozměru 225/40 R 18, 225/40 ZR 18 a 235/35 R 19.

Použití sněhových řetězů není povoleno na nouzovém rezervním kole.

Souprava na opravu pneumatik

Menší poškození vzorku pneumatiky lze opravit pomocí soupravy na opravu pneumatik.

Cizí objekty z pneumatik nevyjímejte.

Poškození pneumatiky přesahující 4 mm nebo poškození v blízkosti ráfku nemůžete soupravou na opravu pneumatik opravit.

⚠Varování

Při jízdě nepřekračujte rychlost 80 km/h.

Nepoužívejte dlouhodobě.

Řízení a ovladatelnost můžou být ovlivněny.

Pokud máte defekt pneumatiky:

Zatáhněte parkovací brzdu a zařaďte první převodový stupeň, zpátečku nebo **P**.

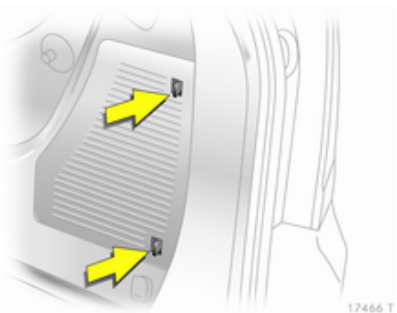

Soupravu na opravu pneumatik je v úložné schránce v zavazadlovém prostoru.

Zatlačte jisticí výčnělky směrem dopředu a sejměte kryt.

1. Z vložky vyjměte nádobku s těsnicí hmotou a držák s hadicí.



2. Odpojte hadici od držáku a zašroubujte ji na přípojku nádobky s těsnicí hmotou.

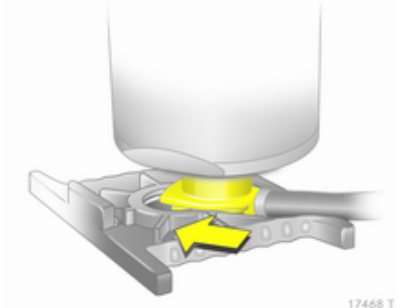

3. Umístěte nádobku s těsnicí hmotou na držák. Ujistěte se, že nádobka nespadne.



4. Odšroubujte čepičku ventilu na defektní pneumatice.
5. Našroubujte hadici na ventilek.



6. Zašroubujte hadici na přípojku kompresoru.
7. Otevřete kryt elektrické zásuvky zleva a vytáhněte zástrčku.

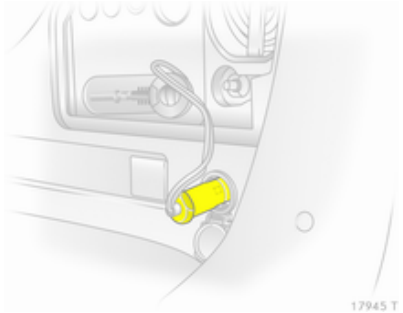

8. Otevřete zadní napájecí zásuvku a zasuňte zástrčku soupravy pro opravu pneumatik.

   Aby se zabránilo vybití akumulátoru, doporučujeme nechat běžet motor.



9. Stisknutím spínače zap/vyp zapněte kompresor. Pneumatika je plněna těsnicí hmotou.
10. Tlakoměr kompresoru krátce ukazuje až 6 barů během vyprazdňování nádobky s těsnicí hmotou (přibližně 30 sekund). Potom začne tlak klesat.
11. Všechna těsnicí hmota je napumpována do pneumatiky. Potom se pneumatika nahustí.
12. Předepsaný tlak v pneumatice by měl být dosažen během 10 minut. Tlak vzduchu v pneumatikách ⇨ 217. Jakmile tlak dosáhne správnou hodnotu,

vypněte kompresor opětovným stisknutím spínače zap/vyp.

Pokud není předepsaný tlak v pneumatice dosažen během 10 minut, odpojte soupravu na opravu pneumatik. Popojeďte s vozidlem o jednu otáčku pneumatik. Opět připojte soupravu na opravu pneumatik a pokračujte ještě 10 minut v plnění pneumatiky. Pokud požadovaného tlaku není stále ještě dosaženo, pneumatika je příliš poškozená. Vyhledejte pomoc v servisu.

Je-li tlak vzduchu vyšší, upusťte vzduch tlačítkem ━.

Nepoužívejte kompresor déle než 10 minut.

13. Odpojte zástrčku od napájecí zásuvky, umístěte ji do prostoru pro zástrčku a demontujte sadu na opravu pneumatik. Stlačte západku na držáku, abyste uvolnili nádobku s těsnicí hmotou z držáku. Našroubujte hadičku pro hustění pneumatiky na volný vývod nádobky s těsnicí hmotou. To brání úniku těsnicí hmoty. Soupravu na opravu pneumatik uložte do zavazadlového prostoru.
14. Odstraňte zbytky těsnicí hmoty hadrem.
15. Sejměte nálepku s vyznačenou maximální povolenou rychlostí z nádobky s těsnicí hmotou a upevněte ji do zorného pole řidiče.
16. Okamžitě se rozjeďte, aby se těsnicí hmota rovnoměrně rozmístila v pneumatice. Po ujetí přibližně 10 km (ale ne déle než za 10 minut) zastavte a zkontrolujte tlak vzduchu v pneumatice. Hadici kompresoru našroubujte přímo na ventilek a kompresor.

    Pokud je tlak vzduchu v pneumatice vyšší než 1,3 baru, upravte jej na správnou hodnotu. Opakujte postup, dokud nedochází ke ztrátě tlaku.

    Pokud tlak vzduchu v pneumatice poklesl pod 1,3 baru, vozidlo nemůžete dále používat. Vyhledejte pomoc v servisu.
17. Soupravu na opravu pneumatik uložte do zavazadlového prostoru.

Poznámky

Jízdní vlastnosti při jízdě s opravenou pneumatikou jsou výrazně ovlivněny, nechte proto tuto pneumatiku vyměnit.

Pokud uslyšíte neobvyklý zvuk nebo kompresor bude horký, vypněte kompresor na dobu nejméně 30 minut.

Bezpečnostní přetlakový ventil se otvírá při tlaku 7 barů.

Všimněte si datumu použitelnosti soupravy. Po uplynutí této lhůty již nemohou být zaručeny těsnicí vlastnosti prostředku. Věnujte pozornost informacím o skladování na nádobce s těsnící hmotou.

Použitou nádobku vyměňte. Nádobku zlikvidujte podle příslušných zákonných nařízení.

Kompresor a těsnicí hmotu je možné používat od teploty přibližně -30 °C.

Dodané adaptéry je možné používat k nafukování jiných předmětů, např. kopacích míčů, vzduchových matrací, nafukovacích člunů, atd. Nachází se na spodní straně kompresoru. Chcete-li jej vyjmout, odšroubujte vzduchovou hadičku kompresoru a vytáhněte adaptér.

Výměna kola

Některá vozidla jsou vybavena soupravou pro opravu pneumatik namísto rezervního kola ⇨ 184.

Proveďte následující přípravy a dodržujte následující pokyny:

- Zaparkujte vozidlo na rovině, na pevném a neklouzavém povrchu. Přední kola musejí být v přímočaré poloze.
- Zatáhněte parkovací brzdu a zařaďte první převodový stupeň, zpátečku nebo **P**.
- Vyjměte rezervní kolo ⇨ 190.
- Nikdy neměňte zároveň více než jedno kolo.
- Zvedák používejte pouze pro výměnu kol v případě píchnutí, ne pro sezónní výměnu zimních nebo letních pneumatik.
- Je-li povrch pod vozidlem měkký, musíte pod zvedák položit pevnou podložku (síla max. 1 cm).
- Ve vozidle, které je zvedáno, nesmí být žádné osoby ani zvířata.
- Nikdy nepracujte pod vozidlem na zvedáku.
- Nestartujte vozidlo, pokud je zvednuté na zvedáku.
- Dříve než zašroubujete šrouby kola je vyčistěte a na kužel každého šroubu kola naneste tenkou vrstvu komerčně dostupného mazacího tuku.

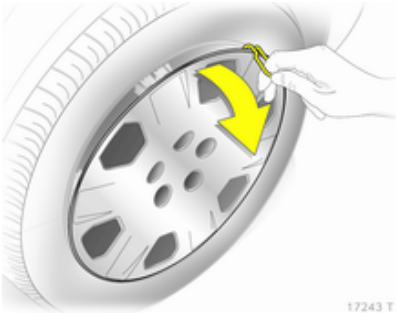

1. Stáhněte ozdobný kryt kola pomocí háčku. Nářadí vozidla ⇨ 178.

   Kryty kol s viditelnými šrouby kol: Kryt může zůstat na kole. Nesnímejte přídržné kroužky ze šroubů kol.

   Ráfky z lehké slitiny: Uvolněte kryty šroubů kol pomocí šroubováku a sejměte je. Chraňte ozdobný kryt tím, že umístěte měkkou tkaninu mezi šroubovák a ráfek z lehké slitiny.

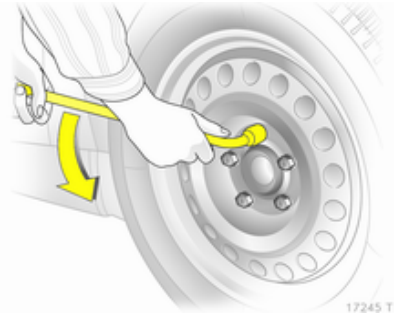

2. Pevně nasaďte klíč na kola a ujistěte se, že je správně nasazen a poté povolte každý šroub o polovinu otáčky.

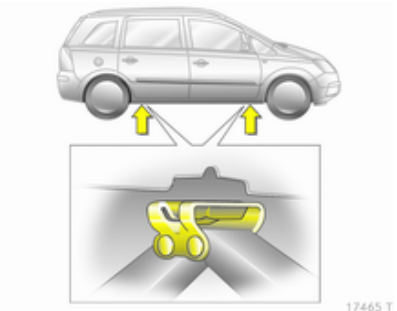

3. Dbejte na to, aby byl zvedák správně umístěný na bodu pro zvedání vozidla.

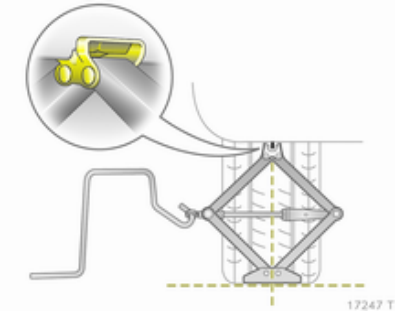

4. Nastavte zvedák na potřebnou výšku. Umístěte jej přímo pod zvedací bod takovým způsobem, aby nemohl sklouznout.

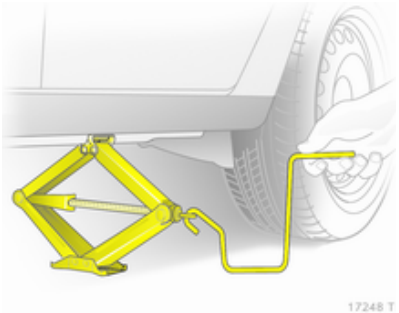

Připojte rukojeť zvedáku a se správně vystředěným zvedákem otáčejte rukojetí tak dlouho, dokud se kolo nezvedne od země.

5. Odšroubujte šrouby kola.
6. Vyměňte kolo.
7. Našroubujte šrouby kola.
8. Vozidlo spusťte na zem.
9. Pevně nasaďte klíč na kola a ujistěte se, že je správně nasazen, poté utáhněte každý šroub v křížovém sledu. Utahovací moment je 110 Nm.
10. Před nainstalováním krytu kola nastavte otvor pro ventil na ventilek pneumatiky.

Namontujte kryty šroubů kola.

11. Uložte vyměněné kolo ⇨ 184 a nářadí vozidla ⇨ 178.
12. Co možno nejdříve zkontrolujte tlak vzduchu nainstalované pneumatiky a také utahovací moment šroubů kola.

Vadnou pneumatiku nechte vyměnit nebo opravit.

Rezervní kolo

Rezervní kolo může být klasifikováno jako nouzové rezervní kolo v závislosti na jeho velikosti v porovnání s ostatními nainstalovanými koly a předpisy dané země.

Rezervní kolo má ocelový ráfek.

Použití rezervního kola, které je menší než ostatní kola, nebo společně se zimními pneumatikami, může mít nepříznivý vliv na jízdní vlastnosti. Vadnou pneumatiku nechte co možná nejdříve vyměnit.



Rezervní kolo je pod vozidlem.

1. Otevřete úložný prostor v zavazadlovém prostoru ⇨ 178.
2. Klíčem na kola zcela povolte šestihranný šroub v úložném prostoru.
3. Zvedněte držák rezervního kola.
4. Uvolněte pojistku a spusťte rezervní kolo dolů.

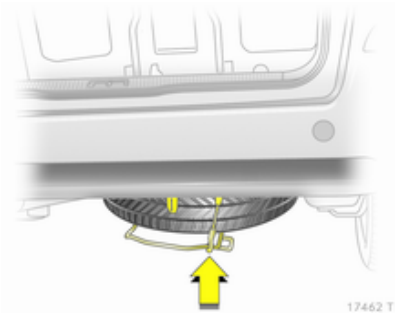

5. Odpojte zajišťovací lanko.
6. Spusťte držák zcela dolů a vyjměte rezervní kolo.
7. Vyměňte kolo.
8. Umístěte vyměněné kolo do držáku rezervního kola tak, aby vnější strana kola směřovala nahoru. Umístit je možné pouze kola do velikosti 16 palců.

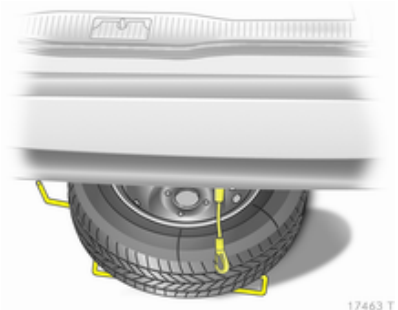

9. Zvedněte držák rezervního kola, zapněte zajišťovací lanko.
10. Zvedněte držák rezervního kola a zajistěte pojistku. Otevřená strana pojistky musí být ve směru jízdy.

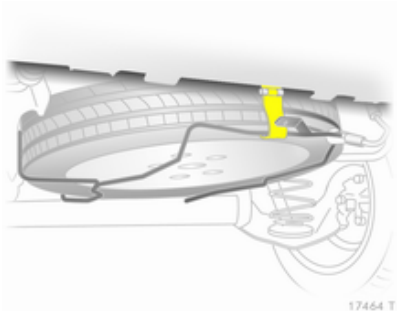

11. Klíčem na kola otáčejte ve směru hodinových ručiček šestihranným šroubem v úložném prostoru.
12. Zavřete a zamkněte kryt úložného prostoru.

Nouzové rezervní kolo

Použití nouzového rezervního kola může mít nepříznivý vliv na jízdní vlastnosti. Vadnou pneumatiku nechte co možná nejdříve vyměnit nebo opravit.

Vždy instalujte pouze jedno nouzové rezervní kolo. Při jízdě nepřekračujte rychlost 80 km/h. Zatáčky projíždějte pomalu. Nepoužívejte po delší dobu.

Použití nouzového rezervního kola na zadní nápravě není při tažení jiného vozidla povoleno. Proto se nouzové rezervní kolo smí montovat pouze na přední nápravu. Na zadní nápravu se musí namontovat plnohodnotná pneumatika.

Sněhové řetězy ⇨ 184.

Směrové pneumatiky

Směrové pneumatiky musíte nasadit tak, aby se otáčely ve směru jízdy. Směr otáčení je vyznačen symbolem (např. šipkou) na boku pneumatiky.

Následující platí pro pneumatiky instalované proti směru otáčení:

- Jízdní vlastnosti mohou být nepříznivě ovlivněny. Vadnou pneumatiku nechte co možná nejdříve vyměnit nebo opravit.
- Jezděte zvlášť opatrně na vlhké vozovce a vozovce pokryté sněhem.

Startování pomocí startovacích kabelů

Nestartujte s rychlonabíječkou.

Vozidlo s vybitým akumulátorem můžete nastartovat pomocí startovacích kabelů a akumulátoru jiného vozidla.

⚠Varování

Při startování motoru pomocí startovacích kabelů buďte extrémně opatrní. Jakékoli odchýlení se od následujících pokynů může vést ke zraněním nebo poškození následkem výbuchu akumulátoru nebo k poškození elektrického systému obou vozidel.

⚠Varování

Vyvarujte se kontaktu akumulátoru s očima, pokožkou, tkaninami a lakovanými povrchy. Kapalina obsahuje kyselinu sírovou, která může při přímém kontaktu způsobit zranění nebo hmotné škody.

- Nikdy se nepohybujte v blízkosti akumulátoru s otevřeným ohněm nebo zdrojem jisker.
- Vybitý akumulátor může již zamrznout při poklesu teploty k 0 °C. Před připojením kabelů nechte zamrzlý akumulátor rozmrznout.
- Při manipulaci s akumulátorem používejte ochranné brýle a ochranný oděv.
- Ujistěte se, že pomocný akumulátor má stejné napětí jako akumulátor Vašeho vozidla (12 V). Jeho kapacita (Ah) nesmí být výrazně nižší, než je kapacita vybitého akumulátoru.
- Používejte startovací kabely s izolovanými svorkami a průřezem minimálně 16 mm^2 (25 mm^2 pro vznětové motory).
- Neodpojujte vybitý akumulátor z vozidla.
- Vypněte veškeré nepotřebné elektrické spotřebiče.
- Při nouzovém startování se nenaklánějte nad akumulátor.
- Svorky jednoho pomocného kabelu se nesmějí dotýkat druhého kabelu.
- Během procesu startování pomocí startovacích kabelů se vozidla nesmějí vzájemně dotýkat.
- Zatáhněte parkovací brzdu, zařaďte převodovku do neutrálu, automatickou převodovku do **P**.

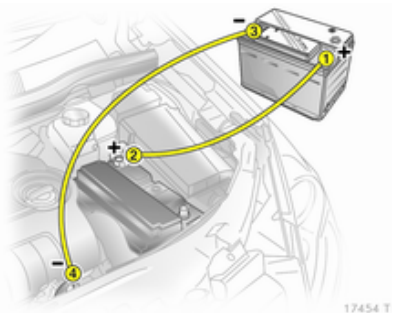

Pořadí připojení kabelů:

1. Připojte červený kabel ke kladnému vývodu pomocného akumulátoru.
2. Připojte druhý konec červeného kabelu ke kladnému vývodu vybitého akumulátoru.
3. Připojte černý kabel k zápornému vývodu pomocného akumulátoru.
4. Připojte druhý konec černého kabelu ke kostřicímu bodu vozidla, jako např. k bloku motoru nebo upevňovacímu šroubu motoru. Připojte co možno nejdále od vybitého akumulátoru, avšak alespoň 60 cm.

Veďte startovací kabely tak, aby se nemohly dotknout pohyblivých částí v motorovém prostoru.

Startování motoru:

1. Nastartujte motor vozidla s pomocným akumulátorem.
2. Po 5 minutách nastartujte druhý motor. Pokusy o nastartování by měly být prováděny v intervalech 1 minuty a neměly by být delší než 15 sekund.
3. Nechte oba motory běžet na volnoběh přibližně 3 minuty, s připojenými kabely.
4. Zapněte elektrické spotřebiče (např. světlomety, vyhřívání zadního okna) vozidla, které je nouzově startováno.
5. Při odpojování kabelů postupujte opačně.

Tažení

Tažení vozidla



Verze s krycím pruhem: Odpojte pruh dole, posuňte jej ke straně a sejměte.

Verze s krycím víčkem: Uvolněte víčko ve spodní části a sejměte směrem dolů.

Tažné oko je uložené spolu s nářadím vozidla ⇨ 178.



Zašroubujte tažné oko až nadoraz tak, aby se zastavilo v horizontální poloze.

Tažné lano - nebo lépe tažnou tyč - připojte do tažného oka.

Tažné oko se smí používat pouze pro odtahování a nikoliv pro vyprošťování vozidla.

Zapněte zapalování, abyste odemkli zámek řízení, a aby fungovala brzdová světla, houkačka a stěrač čelního okna.

Systém Open&Start ⇨ 28.

Zařaďte neutrál.

Zapněte výstražná světla obou vozidel.

Výstraha

Jeďte pomalu. Nejezděte trhavě. Příliš veké tažné síly mohou poškodit vozidlo.

Pokud motor neběží, budete muset při brzdění a řízení vyvinout mnohem větší sílu.

Předejděte pronikání výfukových plynů z prvního vozidla zapnutím recirkulace vzduchu a zavřením oken.

Vozidla s automatickou převodovkou musejí být odtahována obrácená směrem dopředu, rychlostí maximálně 80 km/h a do vzdálenosti maximálně 100 km. V jiných případech nebo pokud má převodovka závadu, musí být přední náprava zvednuta ze země.

Vyhledejte pomoc v servisu.

Automatizovaná mechanická převodovka ⇨ 138.

Po odtažení vyšroubujte tažné oko a nainstalujte zpět kryt.

Tažení jiného vozidla

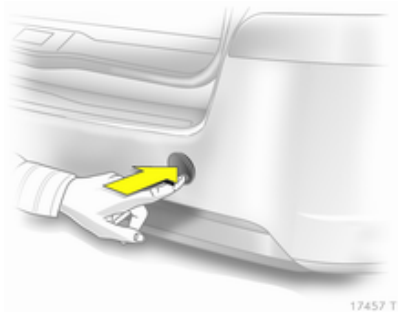

Uvolněte víčko ve spodní části a sejměte směrem dolů.

Tažné oko je uložené spolu s nářadím vozidla ⇨ 178.

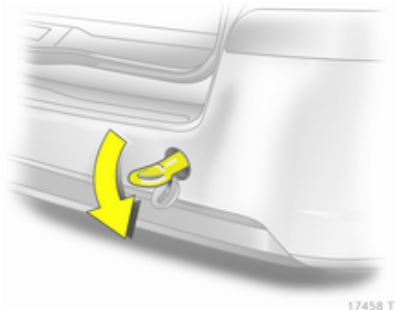

Zašroubujte tažné oko až nadoraz tak, aby se zastavilo v horizontální poloze.

Poutací oko na spodku zadní části vozidla nesmí být nikdy použito jako tažné oko.

Tažné lano - nebo lépe tažnou tyč - připojte do tažného oka.

Tažné oko se smí používat pouze pro odtahování a nikoliv pro vyprošťování vozidla.

Výstraha
Jeďte pomalu. Nejezděte trhavě. Příliš veké tažné síly mohou poškodit vozidlo.

Po odtažení vyšroubujte tažné oko a nainstalujte zpět kryt.

Péče o vzhled

Péče o exteriér

Zámky

Zámky jsou před opuštěním výrobního závodu namazány vysoce kvalitním mazivem na zámky. Rozmrazovací prostředek používejte pouze v případě, že je to nezbytně nutné, neboť odstraňuje mazivo a má nepříznivý vliv na funkčnost zámků. Po použití rozmrazovacího prostředku nechte zámky znovu promazat v servisu.

Mytí vozidla

Lak Vašeho vozidla je vystavený vlivům okolního prostředí. Pravidelně vozidlo myjte a voskujte. Myjete-li vozidlo v automatické myčce, vyberte program zahrnující voskování.

Trus ptáků, mrtvý hmyz, pryskyřice, pyl apod. musíte ihned odstranit, neboť obsahují agresivní složky poškozující lak.

Pokud používáte myčku vozidel, dodržujte vždy pokyny výrobce myčky. Stěrače čelního skla a stěrač zadního skla musí být vypnuty. Odmontujte anténu a vnější příslušenství, jako např. střešní nosiče, atd.

Při ručním mytí vozidla zajistěte také důkladné umytí vnitřní strany podběhů.

Vyčistěte hrany a drážky otevřených dveří a kapoty a rovněž oblasti, které zakrývají.

Výstraha
Vždy používejte čisticí prostředek s pH od 4 do 9. Nepoužívejte čisticí prostředky na horkém povrchu.

Nechte všechny závěsy dveří promazat v servisu.

Motorový prostor nečistěte proudem páry nebo čisticím zařízením s vysokotlakou tryskou.

Vozidlo důkladně opláchněte a osušte jelenicí. Jelenici často proplachujte. Na lak a sklo použijte samostatné kusy jelenice: zbytky vosku na oknech by zhoršily průhlednost oken.

Pro odstraňování asfaltových skvrn nepoužívejte tvrdé předměty. Na lakované plochy používejte odstraňovač asfaltu ve spreji.

Vnější světla

Kryty světlometů a ostatních světel jsou z plastu. Nepoužívejte žádné drsné nebo leptavé prostředky, nepoužívejte škrabky na led a nečistěte je na sucho.

Leštění a voskování

Pravidelně vozidlo voskujte (nejpozději, když voda již netvoří kapičky). Jinak lak vyschne.

Leštění je nutné pouze v případě, že lak ztratil lesk nebo pokud se k němu přichytil neprůhledný nános.

Leštidlo laků se silikonem vytváří ochranný film. Po jeho použití již lak nemusíte voskovat.

Plastové díly karosérie se nesmějí ošetřovat voskem ani lešticími prostředky.

Okna a lišty stěračů čelního skla

Použijte měkkou tkaninu, která nepouští chloupky, nebo jelenici spolu se sprejem na čistění oken a odstraňovačem hmyzu.

Při čistění zadního skla dbejte na to, aby nedošlo k poškození vnitřních topných vodičů.

K mechanickému odstranění námrazy a ledu použijte škrabky na led s ostrými hranami. Škrabku pevně přitlačujte na sklo, aby se pod ni nemohla dostat žádná nečistota, která by mohla poškrábat sklo.

Očistěte znečištěné lišty stěračů měkkou tkaninou a čisticím prostředkem na okna.

Střešní okno

Čištění nikdy neprovádějte pomocí rozpouštědel nebo brusných činidel, paliv, agresivních prostředků (např. čistidlo na lak, roztoky obsahující aceton, atd.), kyselých nebo vysoce alkalických prostředků nebo brusných houbiček. Na střední část střešního okna nenanášejte vosk ani lešticí prostředky.

Kola a pneumatiky

Nepoužívejte čisticí zařízení s vysokotlakou tryskou.

Na ráfky používejte pH-neutrální čisticí prostředek.

Ráfky jsou lakované a lze o ně pečovat stejnými prostředky jako o karosérii.

Poškození laku

Menší poškození laku opravte lakovou tužkou dříve, než se začne tvořit koroze. Rozsáhlejší poškození nebo zkorodované oblasti nechte opravit v servisu.

Podvozek

Některé oblasti podvozku vozidla mají spodní nátěr z PVC, zatímco jiné kritické oblasti jsou pokryty vrstvou trvanlivého ochranného vosku.

Po umytí podvozku vozidla jej zkontrolujte a dle potřeby nechte navoskovat.

Materiály na bázi živce nebo kaučuku mohou poškodit vrstvu PVC. Práci na podvozku nechte provést v servisu.

Před a po zimním období umyjte podvozek vozidla a nechte zkontrolovat vrstvu ochranného vosku.

Motorový prostor

O plochy v motorovém prostoru, které jsou lakovány v barvě vozidla, se musí pečovat stejně jako o ostatní lakované části.

Doporučujeme umýt motorový prostor před zahájením a po skončení zimního období a nakonzervovat ho voskem. Před mytím motoru zakryjte alternátor a nádržku brzdové kapaliny plastovými povlaky.

Při mytí motoru čisticím zařízením s parní tryskou nemiřte parní tryskou na komponenty protiblokovacího systému brzd, systému chlazení nebo na hnací řemeny a jejich součásti.

Po umytí motoru nechte v servisu nakonzervovat všechny součásti motorového prostoru ochranným voskem.

Nepoužívejte čisticí zařízení s vysokotlakou tryskou.

Systém zemního plynu

Nemiřte parní tryskou nebo vysokotlakou tryskou na součásti systému zemního plynu. Zejména je nutné chránit nádrž na zemní plyn, tlakové ventily na podvozku vozidla a přepážku v motorovém prostoru.

Tyto součásti nesmí být ošetřovány pomocí chemických čisticích nebo konzervačních prostředků.

Nechte součásti systému zemního plynu vyčistit v servisu, který je autorizován pro údržbu vozidel s pohonem na zemní plyn.

Tažné zařízení

Tyč s kulovou hlavou nečistěte použitím parní trysky nebo čisticího zařízení s vysokotlakou tryskou.

Péče o interiér

Interiér a čalounění

Interiér vozidla, včetně přístrojové desky a obložení, čistěte pouze suchou tkaninou nebo čisticím prostředkem na interiéry.

Vyčistěte kožené čalounění čistou vodou a měkkým hadříkem.
V případě většího znečištění použijte prostředek na čištění kůže.

Přístrojová deska by se měla čistit pouze vlhkým hadříkem.

Čalounění vyčistěte vysavačem a kartáčem. Skvrny odstraňte čisticím prostředkem na čalounění.

Textilní tkanina může pouštět barvu. Především u čalounění světlých barev může dojít k viditelným změnám zabarvení. Odstranitelné skvrny a ztráty barev by se měly co nejdříve vyčistit.

Pro čistění bezpečnostních pásů používejte vlažnou vodu nebo prostředek na čištění interiéru.

Výstraha
Zavřete suché zipy, jelikož otevřené suché zipy na oděvech mohou poškodit čalounění sedadel.

Plastové a pryžové díly

Plastové a pryžové díly je možné čistit stejným čisticím prostředkem, který se používá k čištění karosérie. Pokud je třeba, použijte čisticí prostředek na interiéry. Nepoužívejte žádný jiný prostředek. Zejména se vyvarujte použití rozpouštědel a benzínu. Nepoužívejte čisticí zařízení s vysokotlakou tryskou.

Servis a údržba

Všeobecné informace 199
Doporučené kapaliny, maziva a součásti 200

Všeobecné informace

Servisní informace

V zájmu zachování ekonomického a bezpečného provozu a udržení hodnoty vozidla je nezbytné provádění pravidelné údržby v předepsaných intervalech.

Podrobný aktualizovaný servisní plán pro Vaše vozidlo je k dispozici v servisu.

Evropské intervaly prohlídek

Údržba Vašeho vozidla je vyžadována každých 30000 km nebo 1 rok dle toho, co nastane dříve.

Evropský plán je platný pro následující země:

Andorra, Rakousko, Belgie, Bosna a Hercegovina, Bulharsko, Chorvatsko, Kypr, Česká republika, Dánsko, Estonsko, Finsko, Francie, Německo, Řecko, Grónsko, Maďarsko, Island, Irsko, Izrael, Itálie, Lotyšsko, Litva, Lucembursko, Makedonie, Malta, Černá Hora, Nizozemí, Norsko, Polsko, Portugalsko, Rumunsko, Slovensko, Slovinsko, Španělsko, Švédsko, Švýcarsko, Spojené království.

Mezinárodní intervaly prohlídek

Údržba Vašeho vozidla je vyžadována každých 15000 km nebo 1 rok dle toho, co nastane dříve.

Mezinárodní servisní plány jsou platné pro země, které nejsou uvedené v evropském servisním plánu.

Potvrzení

Potvrzení o provedení servisu se zaznamenává do servisní a záruční knížky. Vyplní se datum a hodnota počtu ujetých kilometrů spolu s razítkem a podpisem servisní dílny.

Dbejte na to, aby byla servisní a záruční knížka správně vyplněná, jelikož trvalý doklad o provedeném servisu je nezbytný v případě schvalování jakýchkoli záručních reklamací nebo reklamací na bázi dobré vůle a je také výhodou, když se rozhodnete vozidlo prodat.

Pevný servisní interval

Když nastal čas pro provedení servisu, při zapnutí zapalování se na displeji servisního intervalu na přibližně 10 sekund zobrazí **InSP**. Údržbu nechte provést v servisu do jednoho týdne nebo do ujetí 500 km (dle toho, co nastane dříve).

Flexibilní servisní interval

Servisní interval je založen na několika parametrech závisejících na používání vozidla a je vypočítán pomocí těchto parametrů.

Pokud je zbývající vzdálenost menší než 1500 km, při zapnutí a vypnutí zapalování se na displeji zobrazí **InSP** a hodnota 1000 km. Pokud zbývá méně než 1000 km, na několik sekund se zobrazí **InSP**. Údržbu nechte provést v servisu do jednoho týdne nebo do ujetí 500 km (dle toho, co nastane dříve).

Zobrazení zbývající vzdálenosti:

1. Vypněte zapalování.
2. Krátce stiskněte nulovací tlačítko dílčího počítadla kilometrů. Zobrazí se hodnota počítadla kilometrů.
3. Držte stisknuté tlačítko přibližně 2 sekundy. Zobrazí se **InSP** a zbývající vzdálenost.

Doporučené kapaliny, maziva a součásti

Doporučené kapaliny a maziva

Používejte pouze výrobky, které splňují doporučené hodnoty. Záruka se nevztahuje na poškození způsobené použitím výrobků nesplňujících požadavky specifikace.

⚠ Varování

Provozní materiály jsou nebezpečné a mohou být jedovaté. Zacházejte s nimi opatrně. Věnujte pozornost informacím uvedeným na nádobách.

Motorový olej

Motorový olej je označován podle kvality a viskozity. Při vybírání, jaký motorový olej použít, je důležitější kvalita než viskozita. Kvalita motorového oleje zaručuje např. čistotu, odolnost proti opotřebení

a omezování stárnutí oleje, zatímco stupeň viskozity poskytuje informace o zahuštěnosti oleje v teplotním rozsahu.

Dexos patří mezi motorové oleje nejnovější kvality. Zajišťuje optimální ochranu zážehových a vznětových motorů. Pokud není tento olej k dispozici, použijte motorové oleje ostatních uvedených kvalit. Doporučení pro zážehové motory platí i pro motory poháněné stlačeným zemním plynem (CNG), zkapalněným plynem (LPG) a ethanolem (E85).

Vyberte vhodný motorový olej na základě jeho kvality a minimální okolní teploty ⇨ 205.

Doplnění motorového oleje

Motorové oleje různých výrobců a značek je možné mísit, pokud splňují požadovanou kvalitu a viskozitu motorového oleje.

Je zakázáno používání motorového oleje s kvalitou pouze ACEA A1/B1 nebo pouze A5/B5, jelikož za určitých provozních podmínek může dojít k dlouhodobému poškození motoru.

Vyberte vhodný motorový olej na základě jeho kvality a minimální okolní teploty ⇨ 205.

Dodatečné přísady do motorového oleje

Používání dodatečných přísad do motorového oleje může způsobit poškození a ztrátu platnosti záruky.

Stupně viskozity motorového oleje

SAE stupeň viskozity poskytuje informace o zahuštěnosti oleje.

Univerzální olej je označen dvěma čísly, např. SAE 5W-30. První číslo, následované písmenem W, značí viskozitu při nízké teplotě a druhé číslo viskozitu při vysoké teplotě.

Vyberte si vhodný stupeň viskozity v závislosti na minimální venkovní teplotě ⇨ 205.

Všechny doporučené stupně viskozity jsou vhodné pro vysoké okolní teploty.

Chladicí kapalina a nemrznoucí kapalina

Používejte pouze nemrznoucí směs chladicí kapaliny bez silikátů a s dlouhou životností (LLC).

Systém je z výrobního závodu naplněný chladicí kapalinou s vynikající ochranou proti korozi a ochranou proti zamrznutí do přibližně -28 °C. Tato koncentrace by měla být udržována celoročně. Používání dodatečných přísad do chladicí kapaliny, jejichž účelem je poskytnout přídavnou ochranu proti korozi nebo utěsnění menších netěsností, může způsobit funkční problémy. Odpovědnost za následky z důvodu použití dodatečných přísad do chladicí kapaliny bude odmítnuta.

Brzdová a spojková kapalina

Používejte ve svém voze pouze brzdovou kapalinu pro nároční podmínky. Kontaktujte svůj servis.

V průběhu času absorbuje brzdová kapalina vlhkost, která sníží účinnost brzd. Brzdová kapalina by se proto měla měnit v předepsaném intervalu.

Brzdová kapalina se musí skladovat v uzavřené nádobě, aby se zabránilo absorbování vody.

Dbejte na to, aby nedošlo ke kontaminování brzdové kapaliny.

Technické údaje

Identifikace vozidla 203
Údaje o vozidle 205

Identifikace vozidla

Identifikační číslo vozidla



Identifikační číslo vozidla je vyražené na identifikačním štítku a na podlahové vaně, pod podlahovou krytinou, viditelné pod krytem.

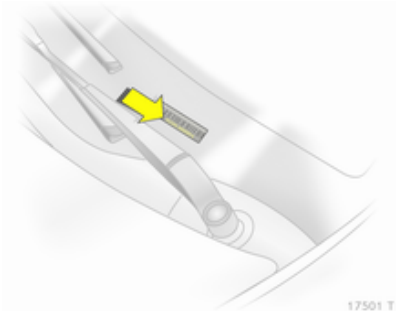

Identifikační číslo vozidla může být vyraženo na palubní desce a viditelné skrz čelní okno.

Identifikační štítek

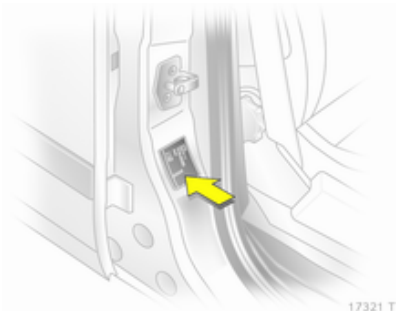

Identifikační štítek je umístěný na rámu pravých předních dveří.



Informace na identifikačním štítku:

1 = Výrobce
2 = Číslo schválení typu
3 = Identifikační číslo vozidla
4 = Celková přípustná hmotnost vozidla v kg
5 = Celková přípustná hmotnost soupravy v kg
6 = Přípustné maximální zatížení přední nápravy v kg
7 = Přípustné maximální zatížení zadní nápravy v kg
8 = Specifické údaje o vozidle nebo specifické národní údaje

Povolené zatížení přední a zadní nápravy nesmí dohromady překročit přípustnou celkovou hmotnost vozidla. Například pokud je přední náprava plně zatížena, nesmí být zatížení zadní nápravy takové, aby byla překročena celková povolená hmotnost vozidla.

Technické údaje jsou stanoveny v souladu s normami Evropské unie. Firma Opel si vyhrazuje právo na provedení jakýchkoli změn.

Technické údaje uvedené v dokladech k vozidlu mají přednost před údaji v této příručce.

Údaje o vozidle
Doporučené kapaliny a maziva

Evropský servisní plán

Požadovaná kvalita motorového oleje

	Všechny evropské země (kromě Běloruska, Moldavska, Ruska, Srbska, Turecka)		Pouze Izrael	
Kvalita motorového oleje	Zážehové motory (včetně CNG, LPG, E85)	Vznětové motory	Zážehové motory (včetně CNG, LPG, E85)	Vznětové motory
dexos 1	-	-	✓	-
dexos 2	✓	✓	-	✓

V případě, že kvalita oleje dexos není k dostání, můžete jednou mezi každou výměnou oleje použít max. 1 litr motorového oleje kvality ACEA C3.

Stupně viskozity motorového oleje

	Všechny evropské země a Izrael (kromě Běloruska, Moldavska, Ruska, Srbska, Turecka)
Venkovní teplota	Zážehové a vznětové motory
do -25 °C	SAE 5W-30 nebo SAE 5W-40
pod -25 °C	SAE 0W-30 nebo SAE 0W-40

Mezinárodní servisní plán

Požadovaná kvalita motorového oleje

	Všechny země mimo Evropu kromě Izraele		Pouze Bělorusko, Moldavsko, Rusko, Srbsko, Turecko	
Kvalita motorového oleje	Zážehové motory (včetně CNG, LPG, E85)	Vznětové motory	Zážehové motory (včetně CNG, LPG, E85)	Vznětové motory
dexos 1	✓	-	-	-
dexos 2	-	✓	✓	✓

V případě, že kvalita oleje dexos není k dostání, můžete použít množství oleje uvedená níže:

	Všechny země mimo Evropu kromě Izraele		Pouze Bělorusko, Moldavsko, Rusko, Srbsko, Turecko	
Kvalita motorového oleje	Zážehové motory (včetně CNG, LPG, E85)	Vznětové motory	Zážehové motory (včetně CNG, LPG, E85)	Vznětové motory
GM-LL-A-025	✓	-	✓	-
GM-LL-B-025	-	✓	-	✓

	Všechny země mimo Evropu kromě Izraele		Pouze Bělorusko, Moldavsko, Rusko, Srbsko, Turecko	
Kvalita motorového oleje	Zážehové motory (včetně CNG, LPG, E85)	Vznětové motory	Zážehové motory (včetně CNG, LPG, E85)	Vznětové motory
ACEA A3/B3	✓	-	✓	-
ACEA A3/B4	✓	✓	✓	✓
ACEA C3	✓	✓	✓	✓
API SM	✓	-	✓	-
Konzervant API SN	✓	-	✓	-

Stupně viskozity motorového oleje

	Všechny země mimo Evropu (kromě Izraele), včetně Běloruska, Moldavska, Ruska, Srbska, Turecka
Venkovní teplota	Zážehové a vznětové motory
do -25 °C	SAE 5W-30 nebo SAE 5W-40
pod -25 °C	SAE 0W-30 nebo SAE 0W-40
do -20 °C	SAE 10W-30[1)] nebo SAE 10W-40[1)]

[1)] Povolen, ale doporučuje se použít SAE 5W-30 nebo SAE 5W-40 s kvalitou oleje dexos.

Údaje o motoru

Obchodní označení	**1.6**	**1.6**	**1.6 CNG**	**1.6 CNG**
Kód motoru	**Z 16 XER, A 16 XER**	**Z 16 XE1**	**Z 16 XNT, A 16 XNT**	**Z 16 YNG**
Počet válců	4	4	4	4
Zdvihový objem [cm^3]	1598	1598	1598	1598
Výkon motoru [kW]	85	77	110	69
při ot./min	6000	6000	5000	6200
Točivý moment [Nm]	155	150	210	133
při ot./min	4000	3900	2300 - 5000	4200
Typ paliva	Benzín	Benzín	Zemní plyn/benzín	Zemní plyn/benzín
Oktanové číslo RON				
doporučeno	**95**	**95**	**95**	**95**
možné	98	98	98	98
možné	91	91	–	–
Spotřeba motorového oleje [l/1000 km]	0,6	0,6	0,6	0,6

Obchodní označení	**1.8**	**2.0 Turbo**	**2.0 Turbo**	**2.2**
Kód motoru	**Z 18 XER, A 18 XER**	**Z 20 LER**	**Z 20 LEH**	**Z 22 YH**
Počet válců	4	4	4	4
Zdvihový objem [cm^3]	1796	1998	1998	2198
Výkon motoru [kW]	103	147	177	110
při ot./min	6300	5400	5600	5600
Točivý moment [Nm]	175	262	320	215
při ot./min	3800	4200	2400-5000	4000
Typ paliva	Benzín	Benzín	Benzín	Benzín
Oktanové číslo RON				
doporučeno	**95**	**95**	**98**	**95**
možné	98	98	95	98
možné	91	91	91[2)]	-
Spotřeba motorového oleje [l/1000 km]	0,6	0,6	0,6	0,6

[2)] Je možné pouze v případě, že se vyvarujete vysokého zatížení motoru, plného zatížení nebo jízdy v hornatém terénu s karavanem/přívěsem nebo vysokého užitečného zatížení.

Obchodní označení	**1.7**	**1.7**	**1.7**	**1.9 CDTI**	**1.9 CDTI**	**1.9 CDTI**
Kód motoru	**A 17 DTJ**	**A 17 DTR**	**Z 17 DTJ**	**Z 19 DTL**	**Z 19 DT**	**Z 19 DTH**
Počet válců	4	4	4	4	4	4
Zdvihový objem [cm^3]	1686	1686	1686	1910	1910	1910
Výkon motoru [kW]	81	92	81	74	88	110
při ot./min	3800	4000	3800	3500	3500	4000
Točivý moment [Nm]	260	280	260	260	280	320
při ot./min	2300	2300	2300	1700-2500	2000-2750	2000-2750
Typ paliva	Vznětový	Vznětový	Vznětový	Vznětový	Vznětový	Vznětový
Spotřeba motorového oleje [l/1000 km]	0,6	0,6	0,6	0,6	0,6	0,6

Výkon

Motor	Z16XER A16XER	Z16XE1	Z16XNT A16XNT	Z16YNG
Maximální rychlost[3] [km/h]				
Mechanická převodovka	185	177	200	165
Automatizovaná mechanická převodovka	–	–	–	–
Automatická převodovka	–	–	–	–

Motor	Z18XER, A18XER	Z20LER	Z20LEH	Z22YH
Maximální rychlost [km/h]				
Mechanická převodovka	197	225	231	200
Automatizovaná mechanická převodovka	197	–	–	–
Automatická převodovka	–	–	–	190

[3] Uvedená maximální rychlost je dosažitelná při pohotovostní hmotnosti (bez řidiče) plus užitečné zatížení 200 kg. Volitelné příslušenství může snížit specifikovanou maximální rychlost vozidla.

Motor	A17DTJ	A17DTR	Z17DTJ	Z19DTL	Z19DT	Z19DTH
Maximální rychlost [km/h]						
Mechanická převodovka	179	189	180	174	186	202 / 204[4)]
Automatizovaná mechanická převodovka	–	–	–	–	–	–
Automatická převodovka	–	–	–	–	182	198

[4)] Verze se sníženými výfukovými emisemi.

Hmotnosti vozidla

Pohotovostní hmotnost, základní model

Zafira	Motor	Mechanická převodovka	Automatizovaná mechanická převodovka	Automatická převodovka
bez/s klimatizací [kg]	Z16XER, A16XER, Z16XE1	1505/1520	–/–	–/–
	Z16XNT, A16XNT	–/1735	–/–	–/–
	Z16YNG	1665/1680	–/–	–/–
	Z18XER, A18XER	1503/1518	1503/1518	–/–
	Z20LER	–/1610	–/–	–/–
	Z20LEH	–/1665	–/–	–/–
	Z22YH	1570/1585	–/–	1595/1610
	A17DTJ, A17DTR	1600/1615	–/–	–/–
	Z17DTJ	1600/1615	–/–	–/–
	Z19DTL, Z19DT	1613/1628	–/–	–/–
	Z19DT[5)]	–/–	–/–	1613/–
	Z19DTH	1613/1628	–/–	–/–
	Z19DTH	–/–	–/–	1613/–

[5)] Verze se sníženou hmotností specifická pro danou zemi

Přídavná hmotnost

Motor	Z16XER A16XER	Z16XE1	Z16XNT A16XNT	Z16YNG	Z18XER, A18XER	Z20LER	Z20LEH
Vydání/Enjoy [kg]	10	10	10	10	10	5	–
Cosmo [kg]	23	23	23	23	23	16	–
Sport [kg]	20	20	–	–	20	13	–

Motor	Z22YH	A17DTJ	A17DTR	Z17DTJ	Z19DTL	Z19DT	Z19DTH
Vydání/Enjoy [kg]	5	5	5	5	5	5	5
Cosmo [kg]	16	16	16	16	16	16	16
Sport [kg]	13	13	13	13	13	13	13

Těžké příslušenství

Příslušenství	Střešní okno	Tažné zařízení	Systém ostřikovačů světlometů	Adaptivní přední osvětlení
Hmotnost [kg]	35	17	3	4

Rozměry vozidla

	Zafira	Zafira OPC
Délka [mm]	4467	4503
Šířka bez vnějších zpětných zrcátek [mm]	1801	1801
Šířka včetně dvou vnějších zpětných zrcátek [mm]	2025	2025
Výška (bez antény) [mm]	1635	1635
Výška s panoramatickou střechou (bez antény) [mm]	1670	1670
Délka podlahy zavazadlového prostoru [mm]	1088	1088
Šířka zavazadlového prostoru [mm]	1071	1071
Výška otvoru zavazadlového prostoru [mm]	895	895
Rozvor [mm]	2703	2703
Průměr otáčení [m]	11,50	11,85

Objemy provozních náplní

Motorový olej

Motor	Z16XE1 Z16XER A16XER Z18XER A18XER	Z16XNT A16XNT	Z16YNG	Z20LER	Z20LEH Z22YH	A17DTJ A17DTR	Z17DTJ	Z 19 DTL, Z19DT Z19DTH
včetně filtru [l]	4,5	4,5	3,5	4,25	5,0	5,4	5,4	4,3
mezi MIN a MAX [l]	1,0	1,0	1,0	1,0	1,0	1,0	1,0	1,0

Palivová nádrž

Benzín/motorová nafta, jmenovitá kapacita [l]	56
Zemní plyn, jmenovitá kapacita [kg] nebo [l]	21 nebo 122
Benzín, jmenovitá kapacita [l]	14

Tlak vzduchu v pneumatikách

Motor	Pneumatiky	Komfort s max. 3 osobami		ECO s maximálně 3 osobami		S plným zatížením	
		vpředu [kPa/bar] (psi)	zadní [kPa/bar] (psi)	vpředu [kPa/bar] (psi)	zadní [kPa/bar] (psi)	vpředu [kPa/bar] (psi)	zadní [kPa/bar] (psi)
Z16XER	195/65 R 15	200/2,0 (29)	200/2,0 (29)	250/2,5 (36)	250/2,5 (36)	210/2,1 (30)	260/2,6 (38)
A16XER	205/55 R 16						
Z16XE1	225/45 R 17						
Z18XER A18XER	195/65 R 15	200/2,0 (29)	200/2,0 (29)	250/2,5 (36)	250/2,5 (36)	210/2,1 (30)	260/2,6 (38)
	205/55 R 16						
	225/45 R 17						
	225/40 R 18	220/2,2 (32)	220/2,2 (32)	–	–	230/2,3 (33)	280/2,8 (41)
Z16XNT A16XNT Z16YNG	205/55 R 16	230/2,3 (33)	270/2,7 (39)	–	–	240/2,4 (35)	310/3,1 (45)
	225/45 R 17[6)]						
	205/55 R 16	210/2,1 (30)	250/2,5 (36)	260/2,6 (38)	260/2,6 (38)	230/2,3 (33)	310/3,1 (45)

[6)] Pouze pro Z16XNT, A16XNT.

Motor	Pneumatiky	Komfort s max. 3 osobami		ECO s maximálně 3 osobami		S plným zatížením	
		vpředu [kPa/bar] (psi)	zadní [kPa/bar] (psi)	vpředu [kPa/bar] (psi)	zadní [kPa/bar] (psi)	vpředu [kPa/bar] (psi)	zadní [kPa/bar] (psi)
Z22YH	205/55 R 16 225/45 R 17	220/2,2 (32)	200/2,0 (29)	260/2,6 (38)	260/2,6 (38)	240/2,4 (35)	290/2,9 (42)
	225/40 R 18	240/2,4 (35)	220/2,2 (32)	–	–	250/2,5 (36)	300/3,0 (43)
Z20LER	205/55 R 16 225/45 R 17	250/2,5 (36)	230/2,3 (33)	–	–	260/2,6 (38)	310/3,1 (45)
	225/40 R 18	260/2,6 (38)	240/2,4 (35)	–	–	280/2,8 (41)	320/3,2 (46)
Z20LEH	205/50 R 17[7)] 225/45 R 17 [8)], 225/40 ZR 18, 235/35 ZR 19	250/2,5 (36)	230/2,3 (33)	–	–	270/2,7 (39)	320/3,2 (46)
	225/40 R 18[9)]	260/2,6 (38)	240/2,4 (35)	–	–	280/2,8 (41)	320/3,2 (46)

[7)] Přípustné pouze jako zimní pneumatiky.
[8)] Za účelem správného zobrazování rychlosti přeprogramujte rychloměr.
[9)] Pouze pro Rusko.

Motor	Pneumatiky	Komfort s max. 3 osobami		ECO s maximálně 3 osobami		S plným zatížením	
		vpředu	zadní	vpředu	zadní	vpředu	zadní
		[kPa/bar] (psi)	[kPa/bar] (psi)	[kPa/bar] (psi)	[kPa/bar] (psi)	[kPa/bar] (psi)	[kPa/bar] (psi)
A17DTJ, A17DTR	195/60 R 16	260/2,6 (38)	240/2,4 (35)	–	–	280/2,8 (41)	320/3,2 (46)
	205/55 R 16	240/2,4 (35)	220/2,2 (32)	–	–	260/2,6 (38)	310/3,1 (45)
	225/45 R 17						
	225/40 R 18	250/2,5 (36)	230/2,3 (33)	–	–	270/2,7 (39)	310/3,1 (45)
Z17DTJ	195/60 R 16	260/2,6 (38)	240/2,4 (35)	300/3,0 (43)	300/3,0 (43)	280/2,8 (41)	320/3,2 (46)

Motor	Pneumatiky	Komfort s max. 3 osobami		ECO s maximálně 3 osobami		S plným zatížením	
		vpředu [kPa/bar] (psi)	zadní [kPa/bar] (psi)	vpředu [kPa/bar] (psi)	zadní [kPa/bar] (psi)	vpředu [kPa/bar] (psi)	zadní [kPa/bar] (psi)
Z19DTL, Z19DT, Z19DTH	195/60 R16	260/2,6 (38)	240/2,4 (35)	–	–	280/2,8 (41)	320/3,2 (46)
	205/55 R 16 225/45 R 17	240/2,4 (35)	220/2,2 (32)	–	–	260/2,6 (38)	310/3,1 (45)
	205/55 R 16[10], 225/45 R 17	250/2,5 (36)	230/2,3 (33)	–	–	260/2,6 (38)	310/3,1 (45)
	225/40 R 18[11]	250/2,5 (36)	230/2,3 (33)	–	–	270/2,7 (39)	310/3,1 (45)
všechny	Nouzové rezervní kolo	420/4,2 (61)	420/4,2 (61)	–	–	420/4,2 (61)	420/4,2 (61)

[10] Z19DTH s automatickou převodovkou a střešním oknem.
[11] Není pro Z19DTL.

Instalační rozměry tažného zařízení

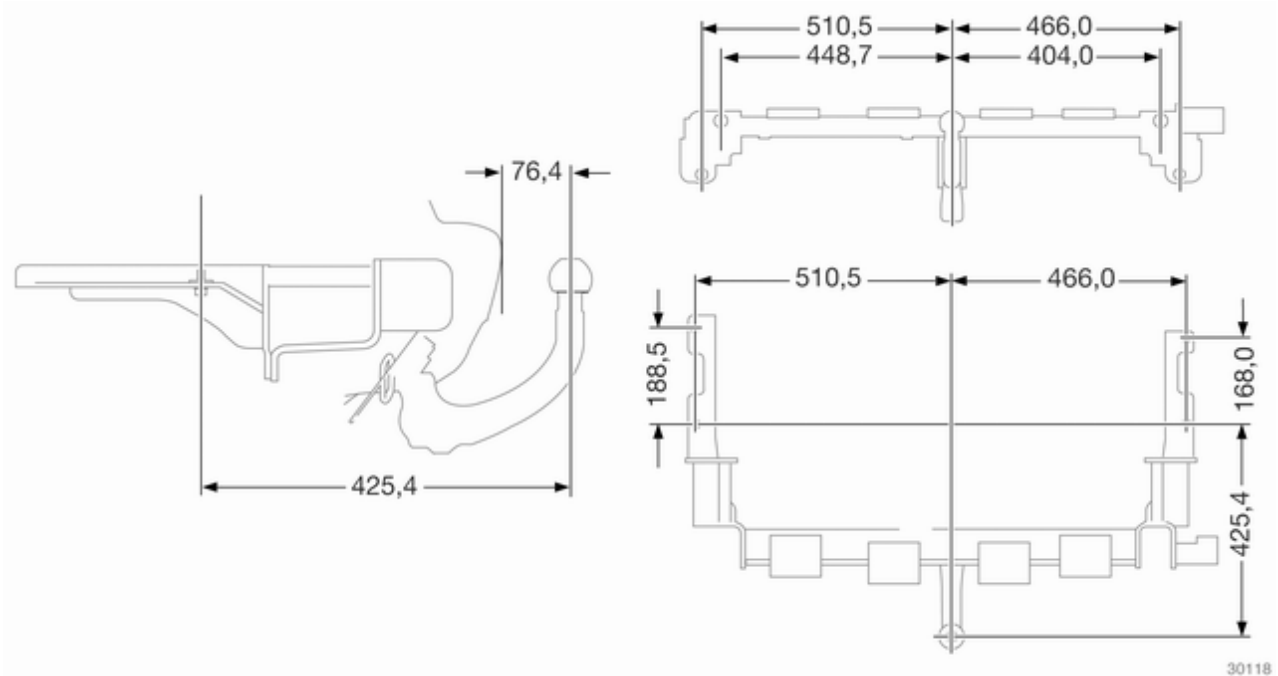

Informace pro zákazníka

Zaznamenávání údajů vozidla a zachování soukromí 222

Zaznamenávání údajů vozidla a zachování soukromí

Zaznamenání údajů události

Moduly pro ukládaní dat ve vozidle

Celá řada elektronických komponentů ve vašem vozidle obsahuje moduly k ukládání dat. Tyto moduly dočasně nebo trvale ukládají technické informace o stavu vozidla, událostech a chybách. Tyto technické informace zpravidla dokumentují stav dílů, modulů, systémů nebo prostředí:

- Provozní podmínky systémových komponentů (např. hladinu kapalin)
- Stavové zprávy vozidla a jednotlivých komponentů (např. počet otáček kol, rychlost otáčení, zpomalování, podélné zrychlování)
- Funkční poruchy a závady v důležitých komponentech ve vozidle
- Reakce vozidla v konkrétních jízdních situacích (např. nafouknutí airbagu nebo aktivace systému regulace stability vozidla)
- Podmínky prostředí (např. teplota)

Jedná se výhradně o technické údaje, které pomáhají při zjišťování a odstraňování chyb a při optimalizaci funkcí vozidla.

Pomocí těchto dat nelze vytvářet jízdní profily s informacemi o ujeté trase.

Pokud využíváte servisní služby (např. opravny, servisní procesy, záruky, procesy související se zajištěním kvality), zaměstnanci servisní sítě (a to včetně výrobce) dokáží tyto technické informace z modulů pro ukládání událostí a dat zjistit pomocí speciálních diagnostických zařízení. V případě potřeby vám podrobnější informace sdělí v těchto servisech. Po odstranění chyty se data vymažou z modulu ukládání dat nebo budou průběžně přepisovány.

Při použití vozidla může nastat situace, kdy lze s pomocí odborníka zjistit vazbu mezi těmito technickými údaji a dalšími informace (zprávě o nehodě, poškození vozidla, svědecké výpovědi atd).

Další funkce, které jsou případně smluvně dohodnuty s klientem (např. poloha vozidla v kritické situaci) umožní přenést konkrétní data vozidla mimo vozidlo.

Identifikace rádiové frekvence (RFID)

Technologie RFID se v některých vozidlech používá pro potřeby takových funkcí, jako je monitorování tlaku pneumatik či bezpečnost systému zapalování. Používá se též v souvislosti s takovým zařízením, jako je dálkové rádiové ovládání pro zamknutí/odemknutí dveří a nastartování, či ve vysílačích ve vozidlech pro mechanismy otevírání garážových dveří. Technologie RFID ve vozidlech Opel nepoužívá ani nezaznamenává osobní údaje ani neprovádí spojení s žádným jiným systémem Opel obsahujícím osobní údaje.

Rejstřík

A

Adaptivní přední osvětlení .. 24, 94, 113
Airbag a předpínače bezpečnostních pásů 89
Aktivní opěrky hlavy 44
Aktivní opěrky hlavy na předních sedadlech 22
Alarm 104
Asistent rozjezdu ve svahu 143
Asistent stability přívěsu 156
Automatická klimatizace 121
Automatická převodovka 132
Automatická regulace světlé výšky 145
Automatické ovládání světel 111
Automatizovaná mechanická převodovka 138

B

Baterie 162
Bezpečnostní pás 8
Bezpečnostní pásy 53
Bezpečnostní síť 72
Boční airbagy 59
Boční světla..... 111
Boční ukazatele směru 170
Brzdová a spojková kapalina..... 200
Brzdová kapalina 162
Brzdový asistent 143
Brzdy 142, 162
Brzy proveďte servis vozidla 90

C

Car Pass 26
Centrální zamykání 31

Č

Čalounění..... 198
Čalounění stropu 68
Čelní sklo..... 39

D

Dálková světla 94, 112
Denní počítadlo kilometrů 84
Detekce obsazení sedadla spolujezdce 60
Dětské pojistky 34
Dětské zádržné prvky..... 61
Dětské zádržné prvky s vysílači .. 65
Dětské zádržné systémy 61
Dětské zádržné systémy Isofix 65
Dětské zádržné systémy Top-Tether 65
Displej převodovky 132, 138
Displej servisního intervalu 86
Doplňování paliva 149
Doporučené kapaliny a maziva 200, 205

Držáky nápojů 67
Dveře..... 34

E
Easytronic..... 138
Elektrická soustava..... 172
Elektrické nastavení 37
Elektricky ovládaná okna 40
Elektronické jízdní programy ....
..... 135, 140
Elektronicky řízená klimatizace . 123

F
Filtr pevných částic 25, 131
Fixované ventilační otvory 127
FlexOrganizer 23
Funkční prvky osvětlení..... 117
Funkční test 22

G
Grafický informační displej,
barevný informační displej 98

H
Halogenové světlomety 165
Hladina chladicí kapaliny
motoru 103
Hladina kapaliny ostřikovače 105
Hloubka vzorku 183
Hmotnosti vozidla 213
Hodiny 81
Houkačka 13, 79

CH
Chladicí kapalina a nemrznoucí
kapalina..... 200
Chladicí kapalina motoru 161

I
Identifikace rádiové frekvence
(RFID) 223
Identifikační číslo vozidla 203
Identifikační štítek 204
Imobilizér 37
Informace o nakládání 76
Informační displeje..... 95
Instalační rozměry tažného
zařízení 221
Interaktivní podvozkový systém.. 144
Interaktivní podvozkový systém,
kontinuální řízení tlumení,
režim SPORT 93

J
Jízdní vlastnosti a rady pro jízdu
s přívěsem 152

K
Kapalina ostřikovače 161
Kapota 159
Katalyzátor 132
Klíče 26
Klíče, zámky..... 26
Klíč, nastavení uložená do
paměti..... 28
Klimatizace 15, 120
Kola a pneumatiky 179
Kolejničky a háčky pro náklad 70
Koncová světla 168
Kontinuální řízení tlumení 145
Kontrola nad vozidlem 128
Kontrolka nesprávné funkce 90
Kontrolky..... 84, 86
Kontroly vozidla..... 158
Kryt nákladového prostoru 69
Kryty kol 183
Kryt zadního úložného prostoru
podlahy 70

L
Lampičky na čtení 117
Lékárnička 75
Loketní opěrka 48

M
Manuálně ovládaná okna 40
Manuální režim 134, 139
Manuální změna odrazivosti 39
Mechanická ochrana proti
odcizení 35

Mechanická převodovka 137
Místa pro instalaci dětských zádržných systémů 63
Motorový olej 160, 200, 205

N
Napájecí zásuvky 82
Napětí baterie 103
Nářadí 178
Nářadí vozidla..... 178
Nastavení opěrky hlavy 8
Nastavení polohy volantu 9, 78
Nastavení sedadla 7, 45
Nastavení sklonu světlometů 112
Nastavení uložená v paměti..... 28
Nastavení zrcátka 9
Nastavitelné větrací otvory 126
Nebezpečí, Varování a Výstrahy ... 4
Nezávislé topení..... 125
Nízká hladina motorového oleje .. 93
Nízká hladina paliva 94

O
Objemy provozních náplní 216
Obrysová světla 115
Odemknutí vozidla 6
Odkládací schránka v palubní desce 67
Odpojení při přeběhu 130
Odvzdušnění palivové soustavy vznětového motoru 163
Ochrana proti vybití akumulátoru 118
Okna..... 39
Olej, motorový..... 200, 205
Open&Start systém 28
Opěrky hlavy 43
Osvětlení 104
Osvětlení interiéru..... 116, 171
Osvětlení panelu přístrojů 172
Osvětlení RZ 170
Osvětlení středové konzole 117
Osvětlení vstupu 117
Osvětlení zatáčky..... 113
Otáčkoměr 85
Otevřené dveře 95
Otvory pro sání vzduchu 127
Ovládací prvky..... 78
Ovládací prvky na volantu 78
Označení pneumatik 180

P
Páka voliče 133, 138
Palivo..... 148
Palivoměr 85
Palivo pro provoz na zemní plyn 149
Palivo pro vznětové motory 148
Palivo pro zážehové motory 148
Palubní informační displej 96
Palubní počítač 22
Palubní počítač v grafickém informačním displeji nebo barevném informačním displeji 107
Palubní počítač v palubním informačním displeji 105
Parkovací asistent 147
Parkovací brzda..... 142
Parkování 18, 130
Péče o exteriér 195
Péče o interiér 198
Péče o vzhled..... 195
Píchnutí..... 188
Pneumatiky 179
Pneumatiky run-flat 180
Počítadlo kilometrů 84
Podvozkové systémy..... 143
Pojistková skříňka motorového prostoru 173
Pojistková skříňka zavazadlového prostoru 176
Pojistky 172
Poloha sedadla 45
Polohy spínače zapalování 129
Popelníky 83
Porucha 136, 141, 193
Poutací oka 70

Použijte nožní brzdu 94
Používání této příručky 3
Pravidelné uvedení klimatizace do činnosti 127
Protiblokovací systém brzd 142
Protiblokovací systém brzd (ABS) 91
Provádění práce 158
Provoz na zemní plyn 24
První pomoc..... 75
Přední mlhová světla 114
Přední sedadla..... 45
Přehled přístrojové desky 10
Přerušení napájení 136, 141
Převodovka 15
Připomenutí bezpečnostního pásu 89
Pylový filtr 127

Q

Quickheat..... 125

R

Rádiový dálkový ovladač 27
Rady pro jízdu..... 128
Recyklace vozidla po ukončení jeho životnosti 158
Regulace podsvícení panelu přístrojů 116
Rezervní kolo 190
Režim Sport 23, 91, 144
Rozjezd 16
Rozměry vozidla 215
Rozpoznávání obsazení sedadla spolujezdce 89
Rychloměr 84

S

Sedadla druhé řady 49
Sedadla třetí řady 51
Sedadla ve druhé řadě 19
Sedadla ve třetí řadě 20
Servis 127, 199
Servisní informace 199
Sestava sdružených přístrojů 84
Schránka na sluneční brýle 68
Skladování vozidla..... 157
Sklopení 38
Sklopení sedadla 48
Sluneční clony 42
Směrová světla a signál změny jízdního pruhu 114
Sněhové řetězy 184
Souprava na opravu pneumatik 184
Specifické údaje o vozidle 3
Spínač brzdových světel 103
Spínač světel 111
Spotřeba paliva - emise CO_2..... 151
Startování a provoz..... 128
Startování motoru 129, 138
Startování pomocí startovacích kabelů 192
Stěrač/ostřikovač zadního skla 80
Stěrače/ostřikovač čelního okna . 79
Stopky 109
Střecha..... 42
Střešní nosič 75
Střešní okno 42
Světelná houkačka 112
Světla do mlhy 168
Světla pro jízdu ve dne 113
Světla sluneční clony 117
Světla zpátečky 115
Světlo do mlhy 95
Světlomety..... 111
Světlomety při jízdě do zahraničí 112
Symboly 4
Systém airbagů 58
Systém alarmu 35
Systém brzd a spojky 91
Systém čelních airbagů 58
Systém detekce úniku vzduchu a systém sledování tlaku vzduchu v pneumatikách 92
Systém detekce úniku vzduchu v pneumatikách..... 23, 182
Systém dobíjení 90

Systém elektronické stabilizace vozidla 92, 143
Systém hlavových airbagů 60
Systém monitorování tlaku vzduchu v pneumatikách 24
Systém Open&Start 94
Systém regulování nákladu 71
Systém sledování tlaku vzduchu v pneumatikách 182
Systém topení a větrání 119
Systémy detekce objektů..... 147
Systémy ostřikovače a stěračů 13
Systémy regulace prostředí..... 119

T
Tažení..... 152, 193
Tažení jiného vozidla 194
Tažení přívěsu 152
Tažení vozidla 193
Tažné zařízení 153
Tažné zařízení pro přívěs..... 152
Tempomat 95, 146
Teplota chladicí kapaliny motoru . 92
Tlak motorového oleje 93
Tlak vzduchu v pneumatikách 104, 110, 181, 217
Topení 48
Trojfunkční informační displej 95
Tříbodový bezpečnostní pás 55

U
Ukazatele..... 84
Ukazatel směru 89
Ultrazvukový parkovací asistent .. 91

Ú
Údaje o motoru 208
Údaje o vozidle..... 205
Úložná schránka..... 67
Úložné prostory..... 67
Úložný prostor pod sedadlem 68
Úpravy příslušenství a vozidla ... 157
Úvod 3

V
Venkovní teplota 81
Ventilační otvory..... 126
Větrání..... 119
Vnější osvětlení 94
Vnější osvětlení vozidla 12, 111
Vnější zrcátka..... 37
Vnitřní zpětné zrcátko 39
Vnitřní zrcátka..... 39
Volič paliva 86
Všeobecné informace 152
Vydutý tvar 37
Výfuk motoru 131
Vyhřívané 38
Vyhřívání zadního okna 41
Výklopný podnos 74
Výkon 211
Výměna kola 188
Výměna lišty stěrače 164
Výměna žárovky 165
Vypuštění palivového filtru pro vznětové motory 103
Výstražná světla 114
Výstražné kontrolky..... 84
Výstražné zvonkohry 102
Výstražný trojúhelník 75
Výstupní osvětlení 117

X
Xenonové světlomety 168

Z
Zabezpečení vozidla..... 35
Záběh nového vozidla 128
Zadní sedadla..... 49
Zadní světla do mlhy 115
Zadní světlo do mlhy 95
Zamlžené prosvětlovací kryty světel 115
Zapalovač cigaret 83
Zavazadlový prostor 34, 69
Zaznamenání údajů události..... 222
Zaznamenávání údajů vozidla a zachování soukromí..... 222
Zimní pneumatiky 179
Zimní program 91

Změna velikosti pneumatiky a kola 183
Zprávy vozidla 102
Zvedák..... 178

Ž

Žhavení a filtr pevných částic 92

Copyright by ADAM OPEL AG, Rüsselsheim, Germany.

Informace v této publikaci platí od níže uvedeného data. Společnost Adam Opel AG si vyhrazuje právo měnit tuto publikaci a technické specifikace, funkce a provedení vozidel oproti informacím uvedeným v této publikaci.

Vydání: červenec 2012, ADAM OPEL AG, Rüsselsheim.

Vytištěno na papíru běleném bez chlóru.

KTA-2623/13-cs 07/2012