OBSLUHA A INSTALACE

Tlakový stacionární zásobník

- SHO AC 600 7,5
- SHO AC 600 6/12
- SHO AC 1000 12
- SHO AC 1000 9/18

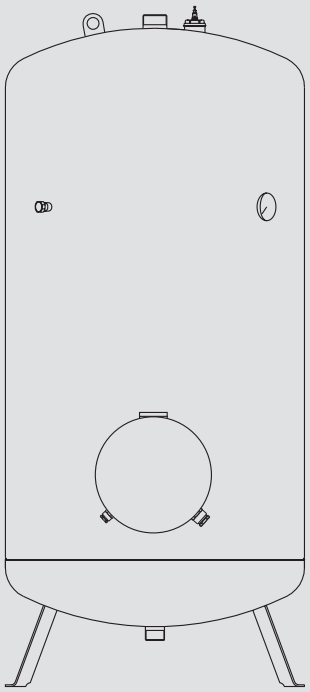

STIEBEL ELTRON

ZVLÁŠTNÍ POKYNY

1. Obecné pokyny 3
1.1 Bezpečnostní pokyny 3
1.2 Jiné symboly použité v této dokumentaci 4
1.3 Měrné jednotky 4

2. Bezpečnost 4
2.1 Použití v souladu s účelem 4
2.2 Všeobecné bezpečnostní pokyny 4
2.3 Kontrolní symbol 4

3. Popis přístroje 4
3.1 Přístroj s jednookruhovým provozem 4
3.2 Přístroj s dvouokruhovým provozem 4

4. Nastavení 5

5. Čištění, péče a údržba 5

6. Odstranění problémů 5

INSTALACE

7. Bezpečnost 6
7.1 Všeobecné bezpečnostní pokyny 6
7.2 Předpisy, normy a ustanovení 6

8. Popis přístroje 6
8.1 Rozsah dodávky 6
8.2 Příslušenství 6

9. Příprava 6
9.1 Místo montáže 6

10. Montáž 6
10.1 Připojení studené vody a bezpečnostní skupina 6
10.2 Ochranná anoda 7
10.3 Eventuální příprava přípojky cirkulačního potrubí 7
10.4 Tepelná izolace 7
10.5 Teplomer 7
10.6 Připojení teplé vody a bezpečnostní skupina 7
10.7 Elektrické připojení 8

11. Uvedení do provozu 8
11.1 První uvedení do provozu 8
11.2 Opětovné uvedení do provozu 8

12. Nastavení 8

13. Uvedení mimo provoz 8

14. Odstraňování poruch 9

15. Údržba 9
15.1 Kontrola pojistného ventilu 9
15.2 Vypuštění přístroje 9
15.3 Výměna ochranné anody 9
15.4 Vyčištění a odvápnění přístroje 9
15.5 Výměna topného tělesa a ochranné trubky 10

16. Technické údaje 11
16.1 Rozměry a přípojky 11
16.2 Schémata elektrického zapojení a přípojky 12
16.3 Diagram ohřevu 13
16.4 Podmínky v případě poruchy 13
16.5 Údaje ke spotřebě energie 14
16.6 Tabulka údajů 14

ZÁRUKA

ŽIVOTNÍ PROSTŘEDÍ A RECYKLACE

ZVLÁŠTNÍ POKYNY

- Přístroj smějí používat děti od 8 let a osoby se sníženými fyzickými, senzorickými nebo mentálními schopnostmi nebo s nedostatkem zkušeností a znalostí pouze pod dozorem, nebo po poučení o bezpečném použití přístroje, a poté, co porozuměly nebezpečí, která z jeho použití plynou. Nenechávejte děti, aby si s přístrojem hrály. Čištění a údržbu, kterou má provádět uživatel, nesmí provádět samotné děti bez dozoru.
- Přípojka k elektrické síti smí být provedena pouze jako pevná přípojka. Přístroj musí být možné odpojit od síťové přípojky na všech pólech na vzdálenost nejméně 3 mm.
- Zohledněte maximální dovolený tlak (viz kapitola „Technické údaje / Tabulka údajů“).
- Přístroj je pod tlakem. Během ohřevu z pojistného ventilu odkapává přebytečná voda.
- Aktivujte pravidelně pojistný ventil, abyste zabránili jeho zablokování usazeninami vodního kamene.
- Vypusťte přístroj způsobem podle popisu v kapitole „Instalace / Údržba / Vypuštění přístroje“.
- Nainstalujte pojistný ventil schváleného konstrukčního vzoru na přívodní potrubí studené vody. Nezapomeňte, že v závislosti na klidovém tlaku budete případně navíc potřebovat také tlakový redukční ventil.
- Odtok dimenzujte tak, aby v případě zcela otevřeného pojistného ventilu mohla voda plynule odtékat.
- Namontujte odtok pojistného ventilu s plynulým sklonem v nezamrzající místnosti.
- Vypouštěcí otvor pojistného ventilu musí zůstat směrem do atmosféry otevřený.

OBSLUHA

1. Obecné pokyny

Kapitoly „Zvláštní pokyny“ a „Obsluha“ jsou určeny uživatelům přístroje a instalačním technikům.

Kapitola „Instalace“ je určena instalačním technikům.

Upozornění
Dříve, než zahájíte provoz, si pozorně přečtěte tento návod a pečlivě jej uschovejte.
Případně předejte návod dalšímu uživateli.

1.1 Bezpečnostní pokyny

1.1.1 Struktura bezpečnostních pokynů

UVOZUJÍCÍ SLOVO - Druh nebezpečí
Zde jsou uvedeny možné následky nedodržení bezpečnostních pokynů.
▶ Zde jsou uvedena opatření k odvrácení nebezpečí.

1.1.2 Symboly, druh nebezpečí

Symbol	Druh nebezpečí
	Úraz
	Úraz elektrickým proudem
	Popálení (popálení, opaření)

1.1.3 Uvozující slova

UVOZUJÍCÍ SLOVO	Význam
NEBEZPEČÍ	Pokyny, jejichž nedodržení má za následek vážné nebo smrtelné úrazy.
VÝSTRAHA	Pokyny, jejichž nedodržení může mít za následek vážné nebo smrtelné úrazy.
POZOR	Pokyny, jejichž nedodržení může mít za následek středně vážné nebo lehké úrazy.

1.2 Jiné symboly použité v této dokumentaci

Upozornění
Obecné pokyny jsou označeny symbolem zobrazeným vedle.
▶ Texty upozornění čtěte pečlivě.

Symbol	Význam
	Věcné škody (poškození přístroje, následné škody, poškození životního prostředí)
	Likvidace přístroje

▶ Tento symbol vás vyzývá k určitému jednání. Potřebné úkony jsou popsány po jednotlivých krocích.

1.3 Měrné jednotky

Upozornění
Pokud není uvedeno jinak, jsou všechny rozměry uvedeny v milimetrech.

2. Bezpečnost

2.1 Použití v souladu s účelem

Tlakové zařízení je určeno k ohřevu pitné vody.

Přístroj je určen k použití v domácnostech. Mohou jej tedy bezpečně obsluhovat neškolené osoby. Lze jej používat i mimo domácnosti, např. v drobném průmyslu, pokud způsob použití v takových oblastech odpovídá určení přístroje.

Jiné použití nebo použití nad rámec daného rozsahu je považováno za použití v rozporu s určením. K použití v souladu s určením patří také dodržování tohoto návodu a návodů k používanému příslušenství. V případě provedení změn nebo přestaveb přístroje zaniká jakákoliv záruka.

2.2 Všeobecné bezpečnostní pokyny



VÝSTRAHA popálení
Pokud je výstupní teplota vyšší než 43 °C hrozí nebezpečí opaření.



VÝSTRAHA úraz
Přístroj smí používat děti od 8 let a osoby se sníženými fyzickými, senzorickými nebo mentálními schopnostmi nebo s nedostatečnými zkušenostmi a znalostmi pouze pod dozorem, nebo poté, co byly poučeny o bezpečném používání přístroje a jsou si vědomy nebezpečí, která z jeho používání plynou. Nenechávejte děti, aby si s přístrojem hrály. Čištění a údržbu, kterou má provádět uživatel, nesmí provádět samotné děti bez dozoru.

Upozornění
Přístroj je pod tlakem.
Během ohřevu z pojistného ventilu odkapává přebytečná voda.
▶ Pokud voda kape i po ukončení ohřevu vody, informujte svého specializovaného odborníka.

2.3 Kontrolní symbol

Viz typový štítek na přístroji.

3. Popis přístroje

Přístroj elektricky ohřívá pitnou vodu, jejíž teplotu lze nastavit knoflíkem regulátoru teploty. V závislosti na napájení elektrickým proudem proběhne automatický ohřev až na požadovanou teplotu. Přístrojem lze napájet jedno nebo více odběrných míst.

Ocelový zásobník je opatřen speciálním přímo nanášeným emailem a je vybaven teploměrem a ochrannou anodou. Anoda s ukazatelem opotřebení zajišťuje ochranu vnitřní části zásobníku proti korozi.

Přístroj je chráněn před zamrznutím i při nastavení teploty na „studený“ stupeň, pokud je zajištěno elektrické napájení. Přístroj se včas zapne a ohřívá vodu. Přístroj nechrání před zamrznutím vodovodní potrubí a bezpečnostní skupinu.

3.1 Přístroj s jednookruhovým provozem

Přístroj automaticky ohřívá při každém poklesu pod nastavenou teplotu v závislosti na napájení elektrickým proudem.

3.2 Přístroj s dvouokruhovým provozem

Přístroj ohřívá objem vody automaticky při každém poklesu pod nastavenou teplotu během doby s nízkou sazbou při normálním topném výkonu. Doplňkově je možné zapnout rychlý ohřev během doby vysokého tarifu.

4. Nastavení

Teplotu je možné nastavovat plynule.

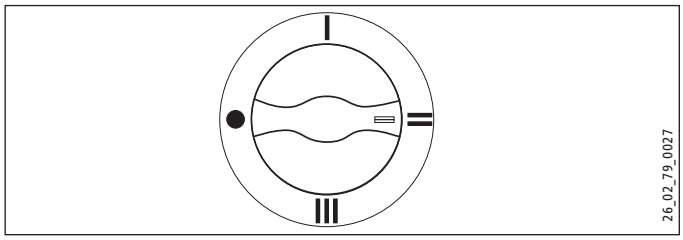

- studená

I nastavení nízké teploty, 35 °C

II energeticky úsporná poloha, nízká tvorba vodního kamene, 60 °C

III nastavení maximální teploty, 85 °C

Následkem podmínek v systému se mohou teploty lišit od požadovaných hodnot.

Při dodání výrobku je nastavení teploty omezeno. Omezení může zrušit specializovaný autorizovaný servis (viz kapitola „Instalace/ Nastavení“).

4.2.1 Přístroj s dvouokruhovým provozem a rychlým ohřevem

K zapnutí rychlého ohřevu je nutno, aby odborník nainstaloval dálkové ovládání. Jakmile je dosaženo nastavené teploty, rychlý ohřev se vypne a už se znovu nezapne.

5. Čištění, péče a údržba

- ▶ Pravidelně nechejte instalatéra provést kontrolu elektrické bezpečnosti přístroje a funkce bezpečnostního systému.
- ▶ Nepoužívejte abrazivní čisticí prostředky nebo prostředky obsahující rozpouštědla. K ošetřování a údržbě přístroje stačí vlhká textilie.

Ukazatel opotřebení ochranné anody

Věcné škody
Pokud ukazatel opotřebení ochranné anody změní svoji barvu z bílé na červenou, nechejte specializovaného odborníka ochrannou anodu zkontrolovat a v případě potřeby vyměnit.

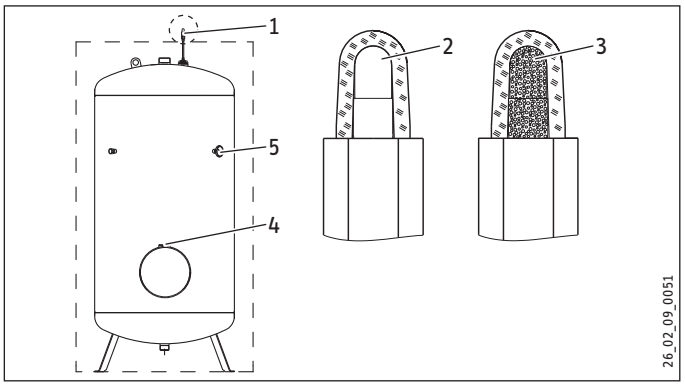

1 Ukazatel opotřebení ochranné anody
2 bílá = anoda je v pořádku
3 červená = nezbytná kontrola specializovaným odborníkem
4 Regulátor teploty
5 Teplomer

Vodní kámen

Téměř v každé vodě se při vyšších teplotách vylučuje vápník. Ten se v přístroji usazuje a ovlivňuje funkci a životnost přístroje. Topná tělesa musí být proto čas od času zbavena vodního kamene. Specializovaný odborník, který zná kvalitu místní vody, stanoví termín další údržby.

- ▶ Kontrolujte pravidelně armatury. Vodní kámen na výtocích z armatur odstraníte běžnými prostředky k odstranění vodního kamene.
- ▶ Aktivujte pravidelně pojistný ventil, abyste zabránili jeho zablokování usazeninami vodního kamene.

6. Odstranění problémů

Problém	Příčina	Odstranění
Voda není teplá.	Došlo k výpadku elektrického napájení.	Zkontrolujte pojistky vnitřní instalace.
Příliš slabý proud odebírané vody.	Perlátor v armatuře nebo sprchová hlavice jsou zaneseny vodním kamenem nebo jsou znečištěné.	Očistěte perlátor nebo sprchovou hlavici a zbavte je vodního kamene.

Pokud nelze příčinu odstranit, kontaktujte odborníka. Pro lepší a rychlejší pomoc mu sdělte číslo (č. 000000-0000-000000), které je uvedeno na typovém štítku:

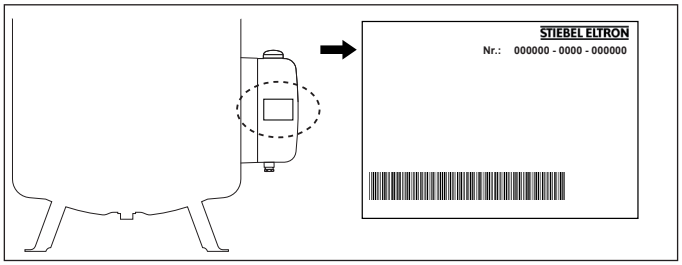

INSTALACE

7. Bezpečnost

Instalaci, uvedení do provozu, údržbu a opravy přístroje smí provádět pouze odborník.

7.1 Všeobecné bezpečnostní pokyny

Řádnou funkci a spolehlivý provoz lze zaručit pouze v případě použití původního příslušenství a originálních náhradních dílů určených pro tento přístroj.

7.2 Předpisy, normy a ustanovení

Upozornění
Dodržujte všechny národní a místní předpisy a ustanovení.

8. Popis přístroje

8.1 Rozsah dodávky

Spolu s přístrojem dodáváme:

- Teploměr (při dodání ve spínacím prostoru)
- Ukazatel opotřebení ochranné anody (při dodání ve spínacím prostoru)
- Další typový štítek
- Etiketa „Upozornění k signalizační anodě“

8.2 Příslušenství

Potřebné příslušenství

V závislosti na klidovém tlaku jsou k dostání bezpečnostní skupiny a tlakové redukční ventily. Tyto bezpečnostní skupiny schváleného konstrukčního vzoru chrání přístroj před nepřípustným překročením tlaku.

Další příslušenství

Pokud není možná instalace tyčové anody shora, instalujte signalizační článkovou anodu.

Navíc je jako příslušenství k dispozici tepelná izolace.

9. Příprava

9.1 Místo montáže

Přístroj montujte vždy v nezamrzající místnosti v blízkosti místa odběru a upevněte jej k podlaze.

Pamatujte na dostatečnou nosnost a rovinatost podlahy (viz kapitola „Technické údaje/Tabulka s technickými údaji“).

10. Montáž

10.1 Připojení studené vody a bezpečnostní skupina

10.1.1 Bezpečnostní pokyny

Upozornění
Veškeré vodovodní přípojky a instalace provádějte podle předpisů.

Věcné škody
V případě použití plastových potrubních systémů si přečtěte kapitolu „Technické údaje / Podmínky v případě poruchy“.

Věcné škody
Přístroj je nutno provozovat v kombinaci s tlakovými armaturami.

Rozvod studené vody

Dovolenými materiály potrubních systémů jsou měď, ocel nebo plast.

Je nezbytné použití pojistného ventilu.

10.1.2 Připojení

▶ Umístěte zásobník na místo a vertikálně jej vyrovnejte.
▶ Řádně propláchněte potrubní rozvody.

Nesmí být překročen maximální přípustný tlak (viz kapitola „Technické údaje / Tabulka údajů“).

▶ Nainstalujte pojistný ventil schváleného konstrukčního vzoru na přívodní potrubí studené vody. Nezapomeňte, že v závislosti na klidovém tlaku budete případně navíc potřebovat také tlakový redukční ventil.
▶ Namontujte odtok přítok studené vody s bezpečnostní skupinou. Hydraulické přípojky připojte s plochým těsněním.

10.2 Ochranná anoda

Věcné škody
Při provozu bez ukazatel opotřebení musí zůstat zátka ve šroubení.

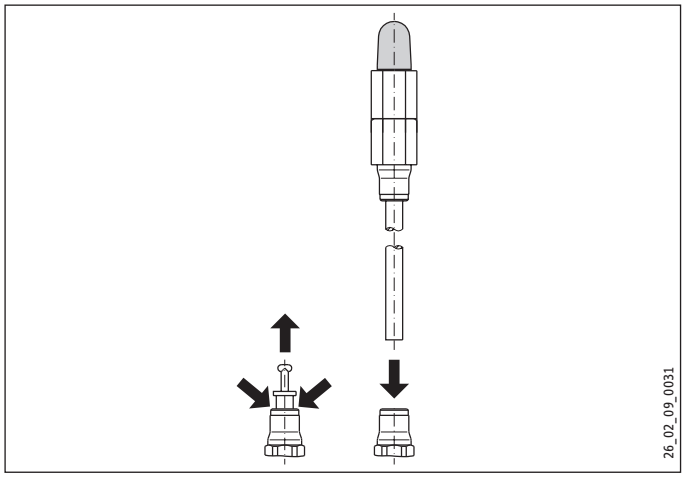

- ▶ Vytáhněte uzavírací zátku tak, že současně stisknete přítlačný kroužek.
- ▶ Otevřený konec trubky ukazatele opotřebení vsuňte do otvoru anody.

10.3 Eventuální příprava přípojky cirkulačního potrubí

Cirkulační potrubí namontujte na cirkulační přípojku. V případě potřeby však můžete použít i přípojku teploměru (viz kapitola „Technické údaje/Rozměry a přípojky“).

- ▶ Před montáží tepelné izolace prodlužte přípojku cirkulačního potrubí.

10.4 Tepelná izolace

Tepelnou izolaci dodáváme jako příslušenství (viz kapitola „Popis zařízení / Příslušenství“).

- ▶ Namontujte tepelnou izolaci podle přílohy. Pamatujte přitom na dostatek volného místa k provedení montáže.
- ▶ Na tepelnou izolaci nalepte na dobře viditelné místo etiketu „Pozor - signální anoda“.

10.5 Teplomer

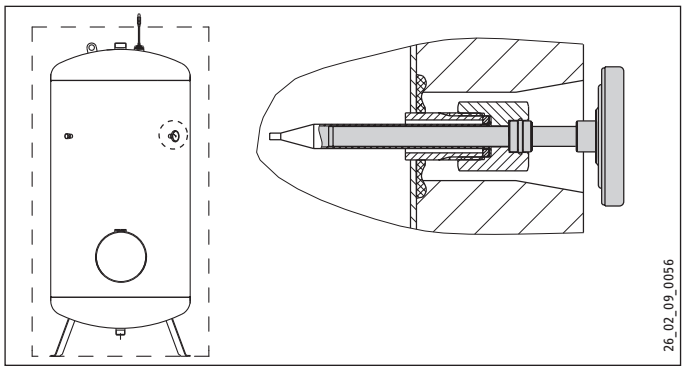

1 Teplomer

- ▶ Zaveďte teploměr až na doraz a upravte jeho polohu.

10.6 Připojení teplé vody a bezpečnostní skupina

10.6.1 Bezpečnostní pokyny

Upozornění
Veškeré vodovodní přípojky a instalace provádějte podle předpisů.

Rozvod teplé vody

Jako materiál je přípustná měď.

10.6.2 Připojení

- ▶ Řádně propláchněte potrubní rozvody.
- ▶ Namontujte výstupní potrubí teplé vody. Hydraulické přípojky připojte s plochým těsněním.
- ▶ Odtok dimenzujte tak, aby v případě zcela otevřeného pojistného ventilu mohla voda plynule odtékat.
- ▶ Namontujte odtok pojistného ventilu s plynulým sklonem v nezamrzající místnosti.
- ▶ Vypouštěcí otvor pojistného ventilu musí zůstat směrem do atmosféry otevřený.
- ▶ Zkontrolujte stabilitu připojovacích trubek a podle potřeby je ještě dodatečně upevněte.

10.7 Elektrické připojení

VÝSTRAHA elektrický proud
Při všech činnostech odpojte přístroj na všech pólech od sítě.

VÝSTRAHA elektrický proud
Přípojka k elektrické síti smí být provedena pouze jako pevná přípojka v kombinaci se snímatelnou kabelovou průchodkou. Přístroj musí být možné odpojit od síťové přípojky na všech pólech na vzdálenost nejméně 3 mm.

VÝSTRAHA elektrický proud
Pamatujte, že přístroj musí být připojen k ochrannému vodiči.

VÝSTRAHA elektrický proud
Instalujte proudový chránič (RCD).

Věcné škody
Dodržujte údaje uvedené na typovém štítku. Uvedené napětí se musí shodovat se síťovým napětím.

- ▶ Odejměte knoflík regulátoru teploty.
- ▶ Odstraňte šrouby dole na krytu spínacího prostoru a sejměte jej.
- ▶ Připravte si přívodní vedení a protáhněte je kabelovou průchodkou do spínacího prostoru. Zvolte průřez vodiče odpovídající výkonu přístroje.
- ▶ Připojte požadovaný výkon podle příkladů zapojení (viz kapitola „Technické údaje / Schémata elektrického zapojení a přípojky“).
- ▶ Podle potřeby připojte dálkové ovládání pro rychlý ohřev (viz kapitola „Technické údaje/Schémata elektrického zapojení a přípojky“).
- ▶ Namontujte kryt spínacího prostoru.
- ▶ Nasaďte tlačítko regulátoru teploty.

Přístroj s dvouokruhovým provozem

- ▶ Vyznačte na typovém štítku zvolený příkon a napětí kuličkovým perem.

11. Uvedení do provozu

11.1 První uvedení do provozu

- ▶ Odběrné místo otevřete po dobu, dokud nebude přístroj naplněn a rozvodné potrubí odvzdušněno.
- ▶ Nastavte průtokové množství. Přitom dbejte na maximální přípustné průtokové množství při zcela otevřené armatuře (viz kapitola „Technické údaje / Tabulka údajů“). Průtočné množství případně snižte pomocí škrticího ventilu bezpečnostní skupiny.
- ▶ Proveďte kontrolu těsnosti.
- ▶ Otočte regulátor teploty na maximální teplotu.
- ▶ Zapněte napájení ze sítě.
- ▶ Zkontrolujte funkci přístroje.
- ▶ Zkontrolujte funkčnost bezpečnostní skupiny.

11.1.1 Předání přístroje

- ▶ Vysvětlete uživateli funkci přístroje a seznamte ho se způsobem jeho užívání.
- ▶ Upozorněte uživatele na možná rizika, především na nebezpečí opaření.
- ▶ Předejte tento návod.

11.2 Opětovné uvedení do provozu

Viz kapitola „Prvotní uvedení do provozu“.

12. Nastavení

12.2.1 Omezení regulace teploty

Mezní hodnoty regulace teploty je možné nastavit knoflíkem regulátoru teploty.

- ▶ Nastavte knoflík regulátoru teploty na úroveň „studená“ a odpojte přístroj od elektrické sítě.
- ▶ Sejměte knoflík regulátoru teploty a kryt spínacího prostoru.
- ▶ Uvolněte zvenčí oba šrouby a vyjměte regulátor teploty směrem dolů.
- ▶ Maximální teploty lze dosáhnout, pokud z osy regulátoru teploty odstraníte omezovací podložku.
- ▶ Opět pevně utáhněte regulátor teploty, nasaďte knoflík regulátoru teploty a kryt spínacího prostoru.

13. Uvedení mimo provoz

- ▶ Odpojte přístroj pojistkami v domovní instalaci od síťového napětí.
- ▶ Vypusťte přístroj. Viz kapitola „Údržba / Vyprázdnění přístroje“.

14. Odstraňování poruch

Upozornění
Při teplotách nižších než -15 °C lze aktivovat bezpečnostní omezovač teploty. Těmto teplotám může být přístroj vystaven již při skladování nebo při dopravě.

Závada	Příčina	Odstranění
Voda není teplá.	Bezpečnostní omezovač teploty se aktivoval z důvodu závady na regulátoru.	Vyměňte regulátor teploty a stiskněte tlačítko Reset na bezpečnostním omezovači teploty.
	Došlo k aktivaci bezpečnostního omezovače teploty, protože teplota klesla pod -15 °C.	Stiskněte tlačítko Reset.
	Rychlý ohřev namontovaný instalačním technikem se nezapne.	Zkontrolujte stykač a v případě potřeby jej vyměňte.
	Topné těleso je vadné.	Vyměňte topné těleso.
Pojistný ventil kape při vypnutém topení.	Sedlo ventilu je znečištěné.	Vyčistěte sedlo ventilu.

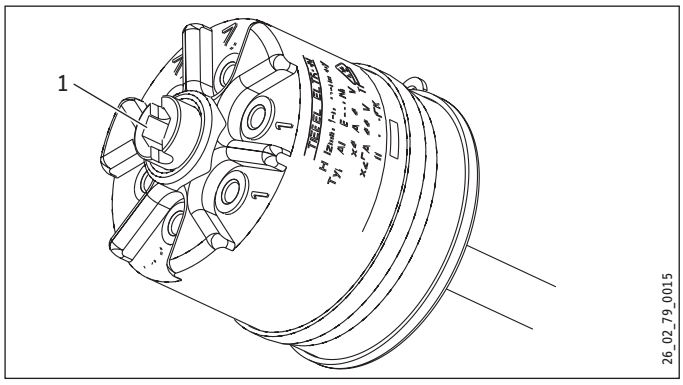

1 Tlačítko Reset bezpečnostního omezovače teploty

15. Údržba

VÝSTRAHA elektrický proud
Veškerá elektrická zapojení a instalace provádějte podle předpisů.

VÝSTRAHA elektrický proud
Při všech činnostech odpojte přístroj na všech pólech od síťového napětí.

Pokud musíte přístroj vypustit, prostudujte si kapitolu „Vypuštění přístroje“.

15.1 Kontrola pojistného ventilu

▶ Ventil bezpečnostní skupiny plynule uvolňujte, dokud voda nevytéká plným proudem.

15.2 Vypuštění přístroje

VÝSTRAHA popálení
Při vypouštění může vytékat horká voda.

Pokud je nutné zásobník z důvodu údržby nebo při nebezpečí zamrznutí k ochraně celé instalace vyprázdnit, postupujte takto:

▶ Uzavřete ventil na přívodu studené vody.
▶ Otevřete teplovodní ventily všech odběrných míst.
▶ Vypusťte vodu z přístroje bezpečnostní skupinou.

15.3 Výměna ochranné anody

▶ Vyměňte ochrannou anodu, je-li opotřebovaná.

15.4 Vyčištění a odvápnění přístroje

▶ Nepoužívejte odvápňovací čerpadlo.
▶ Odvápňujte přírubu pouze po demontáži. Neošetřujte povrch nádoby a ochrannou anodu dekalcifikačními prostředky.

Utahovací moment šroubů příruby viz kapitola „Technické údaje / Rozměry a přípojky“.

15.5 Výměna topného tělesa a ochranné trubky

▶ Nainstalujte topné těleso a ochrannou trubku na desku příruby tak, aby byly elektricky izolované.

Věcné škody
Odpor protikorozní ochrany nesmí být během údržby poškozeny ani demontován.

3 topných těles

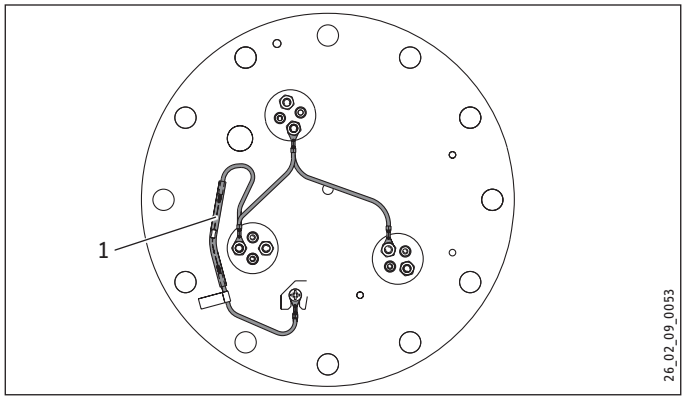

1 Odpor protikorozní ochrany (390 Ω)

6 topných těles

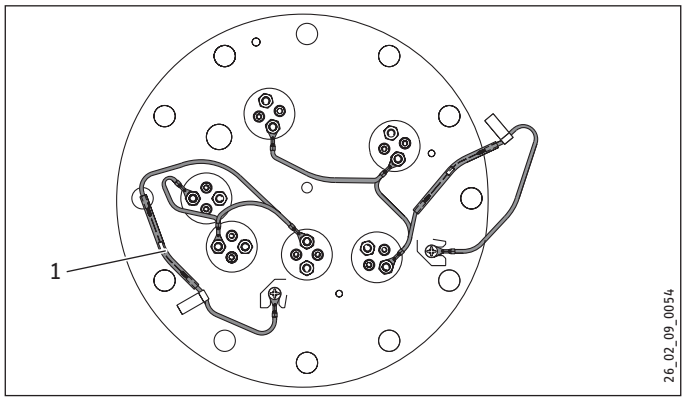

1 Odpor protikorozní ochrany (390 Ω)

▶ Spojte topná tělesa prostřednictvím odporu protikorozní ochrany se zásobníkem.

Odpor protikorozní ochrany slouží k vyrovnávání potenciálů a zabraňuje korozi vyvolanou na topných tělesech elektrickým proudem.

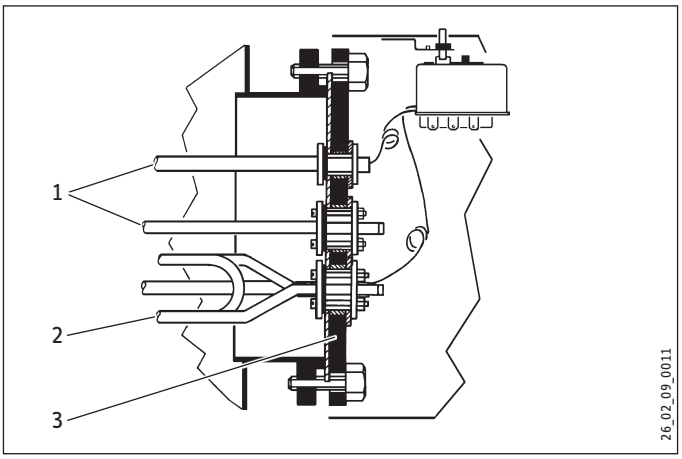

1 Ochranné trubky
2 Topná tělesa
3 Deska příruby

16. Technické údaje

16.1 Rozměry a přípojky

16.1.1 SHO AC 600

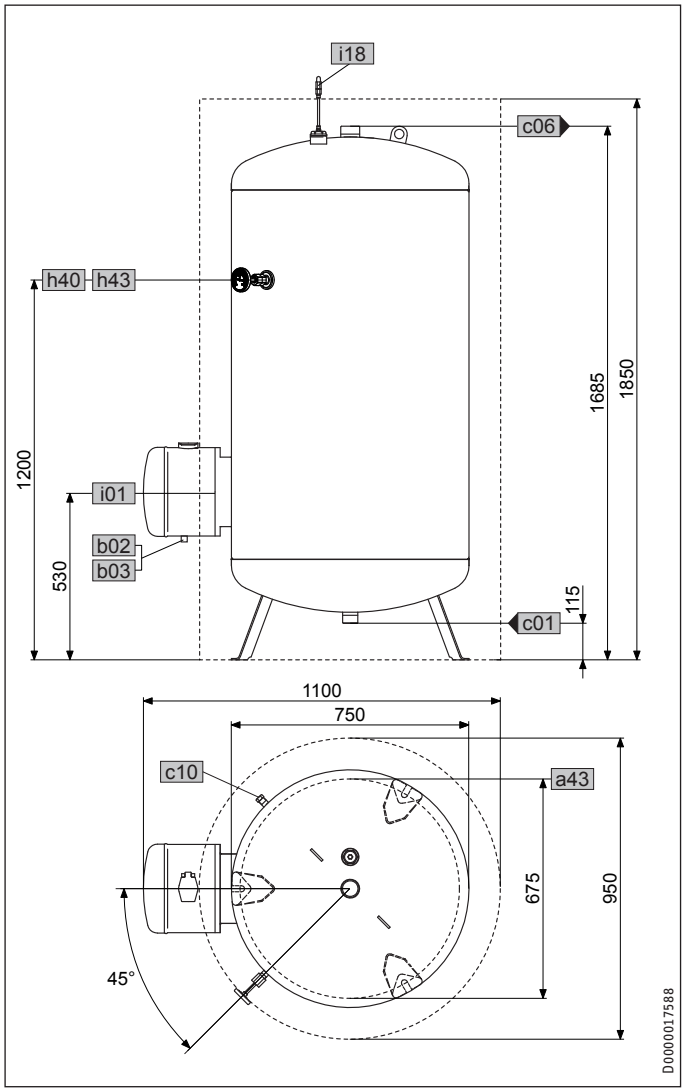

16.1.2 SHO AC 1000

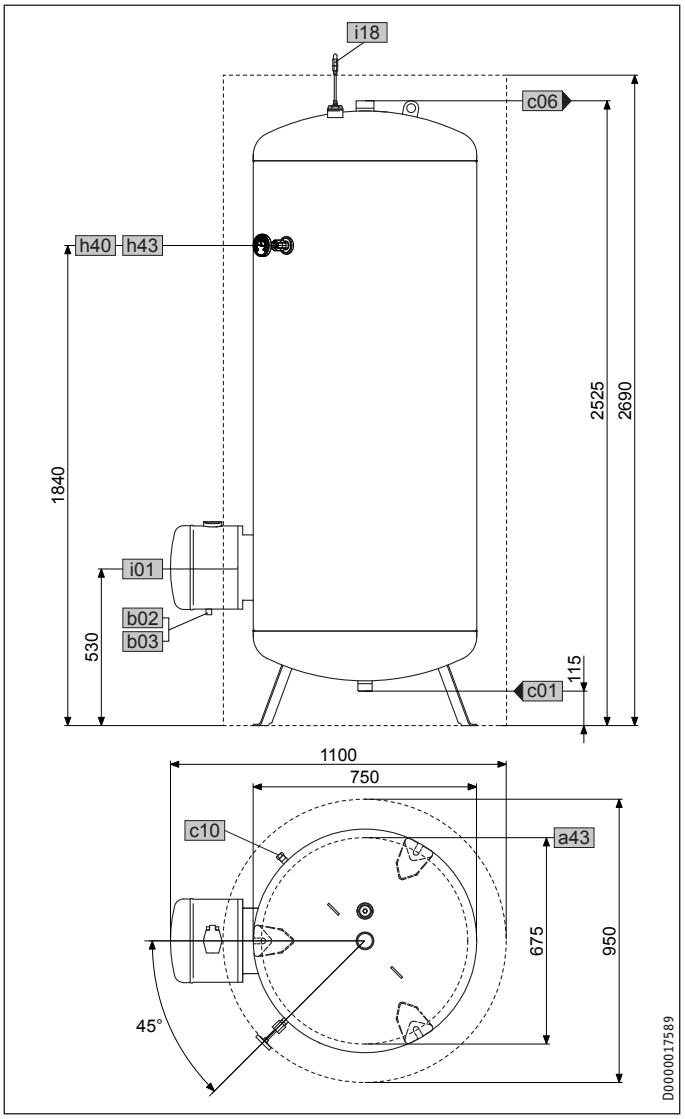

				SHO AC 600 7,5	SHO AC 600 6/12	SHO AC 1000 12	SHO AC 1000 9/18
a43	Přístroj	Prumer roztecné kružnice patek	mm	675	675	675	675
b02	Průchodka el. rozvodu I	Šroubení		PG 16	PG 16	PG 16	PG 16
b03	Průchodka el. rozvodu II	Šroubení		PG 13,5	PG 13,5	PG 13,5	PG 13,5
c01	Prítok studené vody	Vnější závit		G 1 1/2 A	G 1 1/2 A	G 1 1/2 A	G 1 1/2 A
c06	Výtok teplé vody	Vnější závit		G 2 A	G 2 A	G 2 A	G 2 A
c10	Cirkulace	Vnější závit		G 1/2 A	G 1/2 A	G 1/2 A	G 1/2 A
h40	Teplomer teplá voda						
h43	Teplomer						
i01	Príruba	průměr	mm	280	280	280	280
		Průměr roztečné kružnice	mm	245	245	245	245
		Šrouby		M 14	M 14	M 14	M 14
		Utahovací moment	Nm	80	80	80	80
i18	Ochranná anoda	Vnitřní závit		G 1 1/4	G 1 1/4	G 1 1/4	G 1 1/4

16.2 Schémata elektrického zapojení a přípojky

16.2.1 Jednookruhový provoz

7,5 příp. 12 kW, 3/PE ~ 400 V

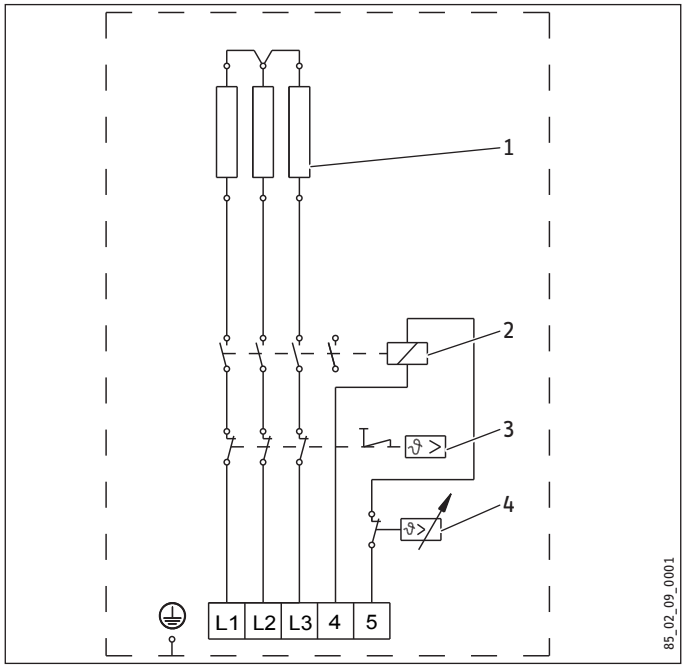

1 Topná tělesa
2 Stykač
3 Bezpečnostní omezovač teploty
4 Regulátor teploty

Příklad jednookruhového připojení s kontaktem HDO

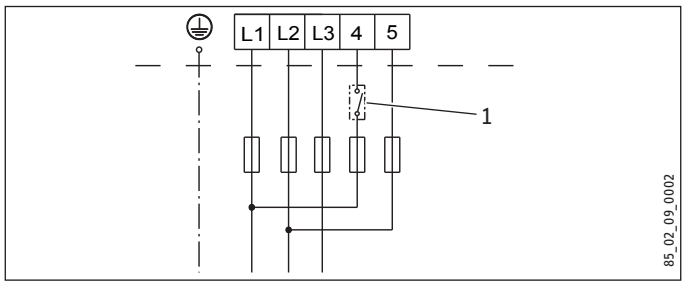

1 Kontakt HDO, namontovaný instalačním technikem

16.2.2 Dvouokruhový provoz 3/N/PE ~ 400 V

6/12 kW, 12/12 kW, 9/18 kW, 18/18 kW

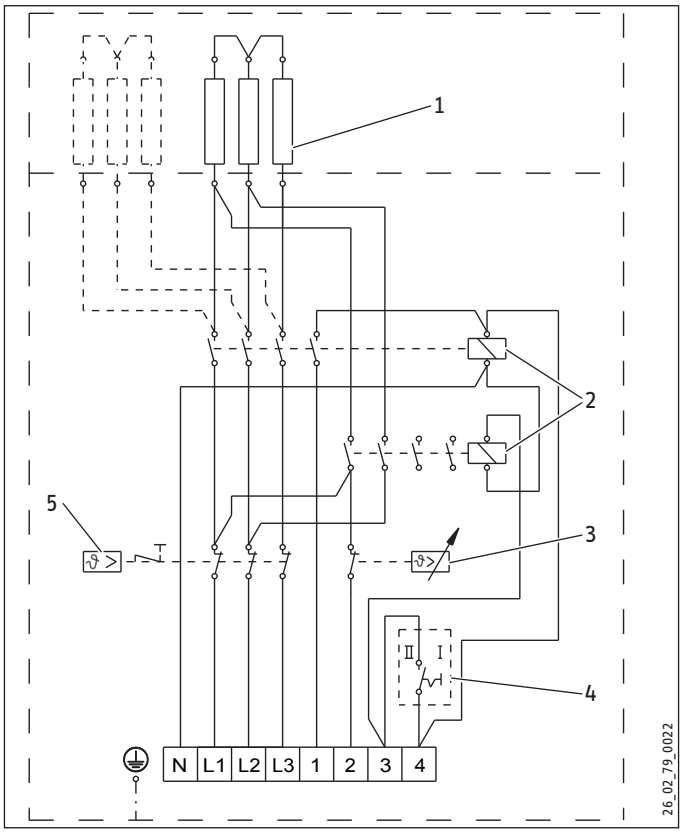

1 Topná tělesa
2 Stykač
3 Regulátor teploty
4 Výkonový spínač I / II
5 Bezpečnostní omezovač teploty

Příklad dvoukruhového připojení - varianta 1

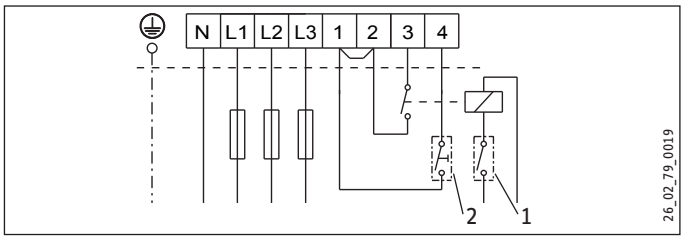

1 Kontakt HDO, namontovaný instalačním technikem
2 Tlačítko pro dálkové ovládání rychlého ohřevu, namontované instalačním technikem

Při normálním topném výkonu I a II je rovněž možno zapnout rychlý ohřev v době nízké sazby.

Příklad dvoukruhového připojení - varianta 2

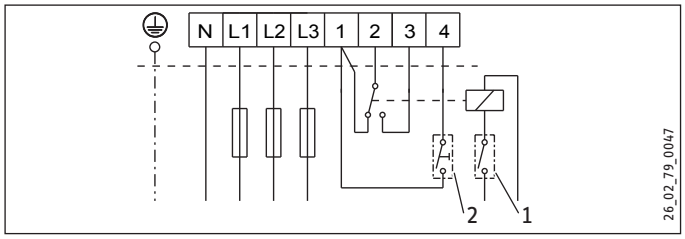

1 Kontakt HDO, namontovaný instalačním technikem
2 Tlačítko pro dálkové ovládání rychlého ohřevu, namontované instalačním technikem

Při normálním topném výkonu v poloze spínače I a II je rovněž možno zapnout rychlý ohřev v době se sníženou sazbou. To není možné, je-li spínač v poloze I.

Příklad připojení při měření dvěma elektroměry

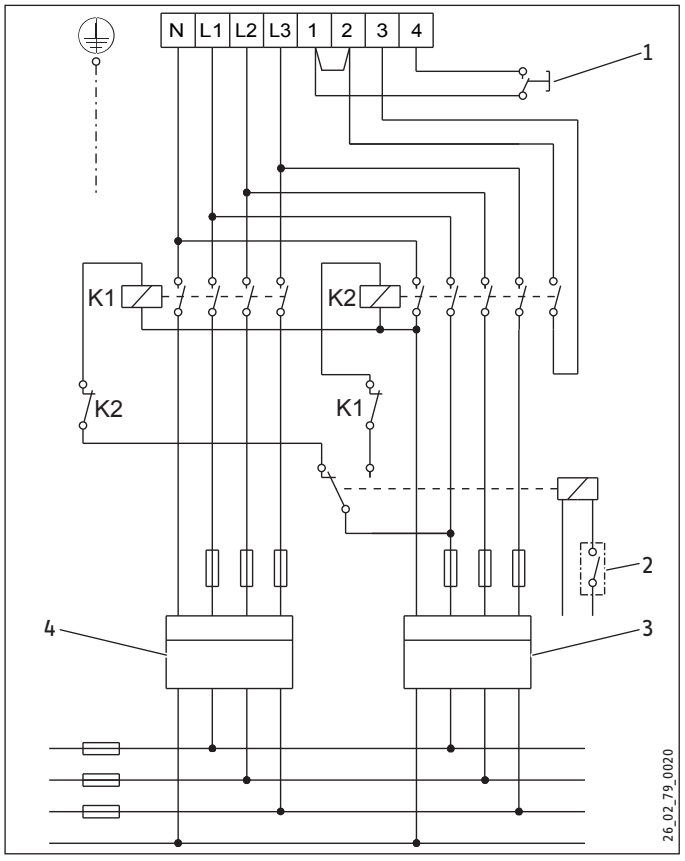

K1 Stykač 1, namontovaný instalačním technikem
K2 Stykač 2, namontovaný instalačním technikem
1 Tlačítko pro dálkové ovládání rychlého ohřevu, namontované instalačním technikem
2 Kontakt HDO, namontovaný instalačním technikem
3 Nízká sazba
4 Vysoká sazba

Příklad jednookruhového připojení

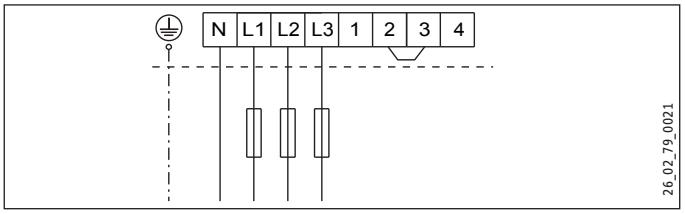

Příklad jednookruhového připojení s kontaktem HDO

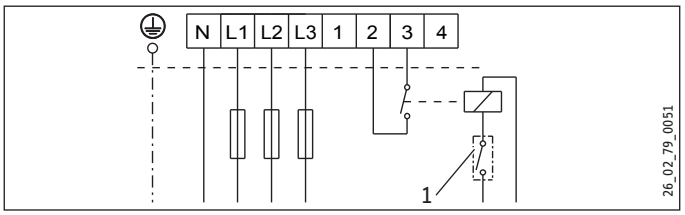

1 Kontakt HDO, namontovaný instalačním technikem

16.3 Diagram ohřevu

Doba ohřevu závisí na objemu zásobníku, teplotě studené vody a výkonu topení.

Při teplotě studené vody 10 °C a nastavení teploty „II“:

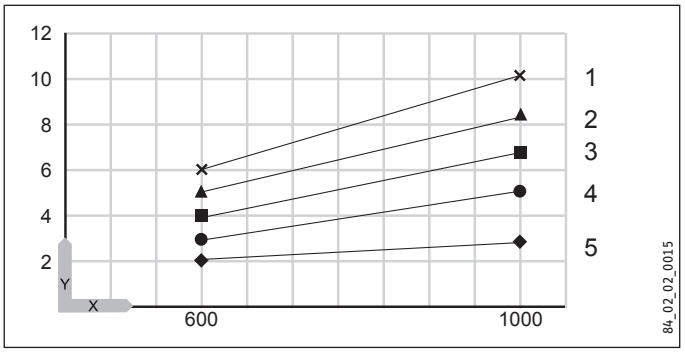

X Jmenovitý objem v l
Y Doba v h
1 6 kW
2 7,5 kW
3 9 kW
4 12 kW
5 18 kW

16.4 Podmínky v případě poruchy

V případě poruchy může dojít k teplotám až 110 °C při tlaku 0,6 MPa.

16.5 Údaje ke spotřebě energie

Údaje o výrobku odpovídají nařízením EU ke směrnici o ekodesignu výrobků v souvislosti se spotřebou energie (ErP).

		SHO AC 600 7,5	SHO AC 600 6/12	SHO AC 1000 12	SHO AC 1000 9/18
		001414	003352	001415	003353
Výrobce		STIEBEL ELTRON	STIEBEL ELTRON	STIEBEL ELTRON	STIEBEL ELTRON
Zátěžový profil		XL	XL	XL	XL
Třída energetické účinnosti		C	C	C	C
Energetická účinnost	%	38	38	38	38
Roční spotřeba el. energie	kWh	4373	4373	4409	4409
Nastavení teploty od výrobce	°C	60	60	60	60
Hladina akustického výkonu	dB(A)	15	15	15	15
Možné nastavení doby mimo špičku		-	-	-	-
Funkce Smart		-	-	-	-
Denní spotřeba el. energie	kWh	20,167	20,167	20,375	20,375
Objem zásobníku	l	600	600	1000	1000
Množství smíšené vody 40 °C	l	1134	1134	1829	1829

16.6 Tabulka údajů

		SHO AC 600 7,5	SHO AC 600 6/12	SHO AC 1000 12	SHO AC 1000 9/18
		001414	003352	001415	003353
Údaje o hydraulickém systému					
Jmenovitý objem	l	600	600	1000	1000
Množství smíšené vody 40 °C (15 °C/60 °C)	l	1134	1134	1829	1829
Elektrotechnické údaje					
Příkon ~ 400 V	kW	7,5	6-12	12	9/18
Jmenovité napětí	V	400	400	400	400
Fáze		3/PE	3/N/PE	3/PE	3/N/PE
Frekvence	Hz	50/60	50	50	50
Jednookruhový provozní režim		X	X	X	X
Dvouokruhový provozní režim			X		X
Meze použitelnosti					
Rozsah nastavení teplot	°C	35-85	35-85	35-85	35-85
Maximální dovolená teplota	°C	110	110	110	110
Max. dovolený tlak	MPa	0,6	0,6	0,6	0,6
Zkušební tlak	MPa	0,78	0,78	0,78	0,78
Max. průtok	l/min	40	40	45	45
Vodivost pitné vody min./max.	µS/cm	100-1500	100-1500	100-1500	100-1500
Energetické údaje					
Tepelná ztráta/24 h při 65 °C	kWh	2,9	2,9	3,7	3,7
Provedení					
Elektrické krytí (IP)		IP24	IP24	IP24	IP24
Tlakové provedení		X	X	X	X
Rozměry					
Výška	mm	1685	1685	2525	2525
Šířka	mm	750	750	750	750
Hloubka	mm	1000	1000	1000	1000
Hmotnosti					
Hmotnost při naplnění	kg	760	761	1230	1232
Vlastní hmotnost	kg	160	161	230	232

Záruka

Pro přístroje nabyté mimo území Německa neplatí záruční podmínky poskytované našimi firmami v Německu. V zemích, ve kterých některá z našich dceřiných společností distribuuje naše výrobky, poskytuje záruku jenom tato dceřiná společnost. Takovou záruku lze poskytnout pouze tehdy, pokud dceřiná společnost vydala vlastní záruční podmínky. Jinak nelze záruku poskytnout.

Na přístroje zakoupené v zemích, ve kterých nejsou naše výrobky distribuovány žádnou z dceřiných společností, neposkytujeme žádnou záruku. Případné záruky závazně přislíbené dovozcem zůstávají proto nedotčené.

Životní prostředí a recyklace

Pomozte nám chránit naše životní prostředí. Materiály po použití zlikvidujte v souladu s platnými národními předpisy.

Deutschland
STIEBEL ELTRON GmbH & Co. KG
Dr.-Stiebel-Straße 33 | 37603 Holzminden
Tel. 05531 702-0 | Fax 05531 702-480
info@stiebel-eltron.de
www.stiebel-eltron.de

Verkauf Tel. 05531 702-110 | Fax 05531 702-95108 | info-center@stiebel-eltron.de
Kundendienst Tel. 05531 702-111 | Fax 05531 702-95890 | kundendienst@stiebel-eltron.de
Ersatzteilverkauf Tel. 05531 702-120 | Fax 05531 702-95335 | ersatzteile@stiebel-eltron.de

Australia
STIEBEL ELTRON Australia Pty. Ltd.
6 Prohasky Street | Port Melbourne VIC 3207
Tel. 03 9645-1833 | Fax 03 9645-4366
info@stiebel.com.au
www.stiebel.com.au

Austria
STIEBEL ELTRON Ges.m.b.H.
Eferdinger Str. 73 | 4600 Wels
Tel. 07242 47367-0 | Fax 07242 47367-42
info@stiebel-eltron.at
www.stiebel-eltron.at

Belgium
STIEBEL ELTRON bvba/sprl
't Hofveld 6 - D1 | 1702 Groot-Bijgaarden
Tel. 02 42322-22 | Fax 02 42322-12
info@stiebel-eltron.be
www.stiebel-eltron.be

China
STIEBEL ELTRON (Guangzhou) Electric Appliance Co., Ltd.
Rm 102, F1, Yingbin-Yihao Mansion, No. 1 Yingbin Road
Panyu District | 511431 Guangzhou
Tel. 020 39162209 | Fax 020 39162203
info@stiebeleltron.cn
www.stiebeleltron.cn

Czech Republic
STIEBEL ELTRON spol. s r.o.
K Hájům 946 | 155 00 Praha 5 - Stodůlky
Tel. 251116-111 | Fax 235512-122
info@stiebel-eltron.cz
www.stiebel-eltron.cz

Finland
STIEBEL ELTRON OY
Kapinakuja 1 | 04600 Mäntsälä
Tel. 020 720-9988
info@stiebel-eltron.fi
www.stiebel-eltron.fi

France
STIEBEL ELTRON SAS
7-9, rue des Selliers
B.P 85107 | 57073 Metz-Cédex 3
Tel. 0387 7438-88 | Fax 0387 7468-26
info@stiebel-eltron.fr
www.stiebel-eltron.fr

Hungary
STIEBEL ELTRON Kft.
Gyár u. 2 | 2040 Budaörs
Tel. 01 250-6055 | Fax 01 368-8097
info@stiebel-eltron.hu
www.stiebel-eltron.hu

Japan
NIHON STIEBEL Co. Ltd.
Kowa Kawasaki Nishiguchi Building 8F
66-2 Horikawa-Cho
Saiwai-Ku | 212-0013 Kawasaki
Tel. 044 540-3200 | Fax 044 540-3210
info@nihonstiebel.co.jp
www.nihonstiebel.co.jp

Netherlands
STIEBEL ELTRON Nederland B.V.
Daviottenweg 36 | 5222 BH 's-Hertogenbosch
Tel. 073 623-0000 | Fax 073 623-1141
info@stiebel-eltron.nl
www.stiebel-eltron.nl

Poland
STIEBEL ELTRON Polska Sp. z O.O.
ul. Działkowa 2 | 02-234 Warszawa
Tel. 022 60920-30 | Fax 022 60920-29
biuro@stiebel-eltron.pl
www.stiebel-eltron.pl

Russia
STIEBEL ELTRON LLC RUSSIA
Urzhumskaya street 4,
building 2 | 129343 Moscow
Tel. 0495 7753889 | Fax 0495 7753887
info@stiebel-eltron.ru
www.stiebel-eltron.ru

Slovakia
TATRAMAT - ohrievače vody s.r.o.
Hlavná 1 | 058 01 Poprad
Tel. 052 7127-125 | Fax 052 7127-148
info@stiebel-eltron.sk
www.stiebel-eltron.sk

Switzerland
STIEBEL ELTRON AG
Industrie West
Gass 8 | 5242 Lupfig
Tel. 056 4640-500 | Fax 056 4640-501
info@stiebel-eltron.ch
www.stiebel-eltron.ch

Thailand
STIEBEL ELTRON Asia Ltd.
469 Moo 2 Tambol Klong-Jik
Amphur Bangpa-In | 13160 Ayutthaya
Tel. 035 220088 | Fax 035 221188
info@stiebeleltronasia.com
www.stiebeleltronasia.com

United Kingdom and Ireland
STIEBEL ELTRON UK Ltd.
Unit 12 Stadium Court
Stadium Road | CH62 3RP Bromborough
Tel. 0151 346-2300 | Fax 0151 334-2913
info@stiebel-eltron.co.uk
www.stiebel-eltron.co.uk

United States of America
STIEBEL ELTRON, Inc.
17 West Street | 01088 West Hatfield MA
Tel. 0413 247-3380 | Fax 0413 247-3369
info@stiebel-eltron-usa.com
www.stiebel-eltron-usa.com

STIEBEL ELTRON

4 017212 917916

Irrtum und technische Änderungen vorbehalten! | Subject to errors and technical changes! | Sous réserve d'erreurs et de modifications techniques! | Onder voorbehoud van vergissingen en technische wijzigingen! | Salvo error o modificación técnica! | Excepto erro ou alteração técnica | Zastrzeżone zmiany techniczne i ewentualne błędy | Omyly a technické změny jsou vyhrazeny! | A muszaki változtatások és tévedések jogát fenntartjuk! | Отсутствие ошибок не гарантируется. Возможны технические изменения. | Chyby a technické zmeny sú vyhradené!

Stand 9046

A 291791-39132-9072
B 137760-39132-9072