RL43T*/RL39T*
RL29T*/RL23T*
RL43TJ*/RL39TJ*



Chladnička

návod k použití

Čeština

představte si ty možnosti

Děkujeme vám, že jste zakoupili tento výrobek společnosti Samsung.
Lepší servis získáte, pokud se zaregistrujete na adrese
www.samsung.com/register

SAMSUNG

Volně stojící zařízení

DA99-03236L(0.1).indb 1 2011.2.24 12:5:15 PM

bezpečnostní informace

BEZPEČNOSTNÍ INFORMACE

- Před použitím tohoto spotřebiče si pečlivě přečtěte návod a uchovejte jej na bezpečném místě poblíž spotřebiče pro budoucí potřebu.
- Používejte tento přístroj pouze pro účely, k nimž je určen, a to způsobem popsaným v této příručce. Tento spotřebič není určen k používání osobami (včetně dětí) se sníženými psychickými, smyslovými nebo duševními schopnostmi, nebo nezkušenými osobami, pokud nejsou pod dozorem nebo nebyly poučeny o způsobu používání spotřebiče osobou odpovědnou za jejich bezpečnost.
- Varování a důležité bezpečnostní pokyny uvedené v této příručce nezahrnují všechny možné podmínky a situace, které mohou nastat. Je na vaší zodpovědnosti, abyste při instalaci, údržbě a používání spotřebiče postupovali rozumně, obezřetně a pečlivě.
- Následující návod k obsluze slouží pro více modelů, a proto se vlastnosti vaší chladničky mohou v některých detailech odlišovat od vlastností, které jsou v návodu popsány, a ne všechny varovné značky musí platit. V případě jakýchkoliv dotazů nebo problémů se obraťte na nejbližší servisní středisko nebo vyhledejte pomoc a informace online na adrese www.samsung.com.

Důležité bezpečnostní symboly a opatření:

UPOZORNĚNÍ	Riskantní a nebezpečné jednání, které může vést k **vážnému zranění nebo usmrcení.**
VÝSTRAHA	Riskantní a nebezpečné jednání, které může vést k **lehčímu zranění nebo k poškození majetku.**

	NEPOKOUŠEJTE SE.
	NEROZEBÍREJTE.
	NEDOTÝKEJTE SE.
	Pečlivě dodržujte pokyny.
	Odpojte napájení ze zásuvky.
	Ujistěte se, že je spotřebič uzemněn, aby nedošlo k úrazu elektrickým proudem.
	Zavolejte kontaktní středisko, kde vám pomohou.
	Poznámka.

Smyslem výstražných symbolů je předejít úrazu, který by se mohl stát vám nebo někomu jinému.
Pečlivě je dodržujte.
Po přečtení této části uložte příručku na bezpečné místo pro budoucí použití.

Označení CE

Tento výrobek je ve shodě se základními požadavky a dalšími příslušnými ustanoveními směrnice 2006/95/ES o harmonizaci právních předpisů členských států týkajících se elektrických zařízení určených pro používání v určitých mezích napětí, směrnice o elektromagnetické kompatibilitě (EMC) 2004/108/ES a směrnice 2009/125/ES o stanovení rámce pro určení požadavků na ekodesign výrobků spojených se spotřebou energie dle Nařízení Komise (ES) č. 643/2009.

DŮLEŽITÁ UPOZORNĚNÍ TÝKAJÍCÍ SE PŘEPRAVY A MÍSTA INSTALACE

UPOZORNĚNÍ

- Při přepravě a instalaci spotřebiče je třeba dbát na to, aby nedošlo k poškození některé části chladicího okruhu.
  - Pokud chladicí médium unikne z okruhu, může vzplanout nebo způsobit poranění očí. Zjistíte-li únik chladiva, nepřibližujte se k chladničce s otevřeným plamenem nebo předměty, které by mohly způsobit požár, a důkladně vyvětrejte místnost.
- Aby se při výskytu netěsnosti chladicího okruhu nevytvořila výbušná směs vzduchu a plynu, velikost místnosti, ve které má být umístěna chladnička, musí odpovídat množství použitého chladiva.
- Nikdy nezapínejte chladničku, která vykazuje jakékoliv známky poškození. Jste-li na pochybách, konzultujte problém s prodejcem. Velikost místnosti, ve které je chladnička umístěna, musí být taková, aby na každých 8 g chladiva R600a ve spotřebiči připadl 1 m^3 prostoru. Objem chladicího média obsažený ve vašem modelu chladničky je uveden na identifikačním štítku uvnitř chladničky.

DA99-03236L(0.1).indb 2 2011.2.24 12:5:15 PM

UPOZORNĚNÍ DŮLEŽITÁ UPOZORNĚNÍ TÝKAJÍCÍ SE INSTALACE

• Neinstalujte chladničku do vlhkého prostředí ani na místo, kde by se mohla dostat do styku s vodou.
- Při poškození izolace by mohlo dojít k úrazu elektrickým proudem nebo k požáru.

• Chladničku neumisťujte na místo, kde by byla vystavena přímému slunečnímu záření nebo teplu ze sporáku, kamen nebo jiných zařízení.

• Nezapojujte více spotřebičů do společné zásuvky. Chladnička by měla být vždy zapojena do samostatné zásuvky s napětím, které odpovídá údajům na technickém štítku.
- Správným zapojením zajistíte optimální výkon chladničky a předejdete případnému přetížení elektrických okruhů ve vaší domácnosti, které by mohlo vést ke vzniku požáru.

• Nepoužívejte k zapojení chladničky uvolněné zásuvky.
- Hrozí nebezpečí požáru nebo úrazu elektrickým proudem.

• Nepoužívejte kabel, jehož izolace je popraskaná nebo jakkoliv poškozená.

• Nepoužívejte v blízkosti chladničky spreje.
- Používání sprejů v blízkosti chladničky může vést k výbuchu nebo požáru.

• Před uvedením do provozu je třeba chladničku vhodně umístit a instalovat podle pokynů uvedených v této příručce.

• Zástrčku zapojte ve správné poloze s kabelem zavěšeným směrem dolů.
- Pokud zástrčku zapojíte dolní stranou vzhůru, může dojít k vytržení kabelu a k úrazu elektrickým proudem.

• Ujistěte se, že přívodní napájecí kabel není v zadní části chladničky přiskřípnut nebo poškozen.

• Při přemisťování dávejte pozor, aby chladnička nestála na kabelu a nepoškodila ho.
- Vzniká tím nebezpečí požáru.

• Spotřebič musí být umístěn tak, aby po instalaci byla napájecí zásuvka přístupná.

• Chladnička musí být uzemněna.
- Chladničku je třeba uzemnit, aby nedocházelo k probíjení a následně k úrazům elektrickým proudem.

• Pro uzemnění nikdy nepoužívejte plynové potrubí, telefonní vedení nebo hromosvody.
- Nesprávné uzemnění může být příčinou úrazu elektrickým proudem.

• Pokud se napájecí kabel poškodí, nechte ho ihned vyměnit od výrobce nebo servisního technika.

• Pojistka na chladničce musí být měněna kvalifikovaným technikem nebo v servisu.
- Nedodržení tohoto pokynu může vést k úrazu elektrickým proudem nebo k jinému zranění.

VÝSTRAHA UPOZORNĚNÍ TÝKAJÍCÍ SE INSTALACE

• Ventilační otvory v konstrukci spotřebiče nebo jeho krytech udržujte volné.

• Po instalaci nechte stát spotřebič v klidu po dobu 2 hodin.

UPOZORNĚNÍ DŮLEŽITÁ UPOZORNĚNÍ TÝKAJÍCÍ SE POUŽITÍ

• Přívodní kabel nepřipojujte do zásuvky mokrýma rukama.

• Neskladujte předměty na vrchní ploše chladničky.
- Při otevření dveří mohou předměty spadnout a někoho zranit nebo způsobit hmotnou škodu.

• Nedávejte ruce do prostoru pod chladničkou.
- Ostré hrany mohou způsobit zranění.

• Nenechávejte děti šlapat po krytu zásuvky.
- Mohl by se rozlomit a dítě na něm uklouznout.

• Chladničku nepřeplňujte potravinami.
- Při otevření dveří mohou některé předměty vypadnout a způsobit zranění nebo hmotné škody.

• Neskladujte v chladničce těkavé nebo hořlavé látky, například benzen, ředidla, alkohol, éter nebo zemní plyn.
- Skladování uvedených produktů by mohlo vést k explozi.

UPOZORNĚNÍ DŮLEŽITÁ UPOZORNĚNÍ TÝKAJÍCÍ SE POUŽITÍ (POKRAČ.)

• Na chladničku nepokládejte nádoby s vodou.
- Při rozlití vzniká nebezpečí požáru nebo úrazu elektrickým proudem.

DA99-03236L(0.1).indb 3 2011.2.24 12:5:16 PM

• Nedovolte, aby se děti věšely na dveře chladničky.
- Nedodržení tohoto pokynu může vést k vážnému poranění.

• Nenechávejte dveře chladničky otevřené, pokud je chladnička bez dozoru, a zabraňte dětem ve vstupování do chladničky.
- Hrozí nebezpečí uvíznutí dítěte v chladničce a vážného poškození zdraví v důsledku působení nízkých teplot.

• V prostorách chladničky neskladujte farmaceutické produkty, vědecké materiály ani jiné materiály citlivé na nízkou teplotu.
- Chladnička není určena ke skladování předmětů a látek vyžadujících prostředí s přesně regulovanou teplotou.

• Ve vnitřním prostoru chladničky nepoužívejte elektrické spotřebiče, pokud nejsou doporučeny přímo výrobcem.

• K vysoušení vnitřku chladničky nepoužívejte vysoušeč vlasů. Neumisťujte do chladničky zapálenou svíčku pro odstranění zápachu.
- Mohlo by dojít k úrazu elektrickým proudem nebo požáru.

• Nedotýkejte se vnitřních stěn mrazničky nebo uskladněných zmrazených produktů vlhkýma rukama.
- Mohli byste si způsobit poranění.

• K odstranění ledu při odmrazování nepoužívejte žádné nářadí ani jiné prostředky, které nejsou doporučeny výrobcem.

• Dbejte na to, aby nedošlo k poškození chladicího okruhu.

• Tento výrobek je určen pouze ke skladování potravin v domácnosti.

• Láhve je třeba skladovat uložené těsně vedle sebe tak, aby nevypadly.

• Pokud je zjištěn únik plynu, nepřibližujte se k chladničce s otevřeným ohněm nebo jiným prostředkem, který může způsobit vznícení, a na několik minut vyvětrejte místnost s chladničkou.

• Používejte pouze diody LED dodávané výrobcem nebo servisními zástupci.

• Je třeba zajistit, aby si děti nehrály s tímto spotřebičem ani na něj nešplhaly.

• Chladničku nikdy sami neopravujte ani nerozebírejte.
- Mohli byste způsobit požár, poškodit přístroj nebo si přivodit zranění. V případě závady kontaktujte servisního zástupce.

• Pokud spotřebič vydává silný zvuk, hoří nebo uvolňuje kouř, odpojte zástrčku okamžitě ze sítě a kontaktujte nejbližší servisní centrum.
- Pokud tak neučiníte, vystavujete se nebezpečí zranění nebo požáru. Ventilační otvory v konstrukci spotřebiče nebo jeho krytech udržujte volné.

• Pokud do chladničky vnikne prach nebo voda, okamžitě vytáhněte napájecí kabel ze zásuvky a kontaktujte servisní centrum společnosti Samsung Electronics.
- V opačném případě vzniká nebezpečí požáru.

• Výměna LED diody
Jestliže přestane svítit vnitřní nebo vnější LED osvětlení, kontaktujte naše servisní zastoupení.

• Neinstalujte tento spotřebič na vlhkém, mastném ani prašném místě, na místě vystaveném přímému slunečnímu záření a působení vody (dešťové kapky).

• Neinstalujte tento spotřebič na místě, kde by mohl unikat plyn.
- Může tak vzniknout nebezpečí poranění elektrickým proudem nebo požáru.

• Napájecí kabel zapojte do zásuvky ve správném směru tak, aby kabel mířil k zemi.
- Jestliže zapojíte zástrčku napájecího kabelu v opačném směru, může dojít k poškození vodičů uvnitř kabelu, které by mohlo vést k poranění elektrickým proudem nebo požáru.

• Spotřebič instalujte na rovné a tvrdé podlaze, která unese jeho hmotnost.
- V opačném případě může dojít k nadměrným vibracím, hluku nebo problémům s funkcí výrobku.

VÝSTRAHA UPOZORNĚNÍ TÝKAJÍCÍ SE POUŽÍVÁNÍ

• Jak dosáhnout optimálního výkonu spotřebiče
- Neukládejte potraviny příliš blízko ventilačních otvorů v zadní části chladničky, aby nebránily volné cirkulaci vzduchu.
- Před uložením do chladničky potraviny vhodným způsobem zabalte nebo je vložte do hermetických nádob.

• Perlivé nápoje nepatří do mrazničky. Nedávejte do mrazničky láhve ani skleněné nádoby.
- Po zmrznutí obsahu může sklo prasknout a způsobit zranění nebo materiální škody.

• Neměňte funkce chladničky a neupravujte ji.

DA99-03236L(0.1).indb 4 2011.2.24 12:5:16 PM

- Změny nebo úpravy mohou vést ke zranění nebo k poškození majetku. Na změny nebo úpravy prováděné na spotřebiči třetí stranou se nevztahuje servisní záruka společnosti Samsung a společnost Samsung nezodpovídá za bezpečnostní problémy a škody způsobené úpravami, které provedly třetí osoby.
- Dodržujte doporučenou dobu skladování a datum spotřeby mražených potravin.
- Pokud chladničku odpojíte od sítě, měli byste před jejím opětovným zapojením vyčkat minimálně 5 minut.
- Pokud odjíždíte z domova na dobu delší než tři týdny nebo chladničku nebudete delší dobu používat, vyprázdněte ji, vyčistěte a vytáhněte zástrčku ze sítě. Vysušte vlhkost uvnitř chladničky a nechte dveře otevřené.
- Jinak by mohl uvnitř vzniknout zápach nebo plíseň.
- Poškození izolace může způsobit požár.
- V případě nepřítomnosti kratší než tři týdny není nutné chladničku odpojovat od napájecího napětí. V případě plánované nepřítomnosti po dobu tří týdnů nebo delší však z chladničky vyjměte veškeré potraviny. Chladničku odpojte od napájecího napětí, poté ji vyčistěte, opláchněte a vysušte.
- Tato chladnička obsahuje fluorované skleníkové plyny v souladu v Kjótským protokolem. Pěna je vytvořena z fluorovaných skleníkových plynů.

- Pokud vyteče voda do chladničky, ihned vypněte napájení a kontaktujte nejbližší servisní středisko.

VÝSTRAHA UPOZORNĚNÍ TÝKAJÍCÍ SE ČIŠTĚNÍ A ÚDRŽBY

- Nepoužívejte přímý proud vody k čištění vnitřních ani vnějších stěn chladničky.
- Vzniká tím nebezpečí požáru nebo úrazu elektrickým proudem.
- V blízkosti chladničky nepoužívejte hořlavé spreje.
- Hrozí nebezpečí výbuchu nebo požáru.
- Nestříkejte čisticí prostředky přímo na displej.
- Mohlo by dojít k setření potisku displeje.

- Z kontaktů vidlice odstraňte nečistoty a prach. Při čištění vidlice přívodního kabelu nepoužívejte mokré ani vlhké textilie, z kolíků vidlice odstraňujte nečistoty a prach.
- Jinak vzniká nebezpečí požáru nebo úrazu elektrickým proudem.

- Před čištěním nebo opravou odpojte chladničku od sítě.

UPOZORNĚNÍ DŮLEŽITÁ UPOZORNĚNÍ TÝKAJÍCÍ SE LIKVIDACE

- Než vyhodíte chladničku, ověřte, zda nejsou poškozené vnější trubky na zadní stěně přístroje.
- Jako chladicí medium je použit isobutan R600a nebo R134a. Typ chladicího média je uveden na štítku kompresoru na zadní straně spotřebiče a na technickém štítku uvnitř chladničky. Obsahujeli tento výrobek vznětlivý plyn (chladivo R600a), obraťte se na obecní úřad, který vám poradí, jak bezpečně tento výrobek zlikvidovat. Jako plnicí plyn pří výrobě izolace je použit cyklopentan. Plyny obsažené v izolačních materiálech musí být likvidovány speciálním způsobem. Obraťte se na obecní úřad, kde vám poradí, jak bezpečně zlikvidovat tento výrobek. Před likvidací spotřebiče zkontrolujte, zda nejsou poškozené trubky na zadní stěně přístroje. Trubky mají být odpojeny na volném prostranství.
- Pokud chladnička obsahuje chladicí médium isobutan (R600a), jedná se o přírodní plyn bez podstatného vlivu na životní prostředí, který je však také hořlavý. Při dopravě a instalaci spotřebiče je třeba dbát na to, aby nedošlo k poškození některé části chladicího okruhu.
- Při likvidaci této nebo jiné chladničky odstraňte dveře/těsnění a kliku dveří, aby uvnitř nemohlo zůstat zavřené malé dítě nebo zvíře. Ponechte zásuvky v chladničce, aby do skříně nemohly snadno vlézt děti. Je třeba zajistit, aby si děti nehrály s vyhozeným spotřebičem.
- Zlikvidujte obalový materiál tohoto výrobku způsobem, který šetří životní prostředí.

DA99-03236L(0.1).indb 5 2011.2.24 12:5:16 PM

DALŠÍ DOPORUČENÍ PRO SPRÁVNÉ POUŽÍVÁNÍ

• V případě přerušení dodávky elektřiny zjistěte u svého dodavatele, jak dlouho bude porucha trvat.

- Krátkodobé výpadky proudu (1 až 2 hodiny) nemají vliv na teplotu v chladničce. Během výpadku proudu však doporučujeme omezit otevírání dveří chladničky na minimum.
- Ale přesáhne-li výpadek proudu dobu 24 hodin, vyjměte všechny zmrazené potraviny.

• Je-li vaše chladnička vybavena zámkem, klíče od přístroje by neměly být ukládány v dosahu dětí ani v blízkosti spotřebiče.

• Je-li okolní teplota chladničky delší dobu nižší než předepsané rozpětí teplot, může dojít ke krátkodobému přerušení chodu spotřebiče (teplota v chladničce se může příliš zvýšit).

• Neskladujte potraviny, které snadno podléhají zkáze při nízkých teplotách, jako jsou banány nebo melouny.

• Křivka zvýšení teploty během automatického odmrazování zcela odpovídá normám ISO. Chceteli však předejít nežádoucímu zvýšení teploty zmrazených potravin při odmrazování, zabalte mražené potraviny do několika vrstev novinového papíru.

• Každé zvýšení teploty zmrazených potravin během rozmrazování zkracuje maximální dobu skladování.

Úspora energie

- Umístěte přístroj v chladné, suché a dostatečně větrané místnosti.
  Dbejte, aby nebyl vystaven přímému dopadu slunečních paprsků a nebyl umístěn v těsné blízkosti zdroje tepla (např. radiátoru).
- Nikdy nezakrývejte ventilační otvory a mřížky přístroje.
- Horké pokrmy nechejte vychladnout než je uložíte do chladničky.
- Zmrazené potraviny rozmrazujte v chladničce. Využijete tak jejich nízké teploty k ochlazení ostatních potravin uložených v chladničce.
- Při manipulaci s uloženými potravinami nenechávejte dveře chladničky příliš dlouho otevřené.
  Dlouhé a časté otevírání dveří způsobuje nadměrnou tvorbu ledu v mrazničce.
- Pravidelně čistěte zadní stranu chladničky. Prach zvyšuje spotřebu energie.
- Nenastavujte chladnější teplotu, než jakou potřebujete.
- Zajistěte dostatečné místo pro ventilaci u základny chladničky a na její zadní straně. Nezakrývejte ventilační otvory.
- Při instalaci ponechte vpravo, vlevo, vzadu a nad chladničkou volný prostor. Tím pomůžete snížit spotřebu energie a také částky na vašich složenkách.

obsah

NASTAVENÍ CHLADNIČKY 7

POUŽÍVÁNÍ CHLADNIČKY 9

ODSTRAŇOVÁNÍ ZÁVAD 10

OBRÁZEK 12

DA99-03236L(0.1).indb 6 2011.2.24 12:5:17 PM

nastavení chladničky

PŘÍPRAVA NA INSTALACI CHLADNIČKY

Gratulujeme vám k zakoupení této chladničky Samsung.
Věříme, že využijete nejnovější vlastnosti a možnosti, které vám tento nový spotřebič nabízí.

- Před uvedením do provozu je třeba chladničku vhodně umístit a instalovat podle pokynů uvedených v této příručce.
- Používejte tento přístroj pouze pro účely, k nimž je určen, a to způsobem popsaným v této příručce.
- Veškeré servisní zásahy by měli provádět pouze kvalifikovaní odborníci.
- Zlikvidujte obalový materiál tohoto výrobku způsobem, který šetří životní prostředí.

Výběr nejlepšího místa pro chladničkur (Obrázek ❶)

- Místo bez přímého působení slunečních paprsků.
- Místo s plochým vodorovným povrchem.
- Místo, na kterém je dostatek prostoru pro snadné otevírání dveří chladničky.
- Zajistěte dostatek prostoru vpravo, vlevo, na zadní straně a horní straně pro cirkulaci vzduchu.
  Pokud chladnička nemá dostatek prostoru, nemusí vnitřní chladicí systém pracovat správně.
- Zajistěte, aby se spotřebič dal jednoduše posunout v případě nutnosti údržby a servisu.

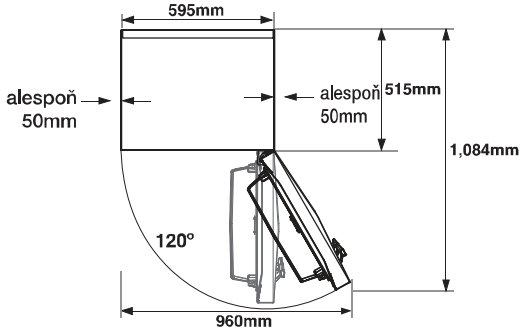

- Výška výrobku se může lišit v závislosti na modelu.
- Ponechejte po všech stranách chladničky dostatečný volný prostor.
  Spotřeba elektřiny a vaše účty za elektřinu budou nižší.
- Neinstalujte chladničku na místo, kde je teplota nižší než 10 °C.

VÝSTRAHA

Vysuňte chladničku ven, pokud provádíte instalaci, údržbu nebo čištění v prostoru za chladničkou, po dokončení práce ji zasuňte zpět.
Ujistěte se, že podlaha unese hmotnost plně naložené chladničky.

OBRÁCENÍ DVEŘÍ CHLADNIČKY

UPOZORNĚNÍ

Před obracením dveří chladničky odpojte přívod napájení.
Pokud tuto práci provádí poprodejní servis, mohou být účtovány další náklady.

Potřebné nástroje

Nejsou dodávány			
			
Křížový šroubovák (+)	Plochý šroubovák (-)	11mm klíč (na osu závěsu)	3/16” imbusový klíč (pro středový závěs)

1. Pomocí plochého šroubováku sejměte kryt pantu na horní straně dveří chladničky. (Obrázek ❷)
2. Odšroubujte 2 šrouby na horních dveřích chladničky. (Obrázek ❸)
3. Sejměte dveře chladničky ze středového závěsu (A)tak, že je opatrně zvednete přímo nahoru. (Obrázek ❹)

VÝSTRAHA

Dveře chladničky jsou těžké; při jejich odstraňování dávejte pozor, abyste se nezranili.

4. Odšroubováním 2 šroubů odmontujte prostřední pant(A). (Obrázek ❺)
5. Sejměte dveře mrazničky z dolního závěsu(A) tak, že je opatrně zvednete přímo nahoru. (Obrázek ❻)

VÝSTRAHA

Dveře mrazničky jsou těžké; při jejich odstraňování dávejte pozor, abyste se nezranili.

DA99-03236L(0.1).indb 7 2011.2.24 12:5:25 PM

6. Odšroubujte přední nohy a 2 šrouby přidržující spodní pant. (Obrázek ❼)

VÝSTRAHA Před odejmutím spodního pantu odstraňte nohu.

7. Změňte polohu osy dolního závěsu. Odstraňte šroub na vodicí liště(A) a 11mm klíčem odstraňte osu dolního závěsu. Připevněte osu dolního závěsu(B) na levou stranu a vraťte obrácenou vodicí lištu. (Obrázek ❽)

8. Upevněte spodní pant na levou spodní stranu chladničky na místo, kde jste předtím v kroku 6 odšroubovali 2 šrouby. Zbývající šroub zašroubujte na pravou spodní stranu chladničky pro pozdější použití. (Obrázek ❾)

9. Přemístěte krytku prostředního pantu(A) z levé strany na pravou. (Obrázek ❿)

10. Odstraňte šroub na pravé dolní straně dveří mrazničky.
Přemístěte zarážku dveří(A), těsnění pantu(B) a rameno zarážky dveří(A) z pravé strany na levou. (Obrázek ⓫)

11. Přemístěte průchodku závěsu(A) a kryt průchodky(B) na horní straně dveří mrazničky. (Obrázek ⓬)

12. Opatrně nasaďte dveře mrazničky zpět na své místo. (Obrázek ⓭)

13. Připevněte středový závěs dvěma šrouby na levou stranu. (Obrázek ⓮)

14. Odstraňte šroub na pravé dolní straně dveří chladničky.
Přemístěte dveřní zarážku(A), těsnění pantu(B) a rameno zarážky dveří z levé strany. (Obrázek ⓯)

15. 11mm klíčem odstraňte osu horního závěsu. Otočte horní závěs a připevněte jeho osu zpět na místo. (Obrázek ⓰)

16. Namontujte horní pant na levou stranu dveří chladničky. (Obrázek ⓱)

17. Opatrně nasaďte dveře chladničky zpět na své místo.
Potom utáhněte tři šrouby, abyste přimontovali horní závěs. (Obrázek ⓲)

- Než vrátíte dveře chladničky, musíte obrátit madlo dveří typu B.
- Pokud máte madlo dveří typu A, musíte ho obrátit až po obrácení veří.

18. Přimontujte dveře na horní stranu chladničky. (Obrázek ⓳)

19. Přemístěte krytku na horním okraji dveří na druhou stranu. (Obrázek ⓴)

Ujistěte se, že červená páska na kabelu je umístěna na konci krytu levého horního závěsu.

20. Přemístěte kryt displeje na druhou stranu. (Obrázek ㉑)

- Až obrátíte dveře, ujistěte se, že těsnění dveří chladničky a mrazničky jsou správně umístěna. Jinak by se mohl objevit hluk nebo by mohla kondenzovat vlhkost, což by ovlivnilo funkčnost chladničky.

21. Sejměte kryt madla, odstraňte šrouby a přemontujte krytky a držadlo z pravé strany dveří na levou. (Pozor, zakryjte otvory na pravé straně krytkami.) (Obrázek ㉒)

VYROVNÁNÍ CHLADNIČKY

Bude-li přední část spotřebiče poněkud výše než jeho zadní část, dveře se budou otvírat a zavírat snadněji.
Otáčejte seřizovacími nohami doprava pro zvýšení a doleva směru pro snížení výšky. (Obrázek ㉓)

Případ 1) Spotřebič je nahnutý doleva.

- Otáčejte regulačním šroubem levé nohy ve směru šipky, dokud se spotřebič nevyrovná.

Případ 2) Spotřebič je nahnutý doprava.

- Otáčejte regulačním šroubem pravé nohy ve směru šipky, dokud se spotřebič nevyrovná.

DA99-03236L(0.1).indb 8 2011.2.24 12:5:26 PM

používání chladničky

PŘEHLED OVLÁDACÍHO PANELU

<TYP A> (Obrázek 24)

1 Chladnička	Umožňuje nastavit požadovanou teplotu chladničky, která může být v rozsahu od 1°C do 6°C.
2 Zapnuto	Kontrolka svítí, pokud je spotřebič zapnut.
3 Power Cool	Označuje, zda je funkce Power Cool zapnuta nebo vypnuta.
4 Teplotní alarm	Kontrolka se rozsvítí při nesprávné teplotě uvnitř chladničky.
5 Power Cool	Spotřebič na dobu 150 minut aktivuje režim Power Cool.

<TYP B> (Obrázek 31)

1 POWER ON/OFF (NAPÁJENÍ ZAPNUTO/VYPNUTO)	Kompresor zapnete nebo vypnete stisknutím tohoto tlačítka a jeho přidržením na 3 sekundy.
2 Temp. Alarm (Teplotní alarm)	Pokud je teplota uvnitř mrazáku vyšší (teplejší) než obvykle, tato kontrolka se rozsvítí.
3 Led Lamp (Červená kontrolka)	Existuje pět teplotních nastavení zastoupených pěti kontrolkami. Pokud všechny kontrolky svítí, označuje to nejnižší (nejchladnější) teplotu.
4 Power Cool	Spotřebič na dobu 120 minut aktivuje režim Power Cool.
5 TEMP (TEPLOTA)	Požadovanou teplotu ledničky můžete nastavit od hodnoty Chladná (5°C) po hodnotu Chladnější (1°C). Jako výchozí je vybráno prostřední nastavení teploty.

Při prvním spuštění se spotřebič aktivuje v režimu Power Cool na dobu 180 minut.

Pokud potřebujete zmrazit velké množství potravit, zapněte režim výkonného mrazení.

Nejlepší energetické účinnosti dosáhnete tím, že ponecháte veškeré vnitřní uspořádání chladničky v původním stavu. (Obrázek 30)

SKLADOVÁNÍ POTRAVIN

Chcete-li získat více prostoru, můžete vyjmout zásuvky s výjimkou spodní zásuvky, jak ukazuje následující obrázek. Na tepelné a mechanické charakteristiky chladničky to nebude mít vliv. Uvedený úložný objem prostoru pro mražené potraviny byl vypočten s vyjmutými zásuvkami. (Obrázek 25)

UPOZORNĚNÍ Nedotýkejte se výparníku mokrýma rukama.

- Potraviny lze ukládat i na police mrazáku. (Obrázek 26)

VYJMUTÍ VNITŘNÍCH SOUČÁSTÍ

Police

Jemně zdvihněte polici oběma rukama a vytáhněte ji směrem k sobě. (skleněná police/sklopná police) (Obrázek 27)

Dveřní přihrádky

Pevně uchopte dveřní přihrádku oběma rukama, jemně ji zdvihněte a vyjměte. (Obrázek 28)

Zásuvky

Vytáhněte zásuvky zcela ven, pak je mírně zdvihněte a vyjměte. (zásuvka na zeleninu/zásuvka zóny volitelného chlazení/zásuvka chladnější zóny/zásuvky mrazničky) (Obrázek 29)

UPOZORNĚNÍ K čištění nepoužívejte benzen, ředidlo ani prostředky obsahující chlór. Mohly by poškodit povrchovou úpravu chladničky a vytvořit riziko vzniku požáru.

VÝSTRAHA Je možné odstranit gumové těsnění dveří za účelem čištění. Při vracení se ujistěte, že je správně nasazení, jinak nebude chladnička správně fungovat.

VÝSTRAHA Pokud je chladnička zapojena do sítě, nestříkejte na ni vodu, protože by mohlo dojít k úrazu elektrickým proudem. Nepoužívejte k čištění chladničky benzen, ředidlo ani čistící prostředky na automobil, hrozí riziko vzniku požáru.

DA99-03236L(0.1).indb 9 2011.2.24 12:5:27 PM

odstraňování závad

ZÁVADA	ŘEŠENÍ
Spotřebič nefunguje nebo má příliš vysokou teplotu.	• Zkontrolujte, zda je přívodní kabel řádně připojen k síti. • Je na čelním ovládacím panelu nastavena správná hodnota teploty? • Není přístroj vystaven přímým slunečním paprskům nebo umístěn v blízkosti tepelného zdroje? • Není zadní část chladničky příliš blízko u stěny? • Pokud na kontrolním panelu vyberete možnost OFF, kompresor nepracuje.
Potraviny v chladničce jsou zmrzlé.	• Je na ovládacím panelu nastavena nejnižší hodnota teploty? • Není okolní teplota příliš nízká?
Přístroj vydává neobvyklé zvuky.	• Zkontrolujte, zda je spotřebič umístěn na stabilní a rovné podlaze. • Není zadní část chladničky příliš blízko u stěny? • Nezapadly za chladničku nebo pod ni nějaké předměty? • Pochází hluk z kompresoru přístroje? • Tikavý zvuk je způsoben roztahováním a smršťováním součástek přístroje.
Přední rohy a strany přístroje jsou horké a začíná se tvořit kondenzace.	• V předních rozích přístroje jsou umístěny tepelné izolační trubky, které zabraňují tvorbě kondenzace. Jestliže okolní teplota v místnosti stoupne, stěny mohou být na dotek teplé. V žádném případě se nejedná o závadu. • Při velmi vlhkém počasí může docházet k tvorbě kondenzace na vnějších stěnách chladničky, způsobené stykem vlhkého vzduchu s chladným povrchem stěn.
Je slyšet bublající vodu.	• Tento hluk je způsoben průtokem chladicího média uvnitř přístroje.
V chladničce je nepříjemný zápach.	• Nejsou v chladničce nějaké zkažené potraviny? • Ujistěte se, že potraviny, které jsou značně cítit (například ryby), jsou hermeticky zabaleny. • Čistěte pravidelně chladničku a vyhazujte jakékoliv zkažené nebo podezřelé potraviny.
Na stěnách přístroje se tvoří jinovatka.	• Jsou otvory pro vývod vzduchu zakryty potravinami uschovanými v chladničce? • Rozmístěte uskladněné potraviny tak, aby mezi nimi byl dostatečný prostor pro cirkulaci vzduchu. • Dovírají správně dveře?
Na vnitřních stěnách přístroje a v okolí oddělení zeleniny se tvoří kondenzace.	• Zabalili jste správně potraviny s vysokým obsahem vody? Nezůstaly dveře příliš dlouho otevřené? • Skladujte potraviny v nádobách s víkem nebo ve speciálních kontejnerech.

DA99-03236L(0.1).indb 10 2011.2.24 12:5:27 PM

memo

Maxima pokojové teploty

Tato chladnička je určena k provozu při pokojové teplotě odpovídající jeho teplotní třídě vyznačené na technickém štítku.

Třída	Symbol	Rozsah pokojových teplot (°C)
Chladné pásmo	SN	+10 až +32
Mírné pásmo	N	+16 až +32
Subtropické pásmo	ST	+16 až +38
Tropické pásmo	T	+16 až +43

Teploty uvnitř výrobku mohou být ovlivňovány různými faktory, například umístěním chladničky, okolní teplotou a četností otvírání dveří. Nastavte potřebnou teplotu pro kompenzaci těchto faktorů.

Czech Republic



Správná likvidace výrobku (Elektrický a elektronický odpad)

Toto označení na výrobku, jeho příslušenství nebo dokumentaci znamená, že výrobek a jeho elektronické příslušenství (například nabíječku, náhlavní sadu, USB kabel) je po skončení životnosti zakázáno likvidovat jako běžný komunální odpad. Možným negativním dopadům na životní prostředí nebo lidské zdraví způsobeným nekontrolovanou likvidací zabráníte oddělením zmíněných produktů od ostatních typů odpadu a jejich zodpovědnou recyklací za účelem udržitelného využívání druhotných surovin.

Uživatelé z řad domácností by si měli od prodejce, u něhož produkt zakoupili, nebo u příslušného městského úřadu vyžádat informace, kde a jak mohou tyto výrobky odevzdat k bezpečné ekologické recyklaci.

Podnikoví uživatelé by měli kontaktovat dodavatele a zkontrolovat všechny podmínky kupní smlouvy. Tento výrobek a jeho elektronické příslušenství nesmí být likvidován spolu s ostatním průmyslovým odpadem.

Kontaktujte SAMSUNG WORLD WIDE
Pokud máte otázky týkající se výrobků Samsung,
kontaktujte středisko Samsung pro péči o zá kazníky.
Samsung Zrt., česká organizační složka, Oasis Florenc,
Sokolovská394/17, 180 00, Praha 8
800 - SAMSUNG (800-726786)
www.samsung.com/cz

Ve snaze podpořit recyklaci je tento návod k použití vytištěn na recyklovaném papíře.

RL43T*/RL39T*
RL29T*/RL23T*
RL43TJ*/RL39TJ*



Chladnička

návod na obsluhu a inštaláciu

Slovensky

predstavte si tie možnosti

Ďakujeme Vám za zakúpenie tohto výrobku Samsung.
Kompletnú zákaznícku podporu svojho výrobku
získate po registrácii na

www.samsung.com/register

SAMSUNG

Samostatne stojaci spotrebič

DA99-03236L(0.1).indb 1 2011.2.24 12:5:28 PM

bezpečnostné informácie

BEZPEČNOSTNÉ INFORMÁCIE

- Pred spustením spotrebiča do prevádzky si dôkladne prečítajte túto príručku a uschovajte ju na bezpečnom mieste v blízkosti spotrebiča na budúcu potrebu.
- Tento spotrebič používajte iba na účely, na ktoré je určený, a to spôsobom popísaným v tejto príručke. Tento spotrebič nie je určený na používanie osobami (vrátane detí) so zníženými psychickými, zmyslovými alebo duševnými schopnosťami alebo neskúsenými osobami, ak nie sú pod dozorom alebo neboli poučené o spôsobe používania spotrebiča osobou zodpovednou za ich bezpečnosť.
- Varovania a dôležité bezpečnostné pokyny uvedené v tejto príručke nepokrývajú všetky možné podmienky a situácie, ktoré sa môžu vyskytnúť. Pri inštalácii, údržbe a obsluhe tohto spotrebiča používajte zdravý rozum a buďte opatrní.
- Nasledujúci návod na obsluhu slúži pre viac modelov, vlastnosti vašej chladničky sa môžu preto v niektorých detailoch odlišovať od vlastností p opísaných v tomto návode a nemusia platiť všetky varovné označenia. Ak máte akékoľvek otázky alebo obavy, kontaktujte najbližšie servisné stredisko alebo pomoc a informácie nájdete na webovej stránke www.samsung.com.

Dôležité bezpečnostné symboly a upozornenia :

VÝSTRAHA	Riziká alebo nebezpečné postupy, ktoré môžu spôsobiť **vážne zranenia alebo smrť**.
UPOZORNENIE	Riziká alebo nebezpečné postupy, ktoré môžu spôsobiť **ľahšie zranenia alebo škody na majetku**.

	Toto NESKÚŠAJTE.
	Toto NEROZOBERAJTE.
	Tohoto sa NEDOTÝKAJTE.
	Podrobne dodržiavajte pokyny.
	Odpojte sieťovú zástrčku zo zásuvky.
	Uistite sa, že je zariadenie uzemnené, aby ste tak predišli úrazu elektrickým prúdom.
	Ak potrebujete pomoc, zavolajte na kontaktné centrum.
	Poznámka.

Zmyslom týchto výstražných symbolov je predísť úrazu, ktorý by sa mohol stať vám alebo niekomu inému.
Bezvýhradne ich dodržiavajte.
Po prečítaní tejto časti návod uložte na bezpečné miesto pre možné použitie v budúcnosti.

CE Upozornenie

Tento výrobok bol vyrobený v zhode so Smernicou 2006/95/ES o elektrických zariadeniach navrhovaných na použitie v určitom napäťovom rozmedzí (2006/95/ES), Smernicou 2004/108/ES o elektromagnetickej kompatibilite a Nariadením Komisie (ES), ktorým sa vykonáva Smernica 2009/125/ES o vytvorení rámca na stanovenie požiadaviek na ekodizajn energeticky významných výrobkov.

DÔLEŽITÉ ŠTÍTKY VÝSTRAHY PRE PREPRAVU A MIESTO INŠTALÁCIE

VÝSTRAHA

- Pri preprave a inštalácii chladničky je potrebné dbať na to, aby nedošlo k poškodeniu niektorej z častí chladiaceho okruhu.
  - Ak chladiaca zmes unikne z okruhu, môže sa vznietiť alebo spôsobiť zranenie očí. Ak zistíte netesnosť, nepribližujte sa k chladničke s otvoreným ohňom alebo iným zdrojom vznietenia a na niekoľko minút vyvetrajte miestnosť, v ktorej sa chladnička nachádza.
- Aby sa pri výskyte netesnosti chladiaceho okruhu nevytvorila výbušná zmes vzduch – plyn, chladničku je potrebné umiestniť do miestnosti dostatočnej veľkosti; veľkosť miestnosti závisí od množstva použitého chladiaceho média.
- Nikdy nezapínajte chladničku, ak sú na nej viditeľné akékoľvek stopy poškodenia. V prípade pochybností konzultujte problém s vaším predajcom. Veľkosť miestnosti, v ktorej sa nachádza chladnička, musí byť 1 m^3 na každých 8 g chladiacej zmesi R600a vo vnútri chladiaceho okruhu chladničky. Množstvo chladiaceho média obsiahnuté vo vašom modeli chladničky je uvedené na technickom štítku vo vnútri chladničky.

DA99-03236L(0.1).indb 2 2011.2.24 12:5:29 PM

VÝSTRAHA DÔLEŽITÉ VÝSTRAŽNÉ OZNAČENIA PRE INŠTALÁCIU

• Chladničku neinštalujte vo vlhkom prostredí alebo tam, kde by mohlo dôjsť ku kontaktu s vodou.
- Pri poškodení izolácie elektrických častí by mohlo dôjsť k úrazu elektrickým prúdom alebo k požiaru.

• Chladničku neumiestňujte na miesto, kde by bola vystavená priamemu slnečnému žiareniu alebo teplu zo sporáka, pece alebo iných zariadení.

• Nepripájajte niekoľko spotrebičov do spoločnej zásuvky. Chladnička by mala byť vždy zapojená do samostatnej zásuvky s napätím, ktoré zodpovedá údajom na technickom štítku.
- Zabezpečíte tak najlepší výkon a tiež zabránite preťaženiu elektrickej inštalácie v domácnosti. Predídete tak možnosti vzniku požiaru, ktorý by mohol vzniknúť prehriatím vodičov.

• Ak je nástenná zásuvka uvoľnená, nepripájajte do nej napájaciu vidlicu.
- Hrozí nebezpečenstvo úrazu elektrickým prúdom alebo požiaru.

• Nepoužívajte kábel, ktorého izolácia je popraskaná alebo akokoľvek poškodená.

• V blízkosti chladničky nepoužívajte spreje.
- Aerosóly používané v blízkosti chladničky môžu spôsobiť výbuch alebo požiar.

• Pred uvedením do prevádzky je chladničku potrebné vhodne umiestniť a správne inštalovať podľa pokynov uvedených v tejto príručke.

• Zapojte napájacie vedenie do správnej polohy so šnúrou visiacou smerom nadol.
- Ak zapojíte sieťovú vidlicu naopak, môže vzniknúť skrat na vedení a spôsobiť požiar alebo úraz elektrickým prúdom.

• Uistite sa, že prívodný napájací kábel nie je v zadnej časti chladničky pricviknutý ani poškodený.

• Pri posúvaní chladničky dbajte, aby sa kábel nedostal pod teleso chladničky a nedošlo tak k jeho pricviknutiu a poškodeniu.
- Je to faktor rizika požiara.

• Spotrebič musí byť umiestnený tak, aby po jeho inštalácii bola napájacia zásuvka prístupná.

• Chladnička musí byť uzemnená.
- Chladničku je potrebné uzemniť, aby nedošlo k úrazom elektrickým prúdom.

• Na uzemnenie nikdy nepoužívajte plynové potrubie, telefónne vedenie ani hromozvody.
- Nevyhovujúce uzemnenie môže byť príčinou úrazu elektrickým prúdom.

• Poškodený kábel ihneď vymeňte u výrobcu alebo prostredníctvom servisného technika.

• Poistku na chladničke môže vymeniť iba kvalifikovaný servisný technik alebo servisná spoločnosť.
- Ak tak neurobíte, môže to spôsobiť úraz elektrickým prúdom alebo zranenie osôb.

UPOZORNENIE ŠTÍTKY UPOZORNENÍ TÝKAJÚCICH SA INŠTALÁCIE

• Dbajte, aby vetracie otvory na spotrebiči alebo na montážnej konštrukcii neboli blokované.

• Po inštalácii nechajte spotrebič stáť 2 hodiny v pokoji.

VÝSTRAHA DÔLEŽITÉ VÝSTRAŽNÉ OZNAČENIA NA POUŽÍVANIE

• Sieťovú vidlicu nepripájajte vlhkými rukami.

• Na vrchnú plochu chladničky neukladajte žiadne predmety.
- Pri otvorení dvierok môžu uskladnené predmety vypadnúť a spôsobiť zranenie osôb alebo hmotné škody.

• Nedávajte ruky do priestoru pod chladničkou.
- Akékoľvek ostré hrany môžu spôsobiť zranenie.

• Nenechávajte deti vstúpiť na kryt prístroja.
- Môže sa zlomiť a spôsobiť nebezpečenstvo pošmyknutia.

• Chladničku neprepĺňajte potravinami.
- Pri otvorení dvierok môžu niektoré uskladnené predmety alebo potraviny vypadnúť a spôsobiť zranenie alebo hmotné škody.

• V chladničke neskladujte prchavé ani horľavé látky, napr. benzén, riedidlo, alkohol, éter ani LPG.
- Skladovanie takýchto materiálov môže spôsobiť výbuch.

VÝSTRAHA DÔLEŽITÉ VÝSTRAŽNÉ OZNAČENIA NA POUŽÍVANIE (POKRAČOVANIE)

• Na chladničku neklaďte predmety naplnené vodou.
- Pri rozliatí hrozí nebezpečenstvo požiaru alebo úrazu elektrickým prúdom.

DA99-03236L(0.1).indb 3 2011.2.24 12:5:29 PM

• Nedovoľte, aby sa deti vešali na dvere chladničky.
- Nedodržanie tohto pokynu môže spôsobiť vážne zranenie.

• Dvere nenechávajte otvorené, keď je chladnička bez dozoru a nedovoľte deťom, aby vstupovali do vnútorného priestoru chladničky.
- Hrozí nebezpečenstvo uviaznutia detí v chladničke s následným vážnym ohrozením zdravia v dôsledku podchladenia.

• V chladničke neskladujte farmaceutické výrobky, vedecké ani iné materiály citlivé na nízku teplotu.
- Chladnička nie je určená na skladovanie predmetov a látok, ktoré vyžadujú prostredie s presne regulovanou teplotou.

• Do vnútorného priestoru spotrebiča nedávajte ani nepoužívajte elektrické spotrebiče, ak to výrobca priamo neodporúča.

• Nepoužívajte sušič vlasov na sušenie vnútorného priestoru chladničky. Na odstránenie zápachu nedávajte do vnútra chladničky zapálenú sviečku.
- Môže to spôsobiť úraz elektrickým prúdom alebo požiar.

• Nedotýkajte sa vnútorných stien mrazničky ani uskladnených zmrazených výrobkov vlhkými rukami.
- Môže to spôsobiť omrzliny.

• Na odstránenie ľadu pri odmrazovaní nepoužívajte žiadne mechanické náradie ani iné prostriedky, ktoré nie sú odporúčané výrobcom.

• Dbajte, aby nedošlo k poškodeniu chladiaceho okruhu.

• Tento výrobok je určený iba na domáce použitie na skladovanie potravín.

• Fľaše skladujte tesne vedľa seba tak, aby nevypadli.

• Ak zistíte únik plynu, nepribližujte sa k spotrebiču s otvoreným plameňom ani s iným zdrojom zapálenia a na niekoľko minút vyvetrajte miestnosť, v ktorej sa spotrebič nachádza.

• Používajte vždy len LED lampy dodávané výrobcom alebo servisnými zástupcami.

• Je potrebné dohliadať na deti, aby sa so spotrebičom nehrali ani naň neliezli.

• Chladničku nikdy sami nerozoberajte ani neopravujte.
- Hrozí riziko vzniku požiaru, poruchy alebo úrazu. V prípade poruchy kontaktujte vašich servisných zástupcov.

• Ak spotrebič vydáva zvláštne zvuky, ak cítite zápach horenia alebo dym, okamžite odpojte chladničku z elektrickej siete a kontaktujte najbližšie servisné centrum.
- Ak tak neurobíte, hrozí nebezpečenstvo úrazu elektrickým prúdom alebo požiara.
Ventilačné otvory v konštrukcii spotrebiča alebo jeho krytoch udržujte voľné.

• Ak sa v chladničke nachádza prach alebo voda, vytiahnite napájací kábel zo zásuvky a kontaktujte servisné stredisko firmy Samsung Electronics.
- Hrozí nebezpečenstvo požiaru.

• Výmena žiarovky LED
Keď sa vypáli interiérová alebo exteriérová žiarovka LED, obráťte sa na servisné zastupiteľstvo.

• Spotrebič neinštalujte na miesta s vysokou vlhkosťou, mastnotou alebo prašnosťou ani do priestorov vystavených priamemu slnečnému žiareniu alebo vode (dažďové kvapky).

• Spotrebič neinštalujte na miesto, kde by mohlo dôjsť k úniku plynu.
- Mohlo by to spôsobiť zásah elektrickým prúdom alebo požiar.

• Napájaciu zástrčku zasuňte správnym smerom do sieťovej zásuvky tak, aby bol kábel vedený smerom k podkladu.
- Ak napájaciu zástrčku pripojíte k sieťovej zásuvke naopak, elektrické vodiče v kábli sa môžu poškodiť a môže dôjsť k zásahu elektrickým prúdom alebo vzniku požiaru.

• Spotrebič inštalujte na plochý a pevný podklad, ktorý unesie jeho hmotnosť.
- V opačnom prípade môže dochádzať k nenáležitým vibráciám, hluku alebo problémom so spotrebičom.

UPOZORNENIE UPOZORNENIA TÝKAJÚCE SA POUŽITIA

• Ako zaistiť optimálny výkon výrobku,
- Neukladajte potraviny príliš blízko ventilačných otvorov v zadnej časti chladničky, aby nebránili voľnej cirkulácii vzduchu.
- Pred uložením do chladničky potraviny vhodným spôsobom zabaľte alebo ich vložte do hermetických nádob.

• Nedávajte do mrazničky sýtené ani perlivé nápoje. Do mrazničky nedávajte fľaše ani sklenené nádoby.
- Po zamrznutí obsahu môže sklo prasknúť a spôsobiť zranenie alebo škody na majetku.

• Nemeňte funkcie chladničky ani chladničku inak neupravujte.

DA99-03236L(0.1).indb 4 2011.2.24 12:5:30 PM

- Zmeny alebo úpravy môžu spôsobiť zranenie alebo škody na majetku. Ak tretia osoba zmení alebo upraví tento dokončený spotrebič, nevzťahuje sa naň záručný servis spoločnosti Samsung a spoločnosť Samsung nepreberá žiadnu zodpovednosť za bezpečnosť a škody spôsobené úpravami vykonanými treťou osobou.

- Dodržiavajte maximálnu dobu skladovania a dátum spotreby mrazených potravín.
- Ak chladničku odpojíte od napájania, pred opätovným pripojením počkajte aspoň päť minút.
- Ak budete preč dlhšie ako tri týždne alebo ak nebudete dlhší čas chladničku používať, musíte ju vyprázdniť a vytiahnuť vidlicu sieťového kábla zo zásuvky.
  Vlhkosť vo vnútri chladničky vysušte a nechajte otvorené dvere.
- Inak hrozí nebezpečenstvo vzniku zápachu a plesní.
- Poškodenie izolácie môže spôsobiť požiar.
- Ak budete preč menej ako tri týždne, nie je potrebné chladničku odpojiť od napájania. Ak však idete preč na viac ako tri týždne, vyberte všetky potraviny. Odpojte chladničku zo siete a vyčistite, umyte a utrite ju.
- Táto chladnička obsahuje fluórované skleníkové plyny, na ktoré sa vzťahuje Kjótsky protokol. Pena vyfúknutá fluórovanými skleníkovými plynmi.

- Ak bol spotrebič zatopený, okamžite ho odpojte z elektrickej siete a kontaktujte najbližšie servisné stredisko.

ŠTÍTKY UPOZORNENÍ TÝKAJÚCICH SA ČISTENIA A ÚDRŽBY

UPOZORNENIE

- Nepoužívajte priamy prúd vody na čistenie vnútorných ani vonkajších stien chladničky.
- Hrozí nebezpečenstvo požiaru alebo úrazu elektrickým prúdom.
- V blízkosti chladničky nepoužívajte horľavé spreje.
- Hrozí nebezpečenstvo výbuchu alebo požiaru.
- Čistiace prípravky nestriekajte priamo na displej.
- Vytlačené písmená na displeji by mohli zmiznúť.

- Z kolíkov vidlice odstráňte nečistoty a prach. Pri čistení vidlice sieťového kábla a odstraňovaní nečistôt a prachu z kolíkov zástrčky nepoužívajte mokré ani vlhké textílie.
- Inak hrozí nebezpečenstvo požiaru alebo úrazu elektrickým prúdom.

- Pred čistením alebo opravou odpojte chladničku od siete.

DÔLEŽITÉ VÝSTRAHY TÝKAJÚCE SA LIKVIDÁCIE VÝROBKU

VÝSTRAHA

- Pred likvidáciou sa ubezpečte, že žiadne z potrubí v zadnej časti zariadenia nie je poškodené.
- Ako chladiace médium sa používa R600a alebo R134a. Typ chladiaceho média je uvedený na štítku kompresora na zadnej strane spotrebiča a na technickom štítku vo vnútri chladničky. Ak tento výrobok obsahuje horľavý plyn (chladiace médium R600a), o jeho bezpečnej likvidácii sa poraďte s príslušnými miestnymi úradmi. Ako napeňovací plyn pri výrobe izolácie sa používa cyklopentán.
  Plyny obsiahnuté v izolačných materiáloch sa musia likvidovať špeciálnym spôsobom. Obráťte sa na miestne úrady, kde vám poradia, ako ekologicky a bezpečne zlikvidovať tento výrobok. Pred likvidáciou skontrolujte, či nie sú poškodené rúrky na zadnej stene prístroja. Rúrky sa musia odpájať na voľnom priestranstve.
- Spotrebič obsahuje izobután (R600a). Izobután je prírodný plyn s minimálnymi negatívnymi vplyvmi na životné prostredie, ktorý je však horľavý. Pri preprave a inštalácii spotrebiča je potrebné dbať na to, aby nedošlo k poškodeniu niektorej časti chladiaceho okruhu.
- Pri likvidácii tohoto výrobku alebo iných chladničiek demontujte dvere alebo tesnenie a kľučku z dverí, aby sa do chladničky uzavreli malé deti alebo zvieratá. Nechajte poličky v chladničke, aby do nej nemohli deti ľahko vliezť. Je potrebné dohliadať na deti, aby sa nehrali s vyradeným spotrebičom.
- Obalový materiál tohto výrobku zlikvidujte, prosím, takým spôsobom, ktorý šetrí životné prostredie.

DA99-03236L(0.1).indb 5 2011.2.24 12:5:30 PM

ĎALŠIE TIPY NA SPRÁVNE POUŽÍVANIE

• V prípade výpadku dodávky elektriny zistite u dodávateľa elektrickej energie, ako dlho bude porucha trvať.

- Väčšina výpadkov prúdu je opravená do jednej až dvoch hodín a zvyčajne nedôjde k podstatnej zmene teplôt v chladničke. Počas výpadku prúdu však odporúčame obmedziť otváranie dverí chladničky na minimum.
- Ak však výpadok elektriny presiahne 24 hodín, vyberte všetky zmrazené potraviny.

• Ak je chladnička vybavená zámkom, kľúče neukladajte v dosahu detí ani do blízkosti spotrebiča.

• Ak je okolitá teplota chladničky dlhšodobo nižšia než rozsah teplôt, pre ktoré je určená, môže dôjsť ku krátkodobému prerušeniu chodu prístroja (možnosť rozmrazenia obsahu alebo zvýšenia teploty v chladničke).

• Neskladujte potraviny, ktoré ľahko podliehajú skaze pri nízkych teplotách, ako sú banány alebo melóny.

• Zvýšenie teploty počas odmrazovania môže vyhovovať normám ISO. Ak chcete zabrániť nežiaducemu zvýšeniu teploty zmrazených potravín pri odmrazovaní zariadenia, zabaľte zmrazené potraviny do niekoľkých vrstiev novinového papiera.

• Každé zvýšenie teploty zmrazených potravín počas odmrazovania môže skrátiť dobu ich skladovania.

Úspora energie

- Spotrebič umiestnite v chladnej, suchej a dostatočne vetranej miestnosti.
  Spotrebič nesmie byť vystavený priamemu dopadu slnečných lúčov a umiestnený v tesnej blízkosti zdrojov tepla (napr. radiátora).
- Nikdy nezakrývajte vetracie otvory a mriežky spotrebiča.
- Horúce pokrmy nechajte pred vložením do chladničky vychladnúť.
- Zmrazené potraviny rozmrazujte v chladničke. Využijete tak ich nízke teploty na ochladenie ostatných potravín uložených v chladničke.
- Pri manipulácii s uloženými potravinami nenechávajte dvierka chladničky príliš dlho otvorené.
  Dlhé a časté otváranie dvierok spôsobuje nadmernú tvorbu ľadu v mrazničke.
- Pravidelne čistite zadnú stranu chladničky. Prach zvyšuje spotrebu energie.
- Nenastavujte chladnejšiu teplotu, ako je potrebné.
- Zaistite dostatočný odvod vzduchu na základni chladničky a na jej zadnej stene. Nezakrývajte vetracie vzduchové otvory.
- Pri inštalácii zaistite odstup sprava, zľava, zo zadnej a hornej časti. Toto vám pomôže znížiť spotrebu energie a znížiť účty za energiu.

obsah

NASTAVENIE CHLADNIČKY 7

PREVÁDZKOVANIE VAŠEJ CHLADNIČKY 9

RIEŠENIE PROBLÉMOV 10

OBRÁZOK 12

DA99-03236L(0.1).indb 6 2011.2.24 12:5:31 PM

nastavenie chladničky

PRÍPRAVA NA INŠTALÁCIU CHLADNIČKY

Blahoželáme vám k zakúpeniu tejto chladničky Samsung. Veríme, že budete mať radosť z najmodernejších funkcií a účinnosti, ktoré tento nový spotrebič ponúka.

- Pred uvedením do prevádzky je chladničku potrebné vhodne umiestniť a správne inštalovať podľa pokynov uvedených v tejto príručke.
- Tento spotrebič používajte iba na účely, na ktoré je určený, a to spôsobom popísaným v tejto príručke.
- Rozhodne odporúčame, aby všetky servisné zásahy vykonávali iba kvalifikovaní odborníci.
- Obalový materiál tohto výrobku zlikvidujte, prosím, takým spôsobom, ktorý šetrí životné prostredie.

Voľba najlepšieho umiestnenia chladničky (Obrázok ❶)

- Miesto bez priameho pôsobenia slnečných lúčov.
- Miesto s rovným povrchom podlahy.
- Miesto s dostatočným priestorom na ľahké otváranie dverí chladničky.
- Zabezpečte dostatočný priestor pre cirkuláciu vzduchu napravo, naľavo, v zadnej a prednej časti. Ak nemá chladnička dostatok miesta, vnútorný chladiaci systém nemusí fungovať správne.
- Uistite sa, že so zariadením sa bude dať voľne pohybovať v prípade vykonania údržby a služieb

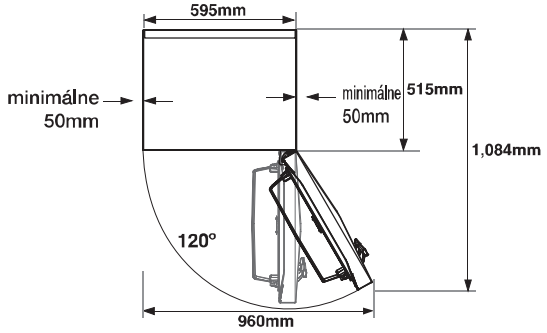

- Výška výrobku závisí od modelu.
- Pri inštalácii ponechajte dostatočný voľný priestor sprava, zľava, zozadu i zvrchu.

Spotreba elektriny a vaše účty za elektrinu budú nižšie.

- Neinštalujte chladničku na miestach s teplotou nižšou ako 10°C.

UPOZORNENIE Pri inštalácii, údržbe alebo čistení za chladničkou spotrebič vytiahnite rovno von a po dokončení ju zasa zatlačte rovno späť. Uistite sa, že vaša podlaha môže udržať plne naloženú chladničku.

ZMENA OTVÁRANIA DVERÍ CHLADNIČKY

VÝSTRAHA Predtým, ako zmeníte otváranie dverí chladničky sa uistite, že je chladnička odpojená od sieťového napájania.

Ak túto operáciu vykonáva servisná služba, môžu byť účtované dodatočné poplatky.

Požadované nástroje:

Nedodáva sa			
			
Krížový skrutkovač (+)	plochý skrutkovač (-)	11 mm maticový kľúč (na osku pántu)	3/16" imbusový kľúč (na stredný pánt)

1. Pomocou plochého skrutkovača odstráňte kryt pántov na vrchu dvier chladničky. (Obrázok ❷)
2. Odstráňte 2 skrutky na hornom prednom kryte chladničky. (Obrázok ❸)
3. Zložte dvere zo stredného pántu(A) tak, že ich opatrne zdvihnete priamo nahor. (Obrázok ❹)

UPOZORNENIE Dvere chladničky sú ťažké, dávajte pozor, aby ste sa neporanili pri ich vyberaní.

4. Rozoberte stredný pánt(A) odstránením 2 čapov. (Obrázok ❺)
5. Zložte dvere zo spodného pántu(A) tak, že ich opatrne nadvihnete priamo nahor. (Obrázok ❻)

UPOZORNENIE Dvere mrazničky sú ťažké, dávajte pozor, aby ste sa pri vyberaní dverí mrazničky neporanili.

DA99-03236L(0.1).indb 7 2011.2.24 12:5:39 PM

6. Odskrutkujte prednú nožičku a 2 skrutky upevňujúce spodný pánt. (Obrázok 7)

UPOZORNENIE Pred odstránením spodného pántu odstráňte nožičku.

7. Zmeňte polohu osky spodného pántu. Vyberte skrutku z automatického vedenia(A) a vyberte osku spodného pántu kľúčom 11 mm. Pripevnite osku spodného pántu(B) naľavo a nasaďte späť automatické vedenie. (Obrázok 8)

8. Pripevnite spodný pánt na ľavú spodnú stranu chladničky, kde ste v predchádzajúcom kroku 8 odstránili 2 skrutky. Naskrutkujte zostávajúci čap na pravú spodnú stranu chladničky za účelom budúceho použitia. (Obrázok 9)

9. Kryt stredného pántu(A) presuňte z ľavej strany na pravú. (Obrázok 10)

10. Vyberte skrutku zo spodnej pravej strany dverí mrazničky.
Dverovú zarážku(A), pántovú priechodku(B) a konzolovú zarážku dverí presuňte z pravej strany na ľavú. (Obrázok 11)

11. Premontujte gumový krúžok pántu(A) a viečko gumového krúžka(B) na vrch dverí mrazničky. (Obrázok 12)

12. Opatrne nasaďte späť dvere mrazničky. (Obrázok 13)

13. Zmontujte stredný pánt 2 skrutkami na ľavej strane. (Obrázok 14)

14. Odskrutkujte skrutku zo spodnej pravej strany dverí chladničky.
Dverovú zarážku(A), pántovú priechodku(B) a konzolovú zarážku dverí presuňte z ľavej strany. (Obrázok 15)

15. Na oddelenie hornej osky pántu použite 11 mm maticový kľúč. Obráťte horný pánt a znova pripevnite osku horného pántu. (Obrázok 16)

16. Namontujte horný pánt na ľavú stranu dvier chladničky. (Obrázok 17)

17. Opatrne nasaďte späť dvere chladničky. Potom zatiahnutím 3 skrutiek zmontujte horný pánt. (Obrázok 18)

- Pre spätnou montážou dverí chladničky musíte obrátiť rukoväť na dverách typu B.
- V prípade držadla dverí typu A dbajte, aby sa po obrátení dverí premontovalo aj držadlo dverí.

18. Namontujte dvere chladničky na hornú časť Ref. (Obrázok 19)

19. Krytku dvier na vrchu dvier chladničky dajte na opačnú stranu. (Obrázok 20)

Dbajte, aby sa červená páska na vodiči nachádzala na konci krytu horného ľavého pántu.

20. Veko krytu displeja dajte na opačnú stranu. (Obrázok 21)

- Po obrátení dverí sa presvedčite, že tesnenia dverí chladničky a mrazničky sú správne nasadené. Ak nie, zvyšuje sa hlučnosť alebo sa chladnička zarosuje, čo má vplyv na jej funkciu.

21. Odstráňte kryt rukoväte a odstráňte skrutky. Uistite sa, že ste premiestnili veká a rukoväť z pravej strany dverí na ľavú. (Nezabudnite prikryť pravú stranu premiestnených viek.) (Obrázok 22)

POSTAVENIE CHLADNIČKY DO VODOROVNEJ POLOHY

Ak je predná časť zariadenia trochu vyššie ako zadná, môžu byť dvere otvorené a zatvorené oveľa ľahšie.
Pootočte nastavovaciu podperu v smere hodinových ručičiek pre zvýšenie alebo v protismere hodinových ručičiek pre zníženie výšky. (Obrázok 23)

Prípad 1) Spotrebič sa nakláňa smerom doľava.

- Otáčaním ľavej nivelačnej podpery v smere šípky vyrovnajte spotrebič.

Prípad 2) Spotrebič sa nakláňa smerom doprava.

- Otáčaním pravej nivelačnej podpery v smere šípky vyrovnajte spotrebič.

DA99-03236L(0.1).indb 8 2011.2.24 12:5:40 PM

prevádzkovanie vašej chladničky

KONTROLA OVLÁDACIEHO PANELU

<TYP A> (Obrázok 24)

1	Fridge (Chladnička)	Teplotu v chladničke môžete nastaviť na požadovanú úroveň v rozsahu od 1°C do 6°C
2	Power on (Zapnuté napájanie)	Keď je spotrebič zapnutý, kontrolka svieti
3	Power Cool (Intenzívne chladenie)	Signalizuje, či je funkcia intenzívneho chladenia zapnutá alebo vypnutá.
4	Temp. Alarm (Alarm teploty)	Keď je teplota v spotrebiči nezvyčajná, kontrolka sa rozsvieti.
5	Power Cool (Intenzívne chladenie)	Spotrebič na 150 minút aktivuje režim intenzívneho chladenia.

<TYP B> (Obrázok 31)

1	ZAPNUTIE/VYPNUTIE NAPÁJANIA	Ak chcete kompresor zapnúť alebo vypnúť, toto tlačidlo podržte stlačené 3 sekundy.
2	Temp (Tepl.) Alarm (alarm)	Ak je teplota vo vnútri mraziaceho boxu vyššia ako je normálne, rozsvieti sa tento indikátor.
3	Led lamp (Indikátor LED)	K dispozícii je päť nastavení teploty, ktoré reprezentuje päť indikátorov. Keď všetky indikátory svietia, teplota je nastavená na najnižšiu možnú hodnotu.
4	Power cool (Výkonové chladenie)	Zariadenie na 120 minút aktivuje režim výkonového chladenia.
5	TEMP (TEPL.)	Požadovanú teplotu v chladničke môžete nastaviť od hodnoty Cold (Chladná - 5 °C) po Colder (Chladnejšia - 1 °C). Na úvod sa zvolí stredné teplotné nastavenie.

Pri prvom spúšťaní spotrebiča sa na 180 minút aktivuje režim intenzívneho chladenia

Ak potrebujete zmraziť veľké množstvo jedla, zapnite režim Power Cool (Výkonné chladenie).

Aby ste dosiahli najlepšiu energetickú efektívnosť tohto produktu, uchovajte všetky police, priečinky a košíky v ich pôvodnej polohe. (Obrázok 30)

SKLADOVANIE POTRAVÍN

Ak chcete získať viac priestoru, podľa nasledujúceho obrázka môžete odstrániť zásuvky okrem spodnej zásuvky. Nemá to vplyv na tepelné a mechanické charakteristiky.
Uvádzaný objem úložného priestoru v priečinku na mrazené jedlá je vypočítaný bez týchto zásuviek. (Obrázok 25)

VÝSTRAHA Nedotýkajte sa výparníka mokrými rukami.

- Ukladanie výrobkov na seba do poličiek mrazničky je prípustné. (Obrázok 26)

VYBERANIE VNÚTORNÝCH ČASTÍ

Police

Jemne nadvihnite poličky oboma rukami a zatiahnite ich smerom k sebe. (Sklenená polica/ Skladacia polica) (Obrázok 27)

Ochranné kryty dverí

Dverové poličky pevne uchopte oboma rukami a jemne nadvihnite, aby sa dali vybrať chrániče dverí. (Obrázok 28)

Zásuvky

Zásuvky úplne vytiahnite a nadvihnutím vyberte. (Zásuvka Fresh safe / Zásuvka chladenia vybranej zóny / Zásuvka chladnejšej zóny / Zásuvky mrazničky) (Obrázok 29)

VÝSTRAHA Nepoužívajte na čistenie benzén, riedidlo alebo čističe s obsahom chlóru. Môžu poškodiť povrch zariadenia a zvýšiť riziko vzniku požiaru.

UPOZORNENIE Gumové tesnenie dverí môžete z dverí demontovať, aby sa dalo vyčistiť. Ak na gumové tesnenie dverí priľnú nečistoty, dvere nebudú správne tesniť a zníži sa účinnosť chladničky.

UPOZORNENIE Ak je chladnička pripojená do siete, nestriekajte na ňu vodu, pretože hrozí nebezpečenstvo úrazu elektrickým prúdom. Nepoužívajte na čistenie chladničky benzén, riedidlo ani čistiace prostriedky na automobil. Hrozí riziko vzniku požiaru.

DA99-03236L(0.1).indb 9 2011.2.24 12:5:41 PM

riešenie problémov

PROBLÉM	RIEŠENIE
Zariadenie nefunguje vôbec alebo teplota je príliš vysoká.	• Skontrolujte, či je prívodný kábel riadne pripojený sieti. • Je regulátor teploty na prednom paneli správne nastavený? • Svieti na spotrebič slnko alebo sú v jeho blízkosti zdroje tepla? • Je zadná časť zariadenia príliš blízko pri stene? • Ak zvolíte možnosť OFF na kontrolnom paneli, kompresor nepracuje.
Potraviny v chladničke sú zmrazené.	• Je regulátor teploty na čelnom paneli nastavený na najchladnejšiu teplotu? • Je okolitá teplota príliš nízka?
Spozorovali ste neobvyklé zvuky.	• Skontrolujte, či je spotrebič nainštalovaný na stabilnej a rovnej podlahe. • Je zadná časť zariadenia príliš blízko pri stene? • Nespadli za alebo pod spotrebič iné predmety? • Vychádza z kompresora zvýšený hluk? • Tikanie počuť, keď sa rôzne materiály príslušenstva sťahujú alebo rozťahujú.
Predné rohy a hrany zariadenia sú horúce a nastáva kondenzácia vodných pár.	• Na predných rohoch zariadenia sú nainštalované teplovzdorné potrubia, aby nedochádzalo k tvorbe kondenzátu. Nemusí to byť vždy efektívne, ak stúpne teplota okolitého prostredia. Napriek tomu to nie je nič abnormálne. • Vo veľmi vlhkom počasí sa kondenzát môže tvoriť na vonkajšom povrchu spotrebiča, ak vlhkosť zo vzduchu prichádza do kontaktu s chladným povrchom spotrebiča.
V zariadení môžete počuť šumenie kvapaliny.	• Je to chladivo, ktoré chladí vnútro spotrebiča.
V spotrebiči cítiť nepríjemný zápach.	• Nie sú v chladničke pokazené potraviny? • Uistite sa, že potraviny, ktoré veľmi cítiť (napríklad ryby), sú hermeticky zabalené. • Chladničku pravidelne čistite a vyhadzujte akékoľvek skazené alebo podozrivé potraviny.
Na stenách zariadenia sa nachádza vrstva námrazy.	• Nie sú vetracie otvory zablokované jedlom uloženým v chladničke? • Na zlepšenie ventilácie jedlo ukladajte čo najďalej od seba. • Sú dvere úplne zatvorené?
Na vnútornej stene zariadenia a okolo zeleniny sa vytvára kondenzácia.	• Jedlo s vysokou koncentráciou vody je uskladnené bez zakrytia s vysokou hladinou vlhkosti alebo boli ponechané dlhší čas otvorené dvere. • Potraviny uskladňujte zakryté alebo v uzavretých nádobách.

DA99-03236L(0.1).indb 10 2011.2.24 12:5:41 PM

memo

Rozsah teplôt vzduchu v miestnosti

Táto chladnička je navrhnutá na prevádzku pri bežných okolitých teplotách, ako špecifikuje teplotná trieda vyznačená na identifikačnom štítku.

Trieda	Symbol	Rozsah okolitých teplôt (°C)
Rozšírená teplota	SN	+10 až +32
Teplota	N	+16 až +32
Subtropické	ST	+16 až +38
Tropické	T	+16 až +43

Vnútorné teploty môžu byť ovplyvnené takými faktormi ako je umiestnenie chladničky, teplota okolitého prostredia a frekvencia, ktorou otvárate dvere. Nastavte teplotu tak, aby sa vykompenzovali tieto faktory.

Správna likvidácia tohoto výrobku (Elektrotechnický a elektronický odpad)

Slovakia



(Platné pre Európsku úniu a ostatné európske krajiny so systémom triedeného odpadu)

Toto označenie na výrobku, príslušenstve alebo v sprievodnej brožúre hovorí, že po skončení životnosti by produkt ani jeho elektronické príslušenstvo (napr. nabíjačka, náhlavná súprava, USB kábel) nemali byť likvidované s ostatným domovým odpadom. Prípadnému poškodeniu životného prostredia alebo ľudského zdravia môžete predísť tým, že budete tieto výrobky oddeľovať od ostatného odpadu a vrátite ich na recykláciu.

Používatelia v domácnostiach by pre podrobné informácie, ako ekologicky bezpečne naložiť s týmito výrobkami, mali kontaktovať buď predajcu, ktorý im ich predal, alebo príslušný úrad v mieste ich bydliska.

Priemyselní používatelia by mali kontaktovať svojho dodávateľa a preveriť si podmienky kúpnej zmluvy. Tento výrobok a ani jeho elektronické príslušenstvo by nemali byť likvidované spolu s ostatným priemyselným odpadom.

kontaktujte SAMSUNG WORLD WIDE

Ak máte akékoľvek otázky alebo komentáre ohľadom produktov spoločnosti Samsung, prosím, kontaktujte stredisko starostlivosti o zákazníkov SAMSUNG.

0800 - SAMSUNG(726-7864)

www.samsung.com/sk

V snahe podporiť recykláciu je táto používateľská príručka vytlačená na recyklovanom papieri.

RL43T*/RL39T*
RL29T*/RL23T*
RL43TJ*/RL39TJ*



Холодильник
Руководство пользователя

Русский

Представьте... возможности

Благодарим вас за приобретение продукта компании Samsung.
Для получения более полной информации зарегистрируйте свое устройство на веб-сайте

www.samsung.com/register

Напольное устройство

DA99-03236L(0.1).indb 1 2011.2.24 12:5:43 PM

Сведения по технике безопасности

СВЕДЕНИЯ ПО ТЕХНИКЕ БЕЗОПАСНОСТИ

- Перед началом эксплуатации устройства внимательно прочтите данное руководство и храните его в безопасном месте около устройства для получения справочных сведений.
- Используйте это устройство только для целей, описанных в настоящем руководстве. Данное устройство не предназначено для использования людьми с ограниченными физическими, чувствительными и умственными возможностями, а также не имеющими соответствующего опыта или знаний; исключения возможны при надлежащем надзоре за такими людьми или их предварительном обучении лицами, ответственными за их безопасность.
- Содержащиеся в этом руководстве предупреждения и инструкции по технике безопасности не охватывают все возможные условия и ситуации. Поэтому при установке, эксплуатации и обслуживании данного устройства вы должны быть внимательны, соблюдать осторожность и руководствоваться здравым смыслом.
- Поскольку данное руководство относится сразу к нескольким моделям, некоторые из характеристик вашего холодильника могут незначительно отличаться от описанных, а отдельные знаки предупреждения могут быть неприменимы. При возникновении вопросов или проблем обращайтесь в ближайший сервисный центр или посетите веб-сайт www.samsung.com для получения справочных и информационных материалов.

Важные знаки безопасности и меры предосторожности

ВНИМАНИЕ!	Неосторожное обращение может ривести к тяжелым травмам или летальному исходу.
ОСТОРОЖНО!	Неосторожное обращение может привести к травмам или порче имущества.
	Запрещено выполнять эти действия.
	НЕ разбирать.
	НЕ прикасаться.
	Строго следуйте инструкции.
	отключите сетевой кабель от розетки.
	Во избежание поражения электрическим током убедитесь, что устройство заземлено.
	Для получения справки обратитесь в сервисный центр.
	Примечание.

Эти предупреждающие знаки призваны оградить пользователей устройства и окружающих от получения травм. Тщательно следуйте их указаниям. Ознакомившись с руководством, сохраните его в надежном месте для обращения в дальнейшем.

Уведомление о соответствии требованиям ЕС

Данное изделие отвечает требованиям Директивы по низковольтным устройствам (2006/95/EC), Директивы по электромагнитной совместимости (2004/108/EC) и Директивы по экологическому проектированию (2009/125/EC), дополняемой Нормой (EC) No 643/2009 Европейского Союза.

ВНИМАНИЕ! МЕРЫ ПРЕДОСТОРОЖНОСТИ ПРИ ТРАНСПОРТИРОВКЕ И РАЗМЕЩЕНИИ

• При транспортировке и установке устройства необходимо соблюдать осторожность, чтобы не нарушить циркуляцию хладагента.

- При утечке хладагент может повредить глаза или воспламениться. В случае выявления утечки газа устраните все источники открытого огня и потенциально возгораемые объекты, а затем в течение нескольких минут проветрите помещение, в котором находится устройство.

- Чтобы избежать образования легковоспламеняющейся газовоздушной смеси в случае нарушения циркуляции хладагента, размер помещения, в котором можно устанавливать устройство, следует выбирать в зависимости от количества используемого хладагента.
- Никогда не включайте устройство при наличии признаков повреждения. Если возникают сомнения, проконсультируйтесь с продавцом. На каждые 8 г хладагента R600a должно приходиться не менее 1м^3 помещения, в котором будет размещен холодильник. Точное количество хладагента в вашем устройстве указано на паспортной табличке внутри холодильника.

DA99-03236L(0.1).indb 2 2011.2.24 12:5:43 PM

ВНИМАНИЕ! МЕРЫ ПРЕДОСТОРОЖНОСТИ ПРИ УСТАНОВКЕ

• Не устанавливайте холодильник во влажном помещении или там, где он может контактировать с водой.
- Поврежденная изоляция электрических компонентов может привести к поражению электрическим током или возгоранию.
• Не размещайте холодильник в зоне действия прямых солнечных лучей или тепла от печей, комнатных обогревателей или других устройств.
• Не подключайте несколько устройств к одному блоку питания. Холодильник должен быть подключен к отдельной розетке, рабочее напряжение которой соответствует указанному на паспортной табличке холодильника.
- Это обеспечит оптимальную работу устройства и предотвратит перегрузку домашней электросети и перегрев проводки, который может стать причиной возгорания.
• Не включайте сетевую вилку в незакрепленную стенную розетку.
- В противном случае возможно поражение электрическим током или возгорание.
• Не используйте сетевой кабель со следами повреждения по длине или по краям.
• Не распыляйте аэрозоли вблизи холодильника.
- При использовании аэрозолей вблизи холодильника может произойти взрыв или пожар.

• Допускается эксплуатация только надлежащим образом установленного холодильника.
• Подключите шнур питания в правильном положении — так, чтобы он свешивался вниз.
- При перевернутом подключении шнура питания провода могут разъединиться, из-за чего возможен пожар или поражение электрическим током.
• Следите, чтобы вилка шнура питания не была зажата задней стенкой холодильника: это может повредить ее.
• При перемещении холодильника постарайтесь не прижать и не повредить шнур питания.
- Это может привести к возгоранию.
• Устройство следует располагать так, чтобы обеспечить постоянный доступ к вилке шнура питания.

• Холодильник должен быть заземлен.
- При незаземленном холодильнике возможна утечка тока и связанное с ней поражение электрическим током.
• Не используйте для заземления газовые трубы, телефонные линии или другие проводники электрического тока.
- При неправильном использовании заземляющего штекера возникает риск поражения электрическим током.

• Для замены поврежденного шнура питания немедленно обратитесь к изготовителю или сотруднику сервисного центра.
• Замену плавкого предохранителя холодильника должен выполнять квалифицированный специалист или сервисный центр.
- В противном случае возможно поражение электрическим током или травма.

ОСТОРОЖНО! ИНСТРУКЦИИ ПО УСТАНОВКЕ

• Убедитесь в отсутствии препятствий для вентиляционных отверстий.
• Установленное устройство разрешается включать не ранее чем через два часа.

ВНИМАНИЕ! МЕРЫ ПРЕДОСТОРОЖНОСТИ ПРИ ИСПОЛЬЗОВАНИИ

• Не вставляйте вилку шнура питания мокрыми руками.
• Не храните на крышке холодильника посторонние предметы.
- В противном случае возможны травмы и/или имущественный ущерб: эти предметы могут упасть во время открытия или закрытия дверцы.
• Не засовывайте руки под холодильник.
- Вы можете порезаться об острые края.
• Не позволяйте детям наступать на крышку ящика.
- Они могут сломать ее или поскользнуться.
• Не перегружайте холодильник продуктами.
- При открытии дверцы продукты могут выпасть и нанести травму или имущественный ущерб.
• Не храните в холодильнике летучие или воспламеняющиеся вещества, такие как бензол, растворитель, спирт, эфир, сжиженный углеводородный газ.
- При хранении этих продуктов может произойти взрыв.

ВНИМАНИЕ! МЕРЫ ПРЕДОСТОРОЖНОСТИ ПРИ ИСПОЛЬЗОВАНИИ (ПРОДОЛЖЕНИЕ)

• Не ставьте на холодильник контейнеры с жидкостью.
- Если она прольется, может возникнуть пожар или поражение электрическим током.

DA99-03236L(0.1).indb 3 2011.2.24 12:5:44 PM

• Не позволяйте детям висеть на дверце холодильника.
- Это может привести к тяжелым травмам.
• Если холодильник остается без присмотра, не оставляйте дверцы открытыми и не позволяйте детям залезать внутрь.
- Дети могут оказаться заблокированными и получить серьезные травмы из-за переохлаждения.
• Не храните в холодильнике медицинские препараты, химические или другие вещества, чувствительные к низкой температуре.
- Не храните в холодильнике вещества, требующие строгого температурного контроля.
• Не размещайте и не используйте электроприборы внутри холодильника, кроме тех, что рекомендованы изготовителем.
• Не сушите камеру холодильника феном. Не ставьте внутрь холодильника зажженную свечу, чтобы удалить неприятные запахи.
- Может возникнуть пожар или поражение электрическим током.
• Не прикасайтесь к внутренним стенкам морозильной камеры и хранящимся в ней продуктам мокрыми руками.
- В противном случае существует риск обморожения.
• Не используйте механические приборы и другие средства для ускорения процесса размораживания, кроме рекомендованных изготовителем.
• Избегайте нарушения циркуляции хладагента.

• Данное устройство предназначено только для хранения продуктов питания в домашних условиях.
• Бутылки необходимо размещать вплотную друг к другу, чтобы они не выпадали из холодильника.
• В случае обнаружения утечки газа устраните все источники открытого огня и воспламеня емые объекты, а затем в течение нескольких минут проветрите помещение, в котором находится устройство.
• Используйте только светодиодные лампы, предоставленные изготовителем или сотрудни ками сервисного центра.
• Следите, чтобы дети не играли с холодильником и не забирались внутрь.

• Не разбирайте и не ремонтируйте холодильник самостоятельно.
- В противном случае существует риск возгорания, сбоев в работе холодильника и травм. При обнаружении неисправности обратитесь к сотрудникам сервисного центра.

• Если при работе устройства появляется странный шум, дым или запах гари, немедленно отсоедините сетевой кабель и обратитесь в ближайший сервисный центр.
- В противном случае может произойти возгорание или поражение электрическим током. Убедитесь в отсутствии препятствий для вентиляционных отверстий в корпусе устройства или крепежной конструкции.
• Если в холодильнике появилась пыль или вода, отсоедините сетевую вилку от розетки и обратитесь в сервисный центр Samsung Electronics.
- Иначе может возникнуть пожар.
• Замена светодиодной лампы
Если внешняя или внутренняя светодиодная лампа вышла из строя, обратитесь к сотрудникам сервисного центра.
• Не устанавливайте изделие во влажных, пыльных и замасленных местах, в зоне попадания прямых солнечных лучей и в местах, подверженных действию воды (дождя).
• Не устанавливайте изделие в местах, где возможна утечка газа.
- Может возникнуть пожар или поражение электрическим током.
• Подключайте сетевую вилку в настенную розетку таким образом, чтобы сетевой кабель шел от розетки вниз.
- Если подключить сетевой кабель в розетку наоборот, это может привести к повреждению электрических проводов в кабеле и последующему поражению электрическим током или возгоранию.
• Устанавливайте устройство на твердой ровной поверхности, способной выдержать вес устройства.
- Невыполнение этого требования может привести к появлению нежелательной вибрации и шума и возникновению проблем с устройством.

ОСТОРОЖНО! ИНСТРУКЦИИ ПО ИСПОЛЬЗОВАНИЮ (ПРОДОЛЖЕНИЕ)

• Чтобы обеспечить оптимальную работу устройства, соблюдайте следующие указания:
- Не помещайте продукты вблизи стены на задней панели устройства — это может создать помехи для свободной циркуляции воздуха в холодильнике.
- Перед тем как положить продукты в холодильник, плотно заворачивайте их или помещайте в герметичные контейнеры.
• Не храните в морозильной камере газированные или шипучие напитки. Не ставьте в морозильную камеру бутылки или стеклянные контейнеры.
- При замораживании содержимого стекло может лопнуть и привести к травме или порче имущества.
• Не вносите изменений в функциональность холодильника.

DA99-03236L(0.1).indb 4 2011.2.24 12:5:44 PM

- Данные модификации могут привести к травме и/или порче имущества. Любые выполняемые третьей стороной изменения или модификации данного конструктивно законченного устройства не охватываются гарантийными обязательствами компании Samsung. Компания Samsung также не несет ответственности за проблемы безопасности, возникшие в связи с указанными модификациями.
- Соблюдайте сроки хранения замороженных продуктов.
- отключенный от источника питания холодильник можно включать вновь не ранее чем через пять минут.
- Если вы уезжаете более чем на три недели или холодильник не будет использоваться в течение длительного времени, необходимо освободить холодильник и отсоединить шнур питания. Сотрите лишнюю влагу на внутренних стенках холодильника и оставьте дверцы открытыми.
- В противном случае может появиться неприятный запах и образоваться плесень.
- При повреждении изоляционного материала может возникнуть пожар.
- Не нужно отключать холодильник от электрической сети, если вы будете отсутствовать менее трех недель. Но, если вы будете отсутствовать более трех недель, выньте из него все продукты. Отключите холодильник от сети, вымойте его и вытрите насухо.
- Холодильник содержит фторированные парниковые газы, выбросы которых регламентируются Киотским протоколом. Поропласт, получаемый вспучиванием под действием фторированных парниковых газов.

• Если холодильник залит водой, немедленно отключите питание и обратитесь в ближайший сервисный центр.

ОСТОРОЖНО! ИНСТРУКЦИИ ПО ОЧИСТКЕ И ОБСЛУЖИВАНИЮ

• Не распыляйте воду прямо внутри холодильника и на его внешнюю поверхность.
- Может произойти пожар или поражение электрическим током.
- Не распыляйте воспламеняющиеся вещества вблизи холодильника.
- В противном случае существует риск взрыва или пожара.
- Не распыляйте чистящие средства прямо на дисплей.
- Напечатанные на нем буквы могут стереться.

• Удаляйте загрязнение и пыль со штырьков вилки. При чистке вилки не используйте мокрую или влажную ткань; удаляйте загрязнения и пыль.
- В противном случае существует риск возгорания или поражения электрическим током.

• Перед чисткой или обслуживанием холодильника необходимо отключать его от розетки.

ВНИМАНИЕ! МЕРЫ ПРЕДОСТОРОЖНОСТИ ПРИ УТИЛИЗАЦИИ

• Перед утилизацией устройства убедитесь, что ни одна из трубок, расположенных на задней его части, не имеет повреждений.
- В качестве хладагента используется R600a или R134a. Чтобы узнать, какой хладагент используется в холодильнике, сверьтесь с этикеткой компрессора на задней части корпуса устройства или с паспортной табличкой внутри холодильника. Если устройство содержит огнеопасный газ (хладагент R600a), обратитесь в местные уполномоченные органы за инструкциями по безопасной утилизации холодильника. В изоляционном материале содержится циклопентан. Газы, при помощи которых надувается изоляционный материал, требуют особой утилизации. За сведениями по экологически безопасной утилизации таких газов обратитесь в местные органы власти. Перед утилизацией холодильника убедитесь, что ни одна из трубок, расположенных на задней его части, не имеет повреждений. Трубки следует утилизировать на открытой местности.
- Хладагент изобутан (R600a) является безопасным для окружающей среды природным газом, но он легко воспламеняется. При транспортировке и установке устройства необходимо соблюдать осторожность, чтобы не нарушить циркуляцию хладагента.
- При утилизации данного холодильника (как и любого другого) снимите дверцы и уплотнители дверцы, чтобы дети или домашние животные случайно не оказались заблокированными внутри. Не вытаскивайте из холодильника полки, чтобы дети не смогли в него залезть. Не позволяйте им играть со старым устройством.
- Утилизируйте упаковку безвредным для окружающей среды способом.

DA99-03236L(0.1).indb 5 2011.2.24 12:5:45 PM

ДОПОЛНИТЕЛЬНЫЕ СОВЕТЫ ПО ПРАВИЛЬНОМУ ИСПОЛЬЗОВАНИЮ

• В случае отключения электроэнергии обратитесь в местный офис энергетической компании и узнайте, сколько продлятся ремонтные работы.

- Большинство перерывов в энергоснабжении длятся не более одного-двух часов и не влияют на работу холодильника. Тем не менее во время выключения питания старайтесь пользоваться холодильником как можно реже.
- В случае если устранение сбоя питания займет более 24 часов, извлеките все замороженные продукты из морозильной камеры.

• Если в комплект холодильника входят ключи, их необходимо хранить в недоступном для детей месте подальше от самого холодильника.
• Если устройство долго находится в помещении с температурой ниже минимального значения диапазона рабочей температуры, оно может работать нестабильно (внутренняя температура может быть слишком высокой).
• Не храните продукты, которые быстро портятся при низких температурах (например, бананы, дыни).
• Повышение температуры в процессе разморозки соответствует требованиям стандарта ISO. Чтобы избежать нежелательного повышения температуры замороженных продуктов в процессе разморозки устройства, заверните каждый из них в несколько слоев газетной бумаги.
• Любое повышение температуры замороженных продуктов в процессе разморозки сокращает срок хранения таких продуктов.

Советы по экономии электроэнергии

- Установите холодильник в прохладной сухой комнате с достаточной вентияцией. Обеспечьте, чтобы на него не пад ал прямой солнечный свет и никогда не устанавливайте его рядом с прямым источником тепла (например, батареей отопления).
- Никогда не загораживайте на холодильнике никакие отверстия или решетки.
- Дайте теплой пище остыть до комнатной температуры перед тем, как ставить ее в холодильник.
- Кладите в холодильную камеру замороженные продукты, которые вы хотите оттаять. В этом случае вы можете использовать низкие температуры замороженных продуктов дла охлаждения продуктов в холод ильной камере.
- Не держите дверцу холодильника открытой слишком долго, когда кладете в него продукты или вынимаете их. Чем на меньшее время открывается дверца, тем меньше льда образуется в морозильной камере.
- Регулярно очищайте заднюю панель холодильника. Пыль увеличивает энергопотребление.
- Не устанавливайте температуру ниже необходимого уровня.
- У основания холодильника и у задней панели должно быть достаточно места для циркуляции воздуха. Не перекрывайте вентиляционные отверстия.
- При установке холодильника оставьте зазоры справа, слева, сзади и сверху. Это позволит вам снизить энергопотребление и, соответственно, сумму счетов за электричество.

Оглавление

УСТАНОВКА И НАСТРОЙКА ХОЛОДИЛЬНИКА 7

ИСПОЛЬЗОВАНИЕ ХОЛОДИЛЬНИКА 9

УСТРАНЕНИЕ НЕИСПРАВНОСТЕЙ 10

РИСУНОК 12

DA99-03236L(0.1).indb 6 2011.2.24 12:5:45 PM

Установка и настройка холодильника

ПОДГОТОВКА К УСТАНОВКЕ ХОЛОДИЛЬНИКА

Благодарим вас за покупку холодильника Samsung. Надеемся, что вы останетесь довольны множеством современных функций и особенностей данного устройства.

- Допускается эксплуатация только надлежащим образом установленного холодильника.
- Используйте это устройство только для целей, описанных в настоящем руководстве.
- Любой ремонт данного устройства должен выполняться квалифицированными специалистами.
- Утилизируйте упаковку безвредным для окружающей среды способом.

Выбор наилучшего местоположения холодильника (Рисунок ❶)

- Не ставьте холодильник в зоне действия прямых солнечных лучей.
- Поверхность пола в месте установки должна быть ровной.
- Обеспечьте достаточное пространство для дверцы холодильника.
- Обеспечьте достаточное пространство для свободной циркуляции воздуха внутренней системы охлаждения. При недостаточном пространстве внутренняя система охлаждения может работать неправильно.
- Обеспечить свободное перемещение устройства для обслуживания и ремонта.

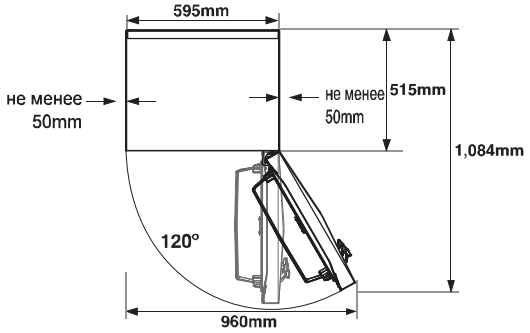

• Высота устройства может различаться в зависимости от модели.

- Устанавливайте холодильник так, чтобы справа, слева, сзади и сверху оставалось свободное пространство. Это поможет сэкономить электроэнергию и снизить соответствующие расходы.
- Не устанавливайте холодильник в помещении с температурой ниже 10 °C.

ОСТОРОЖНО! При установке и обслуживании холодильника или чистке пространства за ним аккуратно переместите его на открытое место, а затем верните обратно. Убедитесь, что пол в помещении способен выдержать вес холодильника, заполненного продуктами питания.

ВНИМАНИЕ! ПЕРЕНАВЕШИВАНИЕ ДВЕРЕЦ ХОЛОДИЛЬНИКА

Перед перенавешиванием дверец убедитесь, что холодильник отключен от сети. Если данное действие выполняется отделом послепродажного обслуживания, оно не считается гарантийным ремонтом.

Необходимые инструменты

Не входят в комплект			
			
Отвертка (+)	Плоская отвертка (-)	Гаечный ключ на 11мм (для оси петли)	Универсальный гаечный ключ на 3/16 дюйма (для средней петли)

1. Снимите крышку петли с верхней части дверцы холодильной камеры с помощью плоской отвертки. (Рисунок ❷)

2. Удалите два винта на верхней передней крышке холодильника. (Рисунок ❸)

3. Осторожно приподняв дверцу холодильной камеры точно вверх, снимите ее со средней петли(A). (Рисунок ❹)

ОСТОРОЖНО! Дверца холодильной камеры тяжелая. Снимайте ее осторожно во избежание травм.

4. Разберите среднюю петлю(A), удалив два болта. (Рисунок ❺)

5. Осторожно приподняв дверцу морозильной камеры точно вверх, снимите ее с нижней петли(A). (Рисунок ❻)

ОСТОРОЖНО! Дверца морозильной камеры тяжелая. Снимайте ее осторожно во избежание травм.

DA99-03236L(0.1).indb 7 2011.2.24 12:5:53 PM

6. Открутите передние ножки и 2 винта на нижней петле. (Рисунок 7)

ОСТОРОЖНО! Перед снятием нижней петли снимите ножку.

7. Измените положение оси нижней петли. Удалите винт с автоматической направляющей(A) и удалите ось нижней петли с помощью 11-миллиметрового гаечного ключа. Прикрепите ось нижней петли(B) к левой стороне и установите автоматическую направляющую на место противоположной стороной. (Рисунок 8)

8. Прикрепите нижнюю петлю на нижней левой стороне холодильника, где располагались два винта, удаленные в шаге 8. Вверните оставшийся болт в отверстие на нижней правой стороне холодильника для использования в дальнейшем. (Рисунок 9)

9. Переставьте заглушки отверстий средней петли(A) с левой стороны на правую. (Рисунок 10)

10. Удалите винт с нижней правой стороны дверцы морозильной камеры. Переставьте ограничитель дверцы(A), втулку петли(B) и кронштейн с правой стороны на левую. (Рисунок 11)

11. Переставьте втулку петли(A) и заглушку втулки(B) на верхнюю часть дверцы холодильника. (Рисунок 12)

12. Осторожно установите дверцу морозильной камеры на место. (Рисунок 13)

13. Прикрепите среднюю петлю двумя болтами с левой стороны. (Рисунок 14)

14. Удалите винт с нижней правой стороны дверцы холодильной камеры. Переставьте ограничитель дверцы(A), втулку петли(B) и кронштейн с правой стороны на левую. (Рисунок 15)

15. С помощью 11-миллиметрового гаечного ключа отсоедините ось верхней петли. Переверните верхнюю петлю и установите на место ось верхней петли. (Рисунок 16)

16. Прикрепите верхнюю петлю в сборе с левой стороны дверцы холодильной камеры. (Рисунок 17)

17. Осторожно установите дверцу холодильной камеры на место. Затем затяните три болта, чтобы закрепить верхнюю петлю. (Рисунок 18)

- Перед установкой дверцы холодильной камеры на место переставьте дверную ручку типа B.
- При использовании дверной ручки типа a сначала следует перенавесить дверцу, а затем переставить дверную ручку.

18. Прикрепите дверцу холодильной камеры к верхней части холодильника. (Рисунок 19)

19. Переставьте на другую сторону заглушку дверцы наверху дверцы холодильной камеры. (Рисунок 20)

Убедитесь, что красная пленка на проводах расположена на конце крышки верхней левой петли.

20. Переставьте на другую сторону заглушку крышки дисплея. (Рисунок 21)

- После перенавешивания дверец убедитесь, что уплотнители холодильной и морозильной камер плотно прилегают к дверцам. В противном случае может повыситься уровень шума или образоваться конденсат, что отрицательно повлияет на работу холодильника.

21. Снимите защитное покрытие ручки и удалите винты, прикрепите заглушки и ручку на правой стороне дверцы. (Убедитесь, что заглушки установлены.) (Рисунок 22)

ВЫРАВНИВАНИЕ ХОЛОДИЛЬНИКА

Если переднюю часть устройства расположить немного выше задней, открывать и закрывать дверцу будет значительно легче. Поворачивайте регулировочные ножки по часовой стрелке, чтобы увеличить, и против часовой стрелки, чтобы уменьшить высоту. (Рисунок 23)

Случай 1) устройство имеет левый наклон.

- Поворачивайте левую регулировочную ножку в направлении стрелки до тех пор, пока устройство не выровняется.

Случай 2) устройство имеет правый наклон.

- Поворачивайте правую регулировочную ножку в направлении стрелки до тех пор, пока устройство не выровняется.

DA99-03236L(0.1).indb 8 2011.2.24 12:5:55 PM

Использование холодильника

ЗНАКОМСТВО С ПАНЕЛЬЮ УПРАВЛЕНИЯ

<ТИП A> (РИСУНОК 24)

1	Холодильная камера	Можно установить требуемую температуру холодильной камеры в диапазоне от 1 °C до до 6 °C.
2	Power on	Индикатор загорается при включении устройства.
3	Power Cool	Индикатор загорается при включении функции мощного охлаждения.
4	Temp. Alarm	Индикатор загорается, если температура внутри устройства не соответствует норме.
5	Power Cool	Устройство перейдет в режим мощного охлаждения на 150 минут.

<ТИП B> (РИСУНОК 31)

1	POWER ON/OFF	Эта кнопка предназначена для включения и выключения питания.
2	Temp. Alarm	Индикатор загорается, если температура внутри холодильника не соответствует норме.
3	Индикаторы	Существует пять температурных режимов, каждому из которых соответствует индикатор. Если горят все индикаторы, значит, выбрана самая холодная температура.
4	Power Cool	Устройство на 150 минут перейдет в режим мощного охлаждения.
5	TEMP	Можно установить для холодильной камеры температуру в диапазоне от Cold (5 °C) до Colder (1 °C). Изначально задана средняя температура.

При первом включении устройства оно перейдет в режим мощного охлаждения на 180 минут.

Если требуется заморозить большой объем продуктов, включите режим Power Cool (Сильная заморозка).

Чтобы достичь наибольшей эффективности энергопотребления, оставьте все полки, ящики и контейнеры в исходном положении (см. рис. выше). (Рисунок 30)

ХРАНЕНИЕ ПРОДУКТОВ

Чтобы освободить дополнительное пространство, можно убрать все ящики, кроме нижнего (см. рис.). Это не влияет на температурные и механические характеристики. Указанный объем отделения для хранения замороженной еды рассчитан без этих ящиков. (Рисунок 25)

ВНИМАНИЕ! Не касайтесь испарителя влажными руками.

- Можно ставить продукты на полки морозильной камеры. (Рисунок 26)

ИЗВЛЕЧЕНИЕ ВНУТРЕННИХ ЧАСТЕЙ

Полки

аккуратно приподнимите полки двумя руками и потяните на себя.
(Стеклянная полка/складная полка) (Рисунок 27)

Дверные ограждения

Чтобы снять дверные ограждения, крепко захватите их двумя руками и приподнимите. (Рисунок 28)

Выдвижные ящики

Чтобы вытащить ящики, полностью выдвиньте их и приподнимите. (Выдвижной ящик Fresh Safe, ящик Cool Select Zone, ящик зоны охлаждения, ящики для заморозки) (Рисунок 29)

ВНИМАНИЕ! Не используйте при чистке бензол, растворитель или средство Clorox™. Эти средства могут привести к повреждению поверхности устройства или создать опасность возгорания.

ОСТОРОЖНО! Чтобы очистить резиновый уплотнитель, его можно снять. Убедитесь, что резиновый уплотнитель правильно установлен на место, в противном случае это может негативно отразиться на работе холодильника.

ОСТОРОЖНО! Не распыляйте воду на холодильник, если он включен в сеть — это может привести к поражению электрическим током. Не используйте при чистке бензоловый растворитель или автомобильное моющее средство — это может привести к возгоранию.

DA99-03236L(0.1).indb 9 2011.2.24 12:5:55 PM

Устранение неисправностей

ПРОБЛЕМА	ДЕЙСТВИЯ
Устройство совсем не работает или температура слишком высока.	• Проверьте правильность включения сетевой вилки. • Проверьте, правильная ли температура установлена на передней панели. • Проверьте, не находится ли устройство в зоне действия прямых солнечных лучей или вблизи источника тепла. • Проверьте, не стоит ли устройство слишком близко к стене.
Продукты в холодильнике замораживаются.	• Проверьте, не установлена ли на передней панели самая низкая температура. • Проверьте, не слишком ли низкая температура в помещении.
Во время работы появляются необычные звуки.	• Убедитесь, что устройство установлено на прочной и ровной поверхности. • Проверьте, не стоит ли устройство слишком близко к стене. • Проверьте, не попали ли инородные тела за устройство или под него. • Проверьте, не является ли компрессор источником шума. • Тикающий звук появляется при сжатии или расширении различных частей устройства.
Передние углы и стороны устройства теплые, и на них начинает появляться конденсат.	• Для предотвращения появления конденсата на передних углах устройства установлены теплостойкие трубки. В условиях высокой внешней температуры они не всегда эффективны. Тем не менее в этом нет ничего необычного. • Когда влага, содержащаяся в воздухе, контактирует с охлажденной поверхностью, появляется конденсат.
В устройстве раздается звук журчащей жидкости.	• Это хладагент, охлаждающий внутреннее пространство устройства .
Внутри устройства ощущается неприятный запах.	• Проверьте, нет ли в холодильнике испорченных продуктов. • Убедитесь, что продукты со специфическим запахом, такие как рыба, плотно завернуты. • Периодически очищайте холодильник и удаляйте испорченные или подозрительные по качеству продукты.
На стенках устройства образовалась наледь.	• Проверьте, не заблокированы ли вентиляционные отверстия хранящимися продуктами. • Разложите продукты так, чтобы они не мешали вентиляции устройства. • Проверьте, плотно ли закрыта дверца.
На внутренних стенках устройства и на хранимых в нем овощах появляется конденсат.	• Это происходит, если в устройстве хранятся продукты с высоким содержанием жидкости без надлежащей обертки либо дверца была слишком долго открыта. • Храните продукты в обертке или герметичных контейнерах.

DA99-03236L(0.1).indb 10 2011.2.24 12:5:56 PM

memo

Ограничения по температуре окружающей среды

Данное устройство предназначено для работы при температуре окружающей среды в соответствии с температурным классом, указанным на паспортной табличке.

Класс	Символ	Температура окружающего воздуха (°C)
Расширенный умеренный	SN	от 10 до 32 выше нуля
Умеренный	N	от 16 до 32 выше нуля
Субтропический	ST	от 16 до 38 выше нуля
Тропический	T	от 16 до 43 выше нуля

На внутреннюю температуру могут оказывать влияние такие факторы, как местоположение холодильника/морозильной камеры, температура окружающей среды и частота открывания дверцы. Настройте температуру так, чтобы компенсировать действие данных факторов.

Russia



Правильная утилизация отработавшего свой срок изделия (Отработавшее свой срок электрическое и электронное оборудование)

(Применима только в Европейском Союзе или других странах Европы, использующих системы раздельного сбора отходов)

Приведенная слева маркировка, имеющаяся на изделии или в прилагаемой к нему документации, указывает на то, что по окончании срока службы изделия оно не должно выбрасыватвся вместе с другими бытовыми отходами.
Для продотвращения возможного ущерба окружающей среде или здоровью людей из -за неконтролируемой утилизации отходов, отделите это изделие от другого бытового мусора и сдайте его в повторную иереработку, чтобы способствовать обоснованному повторному использованию материальных ресурсов. Бытовые пользователи должны обратиться либо в магазин, в котором они покупали данное изделие, либо в местные органы власти за более подробной информацией о том, куда и как они могут сдать это изделие для его безопасной для окружающей среды повторной переработки. Корпоративные пользователи должны обратиться к своему поставщику и проверить условия, содержащиеся в договоре купли -продажи. При утилизации это изделие не должно выбрасываться совместно с другими отжодами коммерческой деятельности.

В целях популяризации идеи повторного использования материалов данное руководство было напечатано на переработанной бумаге.

RL43T*/RL39T*
RL29T*/RL23T*
RL43TJ*/RL39TJ*





Ledusskapja
lietošanas pamācība

Latviešu

Iztēlojies iespējas

Paldies, ka iegādājāties firmas SAMSUNG preci. Lai saņemtu pilna servisa pakalpojumus, lūdzu, reģistrējiet savu produktu interneta vietnē:

www.samsung.com/register

SAMSUNG

Savrupstāvoša ierīce

DA99-03236L(0.1).indb 1 2011.2.24 12:5:57 PM

DROŠĪBAS INFORMĀCIJA

- Pirms ierīces izmantošanas, lūdzam rūpīgi izlasīt šo rokasgrāmatu un glabāt to drošā vietā ierīces tuvumā, lai turpmāk vajadzības gadījumā varētu ieskatīties tajā.
- Izmantojiet šo ierīci tikai nolūkam, kas aprakstīts šajā lietotāja rokasgrāmatā. Šo ierīci nevar izmantot personas (tai skaitā bērni) ar fiziskiem, maņu vai garīgiem traucējumiem vai ar nepietiekamu pieredzi un zināšanām, kamēr par viņu drošību atbildīgā persona nav īpaši viņus apmācījusi izmantot šo ierīci.
- Brīdinājumos un svarīgās drošības instrukcijās, kas sniegtas šajā rokasgrāmatā, nav apskatīti visi iespējamie apstākļi un situācijas. Jūsu pienākums ir vadīties pēc veselā saprāta un ievērot piesardzību, uzstādot ierīci, veicot tai apkopi un izmantojot to.
- Tā kā šīs lietošanas instrukcijas attiecas uz vairākiem modeļiem, dažas jūsu ledusskapja īpašības var nedaudz atšķirties no šajā rokasgrāmatā aprakstītajām un, iespējams, ne visas brīdinājuma zīmes ir piemērotas. Ja jums ir jautājumi vai bažas, sazinieties ar tuvāko servisa centru vai meklējiet palīdzību un informāciju tiešsaistē, vietnē www.samsung.com.

Svarīgi drošības simboli un piesardzības pasākumi :

BRĪDINĀJUMS	Risks vai nedroša lietošana, kā rezultātā iespējamas **smagas traumas vai nāve.**
UZMANĪBU	Risks vai nedroša lietošana, kā rezultātā iespējamas **vieglas traumas vai īpašuma bojājumi.**

	NEMĒĢINĀT.
	NEIZJAUKT.
	NEPIESKARTIES.
	Rūpīgi ievērot norādījumus.
	Atvienot elektrības kontaktdakšu no sienas kontaktligzdas.
	Pārliecinieties, vai ierīce ir iezemēta, lai izvairītos no elektriskās strāvas trieciena.
	Zvanīt uz apkalpošanas centru, lai saņemtu palīdzību.
	Piezīme.

Šo brīdinājuma zīmju nolūks ir nepieļaut ievainojumus jums vai citām personām. Lūdzu, rūpīgi tās ievērojiet.
Pēc šīs nodaļas izlasīšanas, nolieciet instrukcijas drošā vietā, lai vajadzības gadījumā tās varētu izmantot.

CE INFORMĀCIJA

Šim produktam ir jāatbilst Zemas voltāžas direktīvai (2006/95/EK), Elektromagnētiskās saderības direktīvai (2004/108/EK) un Eko-dizaina direktīvai (2009/125/EK), kas ir jāīsteno saskaņā ar Eiropas Savienības noteikumiem (EK) Nr. 643/2009.

BRĪDINĀJUMS STINGRA BRĪDINĀJUMA ZĪMES TRANSPORTĒŠANAI UN UZSTĀDĪŠANAS VIETAI

- Transportējot un uzstādot ierīci, jāuzmanās, lai nesabojātu nekādas dzesēšanas kontūra daļas.

- Aukstumaģents, kas izšļācas no caurulēm, var aizdegties vai savainot acis.
  Ja tiek konstatēta noplūde, izvairieties no atklātas liesmas vai iespējamiem aizdegšanās avotiem un vairākas minūtes vēdiniet telpu, kurā atrodas ierīce.
- Lai izvairītos no viegli uzliesmojoša gāzes un gaisa sajaukuma rašanās, ja dzesēšanas kontūrā rodas noplūde, telpas izmēram, kurā var novietot ierīci, jābūt atkarīgam no izmantotā aukstumaģenta daudzuma.
- Nekad neieslēdziet ierīci, ja tai ir bojājuma pazīmes. Ja radušās šaubas, apspriedieties ar izplatītāju. Telpas izmēram, kurā tiks novietots ledusskapis, jābūt 1m³ uz katriem 8 g R600a aukstumaģenta, kas atrodas ierīcē. Jūsu konkrētajā ierīcē esošā aukstumaģenta daudzums ir norādīts uz identifikācijas plāksnes ierīces iekšpusē.

DA99-03236L(0.1).indb 2 2011.2.24 12:5:58 PM

BRĪDINĀJUMS STINGRA BRĪDINĀJUMA ZĪMES UZSTĀDĪŠANAI

• Neuzstādiet ledusskapi mitrā vietā, kā arī vietās, kur tas var saskarties ar ūdeni.
- Bojātas elektrisko detaļu izolācijas vietas var izraisīt elektriskās strāvas triecienu vai aizdegšanos.

• Nenovietojiet šo ledusskapi tiešā saules gaismā un nepakļaujiet karstumam no plītīm, telpu sildītājiem vai citām ierīcēm.

• Nepievienojiet vienam universālajam barošanas panelim vairākas ierīces.
Ledusskapim vienmēr jābūt pievienotam savam atsevišķajam barošanas avotam, kuram ir nominālais spriegums, kas atbilst nominālu plāksnītei.
- Tādējādi tiek nodrošināta optimāla darbība un novērsta iekšējās elektroinstalācijas shēmu pārslodze, kas var radīt ugunsbīstamību pārkarsušu vadu dēļ.

• Ja sienas kontaktligzda nav cieši piestiprināta, nepievienojiet elektrības kontaktdakšu.
- Pastāv elektriskās strāvas trieciena vai aizdegšanās risks.

• Neizmantojiet vadu, ja tas ir ieplaisājis vai nobrāzts.

• Neizmantojiet ledusskapja tuvumā aerosolus.
- Izmantojot ledusskapja tuvumā aerosolus, var izraisīt sprādzienu vai aizdegšanos.

• Šis ledusskapi kārtīgi jāuzstāda un jānovieto saskaņā ar rokasgrāmatu, pirms to var izmantot.

• Pievienojiet elektrības kontaktdakšu pareizā stāvoklī, lai vads nokarātos uz leju.
- Ja pievienosit elektrības kontaktdakšu otrādi, vads var tikt noslēgts un izraisīt aizdegšanos vai elektriskās strāvas triecienu.

• Gādājiet, lai elektrības kontaktdakšu nesaspiež vai nesabojā ledusskapja aizmugurē.

• Pārvietojot ledusskapi, uzmanieties, lai ar to nenospiestu vai nesabojātu strāvas vadu.
- Tas rada ugunsbīstamību.

• Ierīce jānovieto tā, lai pēc uzstādīšanas varētu piekļūt kontaktdakšai.

• Ledusskapis ir jāiezemē.
- Ledusskapis jāiezemē, lai novērstu elektrības noplūdes vai strāvas triecienus, ko izraisa ledusskapja strāvas noplūde.

• Nekad iezemēšanai neizmantojiet gāzes caurules, telekomunikāciju vadus vai citus iespējamos zibens uztvērējus.
- Nepareiza zemēšanas spraudņa izmantošana var izraisīt elektriskās strāvas triecienu.

• Ja strāvas vads ir bojāts, nekavējoties nomainiet to, iegādājoties no ražotāja vai ražotāja servisa aģenta.

• Ledusskapja drošinātāja maiņa jāuztic kvalificētam tehniķim vai servisa uzņēmumam.
- Pretējā gadījumā var gūt elektriskās strāvas triecienu vai traumas.

UZMANĪBU PIESARDZĪBAS ZĪMES UZSTĀDĪŠANAI

• Neaizsedziet ventilācijas atveri ierīces korpusā vai montāžas struktūru.

• Pēc uzstādīšanas ļaujiet ierīcei stāvēt 2 stundas.

BRĪDINĀJUMS STINGRA BRĪDINĀJUMA ZĪMES IZMANTOŠANAI

• Nepievienojiet elektrības kontaktdakšu ar slapjām rokām.

• Nenovietojiet uz ierīces nekādus priekšmetus.
- Atverot vai aizverot durvis, var izkrist priekšmeti un radīt traumas un/vai materiālus bojājumus.

• Neievietojiet rokas apakšējā nodalījumā zem ierīces.
- Asas malas var radīt traumas.

• Neļaujiet bērniem kāpt uz atvilktnes vāka.
- Tas var salūzt un radīt paslīdēšanas risku.

• Nepārpildiet ledusskapi ar ēdienu.
- Atverot durvis, var izkrist priekšmeti un radīt traumas vai materiālus bojājumus.

• Nelieciet ledusskapī ātri iztvaikojošas vai uzliesmojošas vielas, piemēram, benzīnu, atšķaidītāju, spirtu, ēteri vai sašķidrinātu naftas gāzi.
- Šādu izstrādājumu glabāšana tajā var izraisīt sprādzienu.

BRĪDINĀJUMS STINGRA BRĪDINĀJUMA ZĪMES IZMANTOŠANAI (TURPINĀJUMS)

• Nenovietojiet uz ledusskapja priekšmetus, kas ir pildīti ar ūdeni.
- Ūdenim izlīstot, pastāv aizdegšanās vai elektriskās strāvas trieciena risks.

DA99-03236L(0.1).indb 3 2011.2.24 12:5:58 PM

• Neļaujiet bērniem šūpoties durvīs.
- Pretējā gadījumā iespējamas nopietnas traumas.
• Bez vajadzības neatstājiet vaļā ledusskapja durvis un neļaujiet bērniem iekāpt ledusskapī.
- Pastāv risks, ka bērns tiks iesprostots ierīcē un gūs nopietnas traumas zemās temperatūras dēļ.
• Nelieciet ledusskapī farmaceitiskus izstrādājumus vai zinātnisko materiālu, kas ir jutīgs pret zemu temperatūru, kā arī citus pret zemu temperatūru jutīgus izstrādājumus.
- Ledusskapī nedrīkst glabāt produktus, kuriem ir noteikta stingra termoregulācija.
• Nelieciet ledusskapī, kā arī neizmantojiet tajā elektriskas ierīces, ja vien tās nav ieteicis ražotājs.
• Neizmantojiet fēnu ledusskapja iekšpuses žāvēšanai. Neievietojiet ledusskapī aizdegtu sveci nepatīkamas smakas likvidēšanai.
- Tas var izraisīt elektriskās strāvas triecienu vai aizdegšanos.
• Nepieskarieties saldētavas iekšsienām vai produktiem, kas glabājas saldētavā, ar slapjām rokām.
- Šādi iespējams gūt apsaldējumus.
• Neizmantojiet mehāniskas ierīces vai citus līdzekļus, lai paātrinātu atkausēšanas procesu, izņemot ražotāja ieteiktos.
• Nesabojājiet aukstumaģenta cirkulācijas shēmu.

• Šis izstrādājums ir paredzēts tikai pārtikas glabāšanai mājas vidē.
• Pudeles jāsavieto cieši kopā, lai tās neizkristu.
• Ja tiek konstatēta gāzes noplūde, izvairieties no atklātas liesmas vai iespējamiem aizdegšanās avotiem un vairākas minūtes vēdiniet telpu, kurā atrodas ierīce.
• Izmantojiet tikai ražotāja vai servisa aģentu nodrošinātās LED spuldzes.
• Jānodrošina, lai ar ierīci nevarētu rotaļāties un tajā nevarētu iekāpt mazi bērni.

• Nemēģiniet pats izjaukt vai remontēt ledusskapi.
- Jūs riskētu izraisīt aizdegšanos, darbības traucējumus un/vai traumas. Darbības traucējumu gadījumā, lūdzu, sazinieties ar servisa pārstāvjiem.

• Ja ierīce rada savādu troksni, deguma smaku vai dūmus, nekavējoties atvienojiet elektrības kontaktdakšu un sazinieties ar tuvāko servisa centru.
- Pretējā gadījumā pastāv elektriskās strāvas trieciena vai aizdegšanās risks.
Neaizsedziet ventilācijas atveri ierīces korpusā vai montāžas struktūru.
• Ja ledusskapī ir putekļi vai ūdens, atvienojiet elektrības kontaktdakšu un sazinieties ar savu Samsung Electronics servisa centru.
- Pastāv aizdegšanās risks.
• LED spuldzes nomaiņa
Ja izdegusi iekšējā vai ārējā LED spuldze, lūdzu, sazinieties ar servisa pārstāvjiem.
• Neuzstādiet šo ierīci mitrā, eļļainā vai putekļainā vietā, vai vietā, kas pakļauta tiešiem saules stariem un ūdenim (lietus lāsēm).
• Neuzstādiet šo ierīci vietās, kur var notikt gāzes noplūdes.
- Tas var izraisīt elektriskās strāvas triecienu vai aizdegšanos.
• Pievienojiet elektrības kontaktdakšu sienas kontaktligzdai pareizajā virzienā, lai vads būtu pavērsts grīdas virzienā.
- Ja jūs pievienosiet elektrības kontaktdakšu sienas kontaktligzdai pretējā virzienā, kabeļa elektriskie vadi var tikt bojāti un tas var izraisīt elektriskās strāvas triecienu vai aizdegšanos.
• Uzstādiet savu ierīci uz līdzenas un cietas grīdas, kas var noturēt tās svaru.
- Pretējā gadījumā tas var izraisīt nenormālas vibrācijas, troksni vai produkta problēmas.

UZMANĪBU PIESARDZĪBAS ZĪMES IZMANTOŠANAI

• Lai nodrošinātu optimālu izstrādājuma darbību,
- Nenovietojiet produktus pārāk tuvu ierīces dziļākajai sienai, jo tie var traucēt brīvai gaisa cirkulācijai ledusskapja nodalījumā.
- Pirms liekat produktus ledusskapī, kārtīgi tos ietiniet vai ielieciet gaisa necaurlaidīgā iepakojumā.
• Nelieciet saldētavā gāzētus vai dzirkstošus dzērienus. Nelieciet saldētavā pudeles vai stikla traukus.
- Saturam sasalstot, stikls var saplīst, radot traumas un īpašuma bojājumus.
• Nemainiet ledusskapja funkcionalitāti un nemodificējiet to.

DA99-03236L(0.1).indb 4 2011.2.24 12:5:59 PM

- Izmaiņas vai modifikācijas var izraisīt traumas un/vai īpašuma bojājumus. Trešo pušu veiktas izmaiņas vai modifikācijas šai ierīcei, netiek segtas saskaņā ar Samsung garantijas servisu, nedz arī Samsung atbild par drošības problēmām un bojājumiem, kas radušies trešo pušu veiktu modifikāciju rezultātā.

• Lūdzu, ievērojiet sasaldētu produktu maksimālo glabāšanas laiku un derīguma termiņus.

• Ja ledusskapi atvieno no barošanas avota, vismaz piecas minūtes jāuzgaida, pirms to atkal pievienojat.

• Ja būsit prombūtnē ilgāk nekā trīs nedēļas vai ledusskapis netiks izmantots ilgāku laiku, jums tas ir jāiztukšo, jāiztīra un jāatvieno elektrības kontaktdakša. Uzslaukiet tā iekšpusē uzkrājušos mitrumu un atstājiet tā durvis atvērtas.

- Pretēja gadījumā tajā var rasties smakas un pelējums.
- Izolācijas bojājumi var izraisīt aizdegšanos.

• Nav nepieciešams atvienot ledusskapi no enerģijas avota, ja būsiet prom mazāk par 3 nedēļām. Izņemiet no ledusskapja visu pārtiku, ja dodaties prom uz 3 nedēļām un ilgāk. Atslēdziet ledusskapi, iztīriet, noskalojiet un izsusiniet to.

• Šis ledusskapis satur Kioto protokolā ietvertās siltumnīcas efektu radošas flora gāzes. Putuplasts uzpūsts ar siltumnīcas efektu radošām flora gāzēm.

• Ja ierīce tiek applūdināta, nekavējoties atvienojiet barošanu un sazinieties ar tuvāko servisa centru.

UZMANĪBU PIESARDZĪBAS ZĪMES TĪRĪŠANAI UN APKOPEI

• Neizsmidziniet ūdeni ledusskapja iekšpusē vai uz tā korpusa.

- Pastāv aizdegšanās vai elektriskās strāvas trieciena risks.

• Neizsmidziniet ledusskapja tuvumā viegli uzliesmojošu gāzi.

- Pastāv sprādziena vai aizdegšanās risks.

• Neizsmidziniet uz displeja tīrīšanas līdzekļus.

- No displeja var nonākt drukātie burti.

• Notīriet no kontaktdakšas kontaktiem svešķermeņus vai putekļus. Tīrot kontaktdakšu, notīrot no tās kontaktiem svešķermeņus vai putekļus, nekad neizmantojiet slapju vai mitru lupatiņu.

- Pretējā gadījumā pastāv aizdegšanās vai elektriskās strāvas trieciena risks.

• Pirms veicat tīrīšanas un apkopes darbus, atvienojiet ledusskapi no strāvas.

BRĪDINĀJUMS STINGRA BRĪDINĀJUMA ZĪMES IZSTRĀDĀJUMA IZNĪCINĀŠANAI

• Pirms iznīcināšanas pārliecinieties, vai neviena no caurulēm ierīces aizmugurē nav bojāta.

• Kā aukstumaģents tiek izmantots R600a vai R134a. Apskatiet kompresora plāksnīti ierīces aizmugurē vai nominālu plāksnīti ledusskapja iekšpusē, lai uzzinātu, kāds aukstumaģents tiek izmantots jūsu ledusskapī. Ja šis izstrādājums satur viegli uzliesmojošu gāzi (aukstumaģents R600a), sazinieties ar vietējo pašvaldību, lai uzzinātu par drošu šī izstrādājuma iznīcināšanu. Kā izolācijas putu aģents tiek izmantota ciklopentāna gāze. Gāzēm izolācijas materiālā ir nepieciešama īpaša iznīcināšanas procedūra. Lūdzu, sazinieties ar vietējo pašvaldību, lai uzzinātu par videi nekaitīgu šī izstrādājuma iznīcināšanu.
Pirms iznīcināšanas pārliecinieties, vai neviena no caurulēm ierīču aizmugurē nav bojāta. Caurules tiks salauztas atklātā vietā.

• Ja ierīce satur izobutāna aukstumaģentu (R600a), ar vidi saderīgu dabasgāzi, kura tomēr ir degoša.
Transportējot un uzstādot ierīci, jāuzmanās, lai nesabojātu dzesēšanas kontūra daļas.

• Iznīcinot šo izstrādājumu vai citus ledusskapjus, jānoņem durvis, durvju stiprinājumus, durvju fiksators, lai iekšpusē nevarētu tikt iesprostoti mazi bērni vai dzīvnieki. Atstājiet plauktus vietā, lai bērni nevarētu viegli iekļūt ledusskapī.
Jānodrošina, lai ar nolietoto ierīci nevarētu rotaļāties mazi bērni.

• Lūdzu, atbrīvojieties no šī izstrādājuma iepakojuma materiāliem videi nekaitīgā veidā.

DA99-03236L(0.1).indb 5 2011.2.24 12:5:59 PM

CITI PADOMI PAREIZAI IZMANTOŠANAI

• Elektroapgādes traucējumu gadījumā sazvaniet savas elektroenerģijas kompānijas vietējo biroju un pavaicājiet, kad tie tiks novērsti.

- Lielākoties elektroapgādes traucējumi, kas tiek novērsti stundas vai divu stundu laikā, neietekmēs ledusskapja temperatūru. Tomēr, kad nav strāvas, pēc iespējas retāk jāatver durvis.
- Ja strāvas nav ilgāk nekā 24 stundas, izņemiet visus sasaldētos produktus.

• Ja ledusskapja komplektā ir atslēgas, tās jāglabā bērniem nesasniedzamā vietā, nevis ierīces tuvumā.

• Ierīce var nedarboties vienmērīgi (iespēja, ka temperatūra ledusskapī var kļūt pārāk augsta), ja tā tiek ilgstoši turēta zem aukstuma robežas temperatūras diapazonam, kuram ir izstrādāta ierīce.

• Neglabājiet ledusskapī produktus, kas viegli bojājas zemā temperatūrā, piemēram, banānus, melones.

• Temperatūra, kas ceļas atkausēšanas laikā, var atbilst ISO prasībai.
Taču, ja vēlaties novērst nevēlamu sasaldētās pārtikas temperatūras paaugstināšanos ierīces atkausēšanas laikā, lūdzu, ietiniet sasaldēto pārtiku vairākos avīzēs slāņos.

• Sasaldēta pārtikas produkta temperatūras paaugstināšanās atkausēšanas laikā var saīsināt tā glabāšanās laiku.

Enerģijas taupīšanas padomi

- Ierīci uzstādiet vēsā, sausā telpā ar piemērotu ventilāciju. Pārliecinieties vai ierīce nav tiešā saules ietekmē un nenovietojiet to sildķermeņu tuvumā (piemēram, radiatoru tuvumā).
- Nekad neaizkavējiet jebkāda veida dzesēšanu vai karsēšanu.
- Karstus ēdienus atdzesējiet pirms ievietošanas ierīcē.
- Lai atsaldētu sasaldētus produktus, ievietojiet tos ledusskapī.
Tādējādi Jūs varat izmantojiet sasaldēto produktu zemo temperatūru, lai atvēsinātu produktus ledusskapī.
- Ievietojot vai izņemot produktus no ierīces, neatstājiet durvis atvērtas uz ilgu laiku.
Jo mazāks ir laiks, kad durvis ir atvērtas, jo mazāk ledus veidosies saldētavā.
- Regulāri notīriet ledusskapja aizmugurējo daļu. Putekļi palielina enerģijas patēriņu.
- Neuzstādiet zemāku temperatūru, kā nepieciešams.
- Pārliecinieties, ka ledusskapja pamatnē un aizmugurējā panelī tiek nodrošina pietiekama gaisa izplūde. Neaizklājiet gaisa ventilācijas atveres.
- Uzstādot ledusskapi, pārliecinieties, ka starp tā labo, kreiso, apakšējo un augšējo daļu un citiem objektiem ir pietiekams attālums. Tas palīdzēs samazināt enerģijas patēriņu un ļaus ieekonomēt naudu uz elektrības rēķiniem.

Saturs

LEDUSSKAPJA UZSTĀDĪŠANA 7

LEDUSSKAPJA VADĪŠANA 9

TRAUCĒJUMMEKLĒŠANA 10

GRAFISKAIS ATTĒLS 12

DA99-03236L(0.1).indb 6 2011.2.24 12:6:0 PM

Ledusskapja uzstādīšana

SAGATAVOŠANĀS LEDUSSKAPJA UZSTĀDĪŠANAI

Apsveicam ar SAMSUNG ledusskapja iegādi. Mēs ceram, ka izbaudīsiet jaunāko tehnikas sasniegumu funkcijas un efektivitāti, ko piedāvā šī jaunā ierīce.

- Pirms lietošanas šo ledusskapi ir pareizi jāuzstāda un jānovieto atbilstoši norādījumiem lietošanas pamācībā.
- Lietojiet šo ierīci tikai tam paredzētajām mērķim, kas aprakstīts šajā lietošanas pamācībā.
- Mēs iesakām nodrošināt, lai apkopi veic kvalificēti tehniķi.
- Lūdzam šī produkta iepakojuma materiālu nodot atkritumos videi draudzīgā veidā.

Izvēlieties ledusskapim vispiemērotāko vietu (Grafiskais attēls ❶)

- Vietu, kur ierīce nav pakļauta tiešu saules staru iedarbībai.
- Vietu ar līdzenu grīdas virsmu.
- Vietu, lai brīvi varētu atvērt ledusskapja durvis.
- Ierīces kreisajā un labajā pusē, tās aizmugurē un virs tās atstājiet pietiekami plašu telpu gaisa cirkulācijai. Ja ledusskapim nav pietiekami daudz vietas, iekšējā dzesēšanas sistēma var nedarboties pareizi.
- Lūdzu, pārliecinieties, vai apkopes un servisa nolūkos ierīci iespējams brīvi pārvietot.

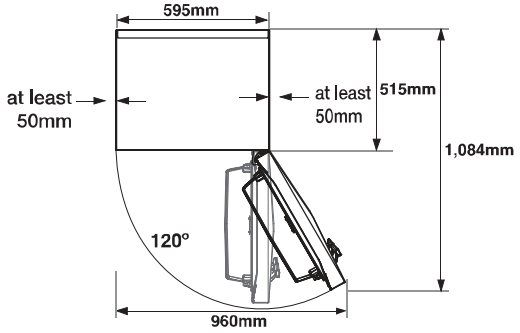

- Atkarībā no modeļa produkta augstums var atšķirties.
- Uzstādot ierīci, nodrošiniet pietiekami daudz brīvas vietas pa labi, pa kreisi, no aizmugures un priekšpuses.
- Tas palīdzēs samazināt elektroenerģijas patēriņu un nodrošinās zemākus rēķinus par elektrību. Neuzstādiet ledusskapi vietās, kur temperatūra ir zemāka par 10°C.

UZMANĪBU

Uzstādot, remontējot vai tīrot aiz ledusskapja, atbīdiet iekārtu, bet kad darbs pabeigts, iestumiet to atpakaļ. Nodrošiniet, lai grīda var izturēt pilnībā uzpildītu ledusskapi.

LEDUSSKAPJA DURVJU VIRZIENMAIŅA

BRĪDINĀJUMS

Pirms ledusskapja durvju virzienmaiņas atslēdziet ledusskapi no strāvas padeves. Ja šī darbība tiek veikta pēc iegādes servisa, garantijas serviss to nesedz.

Nepieciešamie rīki

Komplektā nav iekļauti			
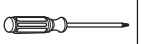			
„Phillips” skrūvgrieznis (+)	Plakanais skrūvgrieznis (-)	11 mm uzgrieznis (viras vārstam)	3/16” seškantes skrūvgriezis (vidējai virai)

1. Noņemiet eņģu vāciņu ledusskapja durvju augšpusē, izmantojot plakana gala skrūvgriezi. (Grafiskais attēls ❷)

2. Atskrūvējiet 2 skrūves uz ledusskapja augšējā priekšējā vāka. (Grafiskais attēls ❸)

3. Noņemiet ledusskapja durvis no vidējās viras(A), uzmanīgi piepaceļot durvis uz augšu. (Grafiskais attēls ❹)

UZMANĪBU

Ledusskapja durvis ir smagas, esiet uzmanīgi, lai nesavainotos, noņemot ledusskapja durvis.

4. Izjauciet vidējo eņģi(A), atskrūvējot 2 skrūves. (Grafiskais attēls ❺)

5. Noņemiet saldētājkameras durvis no apakšējās viras(A), uzmanīgi piepaceļot durvis uz augšu. (Grafiskais attēls ❻)

UZMANĪBU

Saldētājkameras durvis ir smagas, esiet uzmanīgi, lai nesavainotos, noņemot saldētājkameras durvis.

DA99-03236L(0.1).indb 7 2011.2.24 12:6:7 PM

6. Atskrūvējiet kājas priekšpusi un 2 skrūves, kas nostiprina apakšējo eņģi. (Grafiskais attēls ❼)

UZMANĪBU Pirms apakšējās eņģes noņemšanas noņemiet kāju.

7. Uzstādiet apakšējās viras vārsta pozīciju. Atskrūvējiet automātiskās(A) vadīklas skrūvi un noņemiet apakšējo viru(B), izmantojot 11 mm uzgriežņatslēgu. Kreisajā pusē piestipriniet apakšējās viras vārstu un uzstādiet atpakaļ apvērsto automātisko vadīklu. (Grafiskais attēls ❽)

8. Piestipriniet apakšējo eņģi kreisajā apakšējā ledusskapja pusē, kur iepriekš 8. solī tika atskrūvētas divas skrūves. Ieskrūvējiet atlikušo skrūvi labajā apakšējā ledusskapja pusē, lai to varētu izmantot nākotnē. (Grafiskais attēls ❾)

9. Nomainiet vidējās eņģes uzmavas(A) pusi no kreisās uz labo. (Grafiskais attēls ❿)

10. Atskrūvējiet skrūvi saldētājkameras durvju apakšējā labajā pusē.
Pārvietojiet durvju aizturi(A), eņģes blīvi(B) un kronšteina aiztures durvis no labās uz kreiso pusi. (Grafiskais attēls ⓫)

11. Pārslēdziet saldētājkameras durvju augšējās daļas viras blīvi(A) un blīves uzmavu(B). (Grafiskais attēls ⓬)

12. Uzmanīgi novietojiet atpakaļ saldētājkameras durvis. (Grafiskais attēls ⓭)

13. Samontējiet vidējo viru, kreisajā viras pusē ieskrūvējot 2 skrūves. (Grafiskais attēls ⓮)

14. Atskrūvējiet skrūvi ledusskapja durvju apakšējā labajā pusē. Pārvietojiet durvju aizturi(A), eņģes blīvi(B) un kronšteina aiztures durvis no kreisās puses. (Grafiskais attēls ⓯)

15. Izmantojiet 11 mm uzgriežņatslēgu, lai atdalītu augšējās viras vārstu.
Apvērsiet augšējo viru un piestipriniet atpakaļ augšējās viras vārstu. (Grafiskais attēls ⓰)

16. Piestipriniet augšējo eņģi pie ledusskapja durvju kreisās puses. (Grafiskais attēls ⓱)

17. Uzmanīgi novietojiet atpakaļ durvis.
Tad nostipriniet 3 skrūves, lai uzstādītu augšējo viru. (Grafiskais attēls ⓲)

- Pirms ledusskapja durvju novietošanas atpakaļ, jums jāmaina B tipa durvju roktura virziens.
- Durvju A tipam nodrošiniet, lai pēc virziena maiņas tiek nospiests durvju rokturis.

18. Piestipriniet ledusskapja durvis pie ledusskapja augšpuses. (Grafiskais attēls ⓳)

19. Pārlieciet durvju uzmavu, kas atrodas uz ledusskapja durvju augšpuses, uz otru pusi. (Grafiskais attēls ⓴)

Nodrošiniet, lai sarkanā līmlente uz vada ir uzlīmēta kreisās augšējās viras pārsega galā.

20. Pārlieciet displeja vāka uzmavu uz otru pusi. (Grafiskais attēls ㉑)

- Pēc durvju virziena maiņas nodrošiniet, lai ledusskapja un saldētājkameras durvju paplāksnes ir pareizi novietotas. Ja tas netiek nodrošināts, var rasties troksnis vai veidoties aprasojums, kas ietekmēs ledusskapja veiktspēju.

21. Noņemiet roktura vāku un atskrūvējiet skrūves, un pārlieciet uzmavas un rokturi no labās durvju puses uz kreiso. (Aizklājiet labo pusi ar noņemtajām uzmavām.) (Grafiskais attēls ㉒)

LEDUSSKAPJA LĪMEŅOŠANA

Ja ierīces priekšējā daļa ir nedaudz augstāk par aizmugurējo daļu, durvis ir atverams un aizveramas daudz vieglāk.
Pagrieziet regulējamās kājas pulksteņrādītāja virzienā, lai paaugstinātu, un pret pulksteņrādītāja virzienā, lai pazeminātu ledusskapja augstumu. (Grafiskais attēls ㉓)

Case 1) variants Ierīce sasveras pa kreisi.

- Grieziet kreiso regulējamo kāju bultiņas norādītajā virzienā līdz ierīce tiek nolīmeņota.

Case 2) variants Ierīce sasveras pa labi.

- Grieziet labo regulējamo kāju bultiņas norādītajā virzienā līdz ierīce tiek nolīmeņota.

DA99-03236L(0.1).indb 8 2011.2.24 12:6:9 PM

Ledusskapja vadīšana

VADĪBAS PANEĻA PĀRBAUDE

<A TIPA> (Grafiskais attēls 24)

1	Ledusskapis	Jūs varat iestatīt vēlamo ledusskapja temperatūru, kas var tikt noregulēta diapazonā starp 1°C un 6°C.
2	Barošana ieslēgta	Šī lampiņa būs iedegta, kad ierīce būs ieslēgta
3	Jaudīga dzesēšana	Norāda vai jaudīgas dzesēšanas funkcija ir ieslēgta vai izslēgta.
4	Temp. brīdinājums	Šī lampiņa būs iedegta, ja temperatūra ierīcē neatbildīs normai.
5	Jaudīga dzesēšana	Ierīce 150 minūtes tiks aktivizēta jaudīgas dzēšanas režīmā.

<B TIPA> (Grafiskais attēls 31)

1	POWER ON/OFF (STRĀVAS IESLĒGŠANA/ IZSLĒGŠANA)	Lai ieslēgtu vai izslēgtu kompresoru, nospiediet un turiet nospiestu šo pogu 3 sekundes.
2	Temp. Alarm (Temperatūras trauksme)	Ja saldētavas nodalījuma temperatūra ir augstāka, nekā tai vajadzētu būt, degs šī lampiņa.
3	Led Lamp (Led indikatora lampiņa)	Ledusskapim pieejami pieci temperatūras iestatījumi, kas tiek attēloti ar piecām indikatora gaismiņām. Kad deg visas gaismiņas, temperatūra ir viszemākā.
4	Power Cool (Jaudīgā dzesēšana)	Ierīcei uz 120 minūtēm tiks aktivizēts jaudīgās dzesēšanas režīms.
5	TEMP (Temperatûra)	Varat iestatît vçlamo ledusskapja temperatûru diapazonâ no aukstas (5°C) lîdz aukstâkai (1°C). Sâkotnçji ledusskapim ir iestatîts vidçji aukstas temperatûras iestatîjums.

Pirmo reizi iedarbinot ierīci tā uz 180 minūtēm tiks aktivizēta jaudīgas dzesēšanas režīmā

Ja jums ir nepieciešams sasaldēt lielāku pārtikas daudzumu, ieslēdziet Power Cool režīmu.

Lai nodrošinātu vislabāko produkta energoefektivitāti, lūdzu, saglabājiet visu plauktu, atvilktņu un citu nodalījumu oriģinālo izvietojumu, kā norādīts attēlā lappusē. (Grafiskais attēls 30)

PĀRTIKAS UZGLABĀŠANA

Lai iegūtu papildus vietu jūs varat izņemt visas atvilktnes izņemot apakšējo atvilktni, kā tas parādīts attēlā. Tas neietekmē termiskās un mehāniskās īpašības. Norādītais sasaldēto pārtikas produktu nodalījuma uzglabāšanas tilpums ir aprēķināts ar šo atvilktni izņemtu. (Grafiskais attēls 25)

BRĪDINĀJUMS Nekad nepieskarieties iztvaikotājam ar mitrām rokām.

- Ir pieļaujama produktu novietošana uz saldētavas plauktiem, novietojot tos vienu uz otra. (Grafiskais attēls 26)

IEKŠĒJO DETAĻU IZŅEMŠANA

Plaukti

Uzmanīgi paceliet plauktus ar abām rokām un pavelciet virzienā uz sevi. (Stikla plaukts/atlokāms plaukts) (Grafiskais attēls 27)

Durvju aizsargi

Stingri satveriet durvju aizsargus ar abām rokām un uzmanīgi paceliet, lai izņemtu. (Grafiskais attēls 28)

Nodalījumi

Pilnībā izvelciet nodalījumus, tad nedaudz piepaceliet, lai izņemtu nodalījumus. („Fresh safe" nodalījums / „Cool Select Zone" nodalījums / „Cooler zone" nodalījums / „Freezer" nodalījumi) (Grafiskais attēls 29)

BRĪDINĀJUMS Neizmantojiet tīrīšanai benzolu, atšķaidītāju vai „Clorox™". Tie var bojāt ierīces virsmu un radīt aizdegšanās risku.

UZMANĪBU Lai notīrītu durvju gumijas izolāciju, to var izņemt no durvīm. Pārliecinieties, ka durvju gumijas izolācija ir ievietota atpakaļ pareizi, pretējā gadījumā ledusskapis nedarbojas efektīvi.

UZMANĪBU Nesmidziniet uz ledusskapja ūdeni, ja tas ir pieslēgts strāvas padevei, jo tas var izraisīt elektriskās strāvas triecienu. Netīriet ledusskapi ar benzolu, šķīdinātāju vai automašīnas mazgāšanas līdzekli, jo pastāv aizdegšanās risks.

DA99-03236L(0.1).indb 9 2011.2.24 12:6:10 PM

traucējummeklēšana

PROBLĒMA	RISINĀJUMS
Ierīce nedarbojas vai temperatūra ir pārāk augsta.	• Pārbaudiet, vai barošanas vads ir pareizi pieslēgts. • Vai temperatūras kontrole, kas izvietota uz priekšējā paneļa, ir pareizi iestatīta? • Vai uz ierīci nespīd tieši saules stari, vai tuvumā nav izvietoti siltuma avoti? • Vai ierīces aizmugurējā daļa nav pārāk tuvu sienai? • Ja jūs uz vadības paneļa izvēlēsieties OFF (IZSLĒGTS), kompresors nedarbosies.
Pārtika ledusskapī ir sasalusi.	• Vai temperatūras kontrole, kas izvietota uz priekšējā paneļa, ir iestatīta uz aukstāko pieejamo temperatūru? • Vai apkārtējā temperatūra ir pārāk zema?
Tiek novēroti neierasti trokšņi.	• Pārbaudiet, vai ierīce ir uzstādīta uz stabilas un līdzenas grīdas virsmas. • Vai ierīces aizmugurējā daļa nav pārāk tuvu sienai? • Vai aiz/zem ierīces nav pakrituši nezināmi priekšmeti? • Vai dzirdamā trokšņa avots ir ierīces kompresors? • Dažādiem papildpiederumiem saraujoties un izplešoties rodas tikšķoša skaņa.
Ierīces priekšējie stūri un sāni ir karsti, un sāk veidoties kondensāts.	• Ierīces stūros ir uzstādītas siltumizturīgas caurules, lai novērstu kondensāta veidošanos. Šis risinājums var ne vienmēr būt efektīvs, kad apkārtējā gaisa temperatūra paaugstinās. Tomēr tā nav nestandarta situācija. • Ļoti mitros laika apstākļos uz ierīces ārējās virsmas var veidoties kondensāts, ja gaisa mitrums saskaras ar ierīces vēso vitsmu.
Jūs varat dzirdēt šķidruma burbuļošanu ierīcē.	• Tas ir dzesēšanas šķidrums, kas dzesē temperatūru ierīcē.
Ierīces iekšpusē ir nepatīkama smaka.	• Vai ledusskapī nav sabojājusies pārtika? • Pārliecinieties vai pārtika ar spēcīgu smaržu (piemēram, zivs) ir iefasēta, lai būtu hermētiska. • Periodiski iztīriet ledusskapi un izmetiet sabojājušos pārtiku.
Uz ierīces sienām ir sarmas slānis.	• Vai gaisa izvades ventilācijas ejas ledusskapī nav aizklājis ēdiens? • Izretiniet pārtiku, izvietojot to ledusskpī tā, lai uzlabotu ventilāciju. • Vai durvis ir pilnībā aizvērtas?
Uz ierīces iekšējām sienām un dārzeņiem veidojas kondensāts.	• Augstā mitruma līmenī pārtika ar augstu ūdens saturu tiek uzgalabāta neapklāta, vai ledusskapja durvis atstātas atvērtas pārāk ilgi. • Uzglabājiet pārtiku pārsegtu vai noslēgtās tvertnēs.

DA99-03236L(0.1).indb 10 2011.2.24 12:6:10 PM

memo

Apkartejas iekštelpu temperaturas ierobežojumi

Šis ledusskapis paredzets darbibai tada apkartejas vides temperatura, ko nosaka ta temperaturas klases marejums uz datu plaksnites.

Klase	Simbols	Apkartejas vides temp. diapazons (°C)
Paplašinatais temp. diapazons	SN	no + 10 līdz + 32
Merena	N	no + 16 līdz + 32
Subtropu	ST	no + 16 līdz + 38
Tropu	T	no + 16 līdz + 43

Ledusskapja iekšejas temperaturas var ietekmet šadi faktori - ledusskapja atrašanas vieta, apkarteja vides temperatura un ledusskapja durvju atveršanas biežums. Lai kompensetu šo faktoru iedarbibu, noregulejiet temperaturu.

Latvia



Izstrādājuma pareiza likvidēšana
(Attiecas uz nolietotām elektriskām un elektroniskām ierīcēm)

(Spēkā Eiropas Savienībā un pārējās Eiropas valstīs, kas izmanto atkritumu dalītu savākšanu)

Šis uz izstrādājuma un tā piederumiem vai pievienotajā dokumentācijā izvietotais marķējums norāda, ka izstrādājumu un tā elektroniskos piederumus (piem., uzlādes ierīci, austiņas, USB kabeli) pēc ekspluatācijas laika beigām nedrīkst likvidēt kopā ar citiem sadzīves atkritumiem. Lai nepieļautu atkritumu nekontrolētas likvidēšanas radītu varbūtēju kaitējumu videi un cilvēku veselībai, lūdzam minētās ierīces nošķirt no citiem atkritumiem un disciplinēti nodot pienācīgai pārstrādei, tā sekmējot materiālo resursu atkārtotu izmantošanu.

Lai uzzinātu, kur un kā minētās ierīces iespējams nodot ekoloģiski drošai pārstrādei, mājsaimniecībām jāsazinās ar izstrādājuma pārdevēju vai savu pašvaldību.

Iestādēm un uzņēmumiem jāsazinās ar izstrādājuma piegādātāju un jāiepazīstas ar pirkuma līguma nosacījumiem. Izstrādājumu un tā elektroniskos piederumus nedrīkst nodot likvidēšanai kopā ar citiem iestāžu un uzņēmumu atkritumiem.

Duntes iela 6, Riga ,LV-1013, Latvia
8000-7267
www.samsung.com/lv

Siekiant skatinti antrinių žaliavų perdirbimą, šis naudotojo vadovas yra atspausdintas ant perdirbtyo popieriaus.

RL43T*/RL39T*
RL29T*/RL23T*
RL43TJ*/RL39TJ*

Külmkapp
Kasutusjuhend

Eesti keel

Kujutlege võimalusi

Aitäh, et ostsite SAMSUNGi toote.
Terviklikuma teeninduse saamiseks
registreerige palun oma toode veebiaadressil
www.samsung.com/register

SAMSUNG

Eraldiseisev kodumasin

DA99-03236L(0.1).indb 1 2011.2.24 12:6:11 PM

ohutusalane teave

OHUTUSALANE TEAVE

- Enne seadme kasutamist lugege käesolev kasutusjuhend läbi ja hoidke seda hilisemaks kasutamiseks ohutus kohas seadme lähedal.
- Kasutage seda seadet ainult sihtotstarbeliselt ning selles kasutusjuhendis kirjeldatud viisil. See seade ei ole mõeldud kasutamiseks väheste füüsiliste, motoorsete või vaimsete võimetega, samuti väheste kogemuste ja teadmistega inimestele (sealhulgas lapsed), kui neile ei ole antud järelevaatajat või seadme kasutamist puudutavat juhendit nende inimeste ohutuse eest vastutava isiku poolt.
- Selles juhendis leiduvad hoiatused ning olulised ohutusalased juhised ei kata kõiki esineda võivad tingimusi ning olukordi. Teie ülesandeks on seadme paigaldamisel, hooldamisel ning kasutamisel kasutada tervet mõistust, olla ettevaatlik ning hoolikas.
- Kuna järgmised kasutusjuhised hõlmavad erinevaid mudeleid, võivad teie külmiku näitajad veidi erineda käesolevas juhendis esitatutest ning kõik hoiatusmärgid ei pruugi asjakohased olla. Kui teil on küsimusi või probleeme, pöörduge oma lähima hoolduskeskuse poole või otsige abi ning teavet internetist, aadressilt www.samsung.com.

Tähtsad ohutussümbolid ning ettevaatusabinõud:

HOIATUS	Ohud ning ohtlikud teguviisid, mis võivad põhjustada **tõsise tervisekahjustuse või surma.**
ETTEVAATUST	Ohud ning ohtlikud teguviisid, mis võivad põhjustada **tervisekahjustuse või varalist kahju.**

	ÄRGE proovige.
	ÄRGE võtke koost lahti.
	ÄRGE puudutage.
	Järgige hoolikalt juhiseid.
	Ühendage pistik seinakontaktist lahti.
	Elektrilöögi vältimiseks veenduge, et masin on maandatud.
	Helistage abi saamiseks klienditeeninduskeskusesse.
	Märkus.

Need hoiatusmärgid aitavad teil enda ning teiste vigastamist vältida.
Järgige neid hoolikalt.
Pärast selle peatüki lugemist hoidke seda hilisemaks kasutamiseks ohutus kohas.

CE TEADE

See toode peab olema vastavuses Euroopa Liidu määrusega (EÜ) nr 643/2009 kehtestatud madalpingedirektiiviga (2006/95/EÜ), elektromagnetilise ühilduvuse direktiiviga (2004/108/EÜ) ja ökodisaini direktiiviga (2009/125/EÜ).

HOIATUS TÕSISED HOIATUSMÄRGID TRANSPORTIMISE NING ASUKOHAVALIKU JAOKS

- Seadme transportimisel ning paigaldamisel tuleks olla ettevaatlik, et vältida külmutusvedeliku torustiku osade vigastamist.

- Torudest lekkiv külmutusvedelik võib süttida või põhjustada silmavigastusi. Kui avastate lekke, vältige lahtisi leeke või muid süttimist põhjustavaid tegureid ning õhutage seadme asukohaks olevat ruumi mitme minuti vältel.

- Külmutusvedeliku torustiku lekkimisel tekkiva tuleohtliku gaasi ja õhu segu tekkimise vältimine sõltub seadme asukoharuumi suurusest ja kasutatava külmutusvedeliku hulgast.
- Ärge kunagi käivitage seadet, mis paistab vigastatud olevat. Kahtluse korral konsulteerige oma edasimüüjaga. Külmiku paigutamiseks sobivas ruumis peab olema 1m³ iga 8 grammi seadmes leiduva R600 külmutusvedeliku kohta. Teie konkreetses seadmes sisalduva külmutusvedeliku hulk on toodud seadme sees oleval tunnusmärgil.

DA99-03236L(0.1).indb 2 2011.2.24 12:6:12 PM

HOIATUS TÕSISED HOIATUSMÄRGID PAIGALDAMISE JAOKS

• Ärge paigaldage külmikut niiskesse kohta ega kohta, kus see võib veega kokku puutuda.
- Voolu all olevate osade kahjustunud isolatsioon võib põhjustada elektrilöögi või tulekahju.

• Ärge paigaldage külmikut otsese päikesevalguse kätte ega ahjudest, küttesüsteemidest või muudest seadmetest lähtuva kuumuse mõjualasse.

• Ärge ühendage mitut seadet samasse pikendusjuhtmesse.
Külmik peab olema alati ühendatud eraldi seinakontakti, mille nimipinge vastab külmiku poolt vajatavale.
- See tagab parima töö ning ennetab ka maja elektrijuhtmestiku ülekoormamist, mis võib juhtmete ülekuumenemise tõttu tuleohtu tekitada.

• Kui seinakontakt on lahti, ärge ühendage pistikut sellesse.
- Vastasel juhul esineb elektrilöögi või tulekahju oht.

• Ärge kasutage toitejuhet, mille otstes või mujal leidub pragusid või hõõrdumisjälgi.

• Ärge kasutage külmiku lähedal aerosoole.
- Aerosoolide kasutamine külmiku lähedal võib põhjustada plahvatuse või tulekahju.

• Külmik tuleb enne kasutamist vastavalt juhistele korrektselt sobivasse asukohta paigaldada.

• Ühendage pistik õiges asendis pistikupesasse, nii et juhe ripub allapoole.
- Kui te ühendate pistiku tagurpidi, võib juhe katki minna ning põhjustada tulekahju või elektrilöögi.

• Veenduge, et külmiku tagumine paneel ei mulju ega vigasta pistikut.

• Külmiku liigutamisel vältige hoolikalt selle toitejuhtmest üle veeretamist või juhtme vigastamist.
- Sellega kaasneb tuleoht.

• Seade tuleb asetada selliselt, et pistik oleks pärast paigaldamist kättesaadav.

• Külmik tuleb maandada.
- Voolulekete või nendest tekitatud elektrilöökide vältimiseks peate külmiku maandama.

• Ärge kunagi kasutage maandamiseks gaasitorusid, telefoniliine ega muid potentsiaalselt äikese poolt tabatavaid objekte.
- Maanduspistiku valel kasutamisel võite saada elektrilöögi.

• Kui toitejuhe on vigastatud, laske see koheselt tootja või hooldusteenuse pakkuja poolt välja vahetada.

• Külmiku sulavkaitse tuleb vahetada kvalifitseeritud tehniku või teenindusettevõte poolt.
- Vastasel juhul võite saada elektrilöögi või kehavigastuse.

ETTEVAATUST HOIATUSMÄRGID PAIGALDAMISE JAOKS

• Tagage õhu juurdepääs seadme keres või armatuuris olevatele ventilatsiooniavadele.

• Laske seadmel 2 tundi pärast paigaldamist sisse lülitamata seista.

HOIATUS TÕSISED HOIATUSMÄRGID KASUTAMISE JAOKS

• Ärge sisestage toitejuhet pistikupesasse märgade kätega.

• Ärge hoidke seadme peal mingisuguseid esemeid.
- Ukse sulgemisel või avamisel võivad esemed kukkuda ning tekitada tervisekahjustusi ja/või materiaalset kahju.

• Ärge pange oma käsi seadme all olevasse tühimikku.
- Teravad servad võivad kehavigastusi põhjustada.

• Ärge laske lastel sahtli kaanele astuda.
- See võib puruneda ning põhjustada libisemisohtu.

• Ärge pange külmikusse liiga palju toitu.
- Ukse avamisel võib mõni ese välja kukkuda ning tekitada kehavigastusi või materiaalset kahju.

• Ärge hoidke külmikus lenduvaid või kergesti süttivaid aineid, näiteks benseeni, lahusteid, alkoholi, eetrit või vedelat propaani.
- Taoliste ainete hoidmine külmikus võib põhjustada plahvatusi.

DA99-03236L(0.1).indb 3 2011.2.24 12:6:12 PM

TÕSISED HOIATUSMÄRGID KASUTAMISE JAOKS (JÄTKU B)

HOIATUS

• Ärge asetage külmkapile veega täidetud esemeid.
- Nende ümberminemise korral esineb tulekahju või elektrilöögi oht.

• Ärge lubage lastel ukse küljes rippuda.
- Vastasel juhul võivad nad saada tõsise kehavigastuse.

• Ärge jätke järelevalveta külmiku uksi lahti ega lubage lastel külmikusse siseneda.
- Lapsed võivad kinni jääda ning madala temperatuuri tõttu tõsise tervisekahjustuse saada.

• Ärge hoidke külmikus madala temperatuuri suhtes tundlikke farmaatsiatooteid, teaduslikke materjale või muid madala temperatuuri suhtes tundlikke tooteid.
- Tooteid, mis vajavad täpset temperatuurirežiimi, ei tohiks külmikus hoida.

• Ärge asetage külmikusse elektriseadmeid ega kasutage neid seal, välja arvatud juhul, kui need on tootja poolt soovitatud tüüpi.

• Ärge kasutage külmiku sisemuse kuivatamiseks fööni. Ärge asetage halva lõhna eemaldamiseks külmikusse süüdatud küünalt.
- See võib põhjustada elektrilöögi või tulekahju.

• Ärge puudutage sügavkülmiku seinu või sügavkülmas olevaid esemeid märgade kätega.
- See võib põhjustada külmakahjustusi.

• Kasutage sulatamise kiirendamiseks vaid tootja poolt soovitatud mehaanilisi seadmeid või meetodeid.

• Ärge vigastage külmutusvedeliku torustikku.

• Antud toode on mõeldud ainult toidu säilitamiseks koduses keskkonnas.

• Pudelid tuleks nende väljakukkumise vältimiseks paigutada tihedalt üksteise kõrvale.

• Kui avastate lekke, siis vältige lahtisi leeke või muid süttimist tekitada võivaid tegureid ning õhutage seadme asukoharuumi mitme minuti vältel.

• Kasutage ainult tootja või hooldusteenuse pakkuja poolt pakutavaid LED-lampe.

• Lastel peab olema järelevaataja, kes tagab, et seadmega ei mängita ja/või sinna sisse ei ronita.

• Ärge võtke ise külmikut lahti ega parandage seda.
- Te riskite tulekahju tekitamise, rikke ja/või kehavigastusega. Rikke korral võtke ühendust hooldusteenuse pakkujatega.

• Kui seade teeb kummalist häält, eritab põlemise lõhna või suitsu, eemaldage pistik koheselt pistikupesast ning võtke ühendust lähima teeninduskeskusega.
- Vastasel juhul võib tekkida elektrilöögi või tulekahju oht. Tagage õhu juurdepääs seadme keres või armatuuris olevatele ventilatsiooniavadele.

• Kui külmikus on tolmu või vett, eemaldage toitejuhe pistikupesast ning võtke ühendust Samsung Electronicsi teeninduskeskusega.
- Esineb tulekahju oht.

• LED-lambi vahetamine Kui külmkapi sisemine või väline LED-lamp on läbi põlenud, võtke ühendust oma hooldusteenuse pakkujaga.

• Ärge paigaldage seda seadet niiskesse, õlisesse või tolmusesse asukohta ega asukohta, mis on otsese päikesevalguse või vee (vihmapiiskade) mõjualas.

• Ärge paigaldage seda seadet asukohta, kus võib esineda gaasilekkeid.
- See võib põhjustada elektrilöögi või tulekahju.

• Ühendage pistik õiges asendis pistikupesasse, nii et juhe on suunatud põranda poole.
- Kui ühendate pistiku vastupidises suunas pistikupesasse, võivad kaablis olevad elektrijuhtmed viga saada; see omakorda võib põhjustada elektrilöögi või tulekahju.

• Paigaldage seade tasasele ning kõvale põrandale, mis suudab selle raskust kanda.
- Antud juhise mittejärgimine võib kaasa tuua vibratsiooni, müra või toote tõrkeid.

HOIATUSMÄRGID KASUTAMISE JAOKS

ETTEVAATUST

• Toote parima töö tagamiseks:
- ärge asetage toitu liiga toitu seadme tagaosa sisemise seina äärde, kuna see võib takistada õhu vaba liikumist külmiku sees;
- pakendage toit korralikult või pange see õhukindlatesse karpidesse enne külmikusse asetamist.

DA99-03236L(0.1).indb 4 2011.2.24 12:6:13 PM

• Ärge pange sügavkülmikusse karboniseeritud ega kihisevaid jooke. Ärge pange sügavkülmikusse pudelis olevaid jooke ega klaasist anumaid.
- Kui anuma sisu külmub, võib klaas puruneda ning põhjustada tervisekahjustusi ning varalist kahju.

• Ärge muutke külmiku funktsionaalsust ega modifitseerige seda.
- Muudatused või modifikatsioonid võivad põhjustada tervisekahjustusi ja/või varalist kahju. Antud seadmele kolmandate isikute poolt tehtud muudatused või modifikatsioonid ei ole kaetud Samsungi garantiiteenusega, samuti ei ole Samsung vastutav ohutusega tekkida võivate probleemide ega kolmandate isikute poolt tehtud modifikatsioonidest tuleneda võivate kahjude eest.

• Järgige maksimaalseid säilitamisaegu ning sügavkülmutatud toitude säilivuskuupäevi.

• Kui ühendate külmiku vooluvõrgust lahti, peaksite enne selle uuesti vooluvõrku ühendamist vähemalt viis minutit ootama.

• Kui olete kauem kui kolm nädalat kodust ära ning külmikut ei kasutata pika aja vältel, peate selle tühjendama ning puhastama ning pistiku vooluvõrgust eemaldama. Pühkige külmkapi seest ära üleliigne niiskus ning jätke uksed lahti.
- Vastasel juhul võib külmkappi tekkida halb lõhn ja hallitus.
- Isolatsiooni kahjustumine võib põhjustada tulekahju.

• Kui lahkute kodunt vähem kui kolmeks nädalaks ei ole tarvis külmikut vooluvõrgust eemaldada. Kuid kui lahkute kodust kauemaks kui kolmeks nädalaks, tühjendage külmik toidust. Ühendage seade vooluvõrgust lahti ning puhastage, loputage ning kuivatage see.

• Külmik sisaldab Kyoto protokolliga hõlmatud fluoritud kasvuhoonegaase. Vaht, mis sisaldab fluoritud kasvuhoonegaase.

• Kui seade ujutatakse üle, eemaldage see koheselt vooluvõrgust ning võtke ühendust lähima teeninduskeskusega.

ETTEVAATUST HOIATUSMÄRGID PUHASTAMINSE NING HOOLDUSE JAOKS

• Ärge pritsige vett otse külmkapi sisemusse ega välispinnale.
- Vastasel juhul esineb tulekahju või elektrilöögi oht.

• Ärge piserdage külmkapi läheduses tuleohtlikke gaase.
- Vastasel juhul esineb plahvatuse või tulekahju oht.

• Ärge piserdage puhastusvahendeid otse ekraanipaneelile.
- Ekraanipaneelil olevad trükitud tähed võivad maha tulla.

• Eemaldage pistiku harudelt kõik võõrkehad ning tolm. Ärge kasutage pistiku puhastamiseks või selle harudelt võõrkehade või tolmu eemaldamiseks märga või niisket lappi.
- Vastasel juhul esineb tulekahju või elektrilöögi oht.

• Enne puhastamist või hoolduse teostamist eemaldage külmik vooluvõrgust.

HOIATUS TÕSISED HOIATUSMÄRGID SEADME KASUTUSELT KÕRVALDAMISE JAOKS

• Veenduge enne seadme kasutuselt kõrvaldamist, et ükski seadme tagaküljel olevatest torudest ei oleks vigastatud.

• Külmutusvedelikuna kasutatakse vedelikku R600a või R134a. Kontrollige seadme tagaküljel olevat kompressori silti või külmiku sees olevat andmesilti, mis näitab, millist külmutusvedelikku teie külmikus kasutatakse. Kui see toode sisaldab tuleohtlikku gaasi (külmutusvedelik R600a), võtke toote ohutu kõrvaldamise kohta teabe saamiseks ühendust oma kohaliku omavalitsusega. Isolatsiooni paisutava gaasina kasutatakse tsüklopentaani. Isolatsioonimaterjalis sisalduvaid gaase tuleb erilisel viisil kõrvaldada. Võtke seoses selle toote ohutu kõrvaldamisega ühendust kohaliku omavalitsusega. Veenduge enne seadme kõrvaldamist, et ükski seadme tagaküljel olev toru ei oleks vigastatud. Torud murtakse lahti vabas õhus.

• Ka juhul kui seade sisaldab isobutaan-külmutusainet (R600a), mis on suuresti keskkonnasõbralik, on see endiselt tuleohtlik. Seadme transportimisel ning paigaldamisel tuleb hoolikalt vältida külmutusvedeliku torustiku osade vigastamist.

DA99-03236L(0.1).indb 5 2011.2.24 12:6:13 PM

• Selle toote või muude külmikute kasutuselt kõrvaldamisel eemaldage uksed/ uksetihendid ning uksesulgurid, et välistada väikelaste või loomade seadmesse lõksu jäämist. Jätke riiulid paika, et lapsed ei saaks külmikusse lihtsalt sisse ronida. Lastel peab olema järelevaataja, kes tagab, et vana seadmega ei mängita.

• Kõrvaldage selle toote pakkematerjal keskkonnasõbralikul viisil.

TÄIENDAVAD NÕUANDED ÕIGESTI KASUTAMISE JAOKS

• Elektrikatkestuse korral helistage oma elektriteenuse pakkuja kontorisse ning küsige, kaua see kestab.

- Enamus voolukatkestusi, mis parandatakse tunni või kahe jooksul, ei mõjuta teie külmikus valitsevat temperatuuri. Peaksite siiski voolukatkestuse ajal võimaluse korral vältima külmiku uste avamist.
- Kui voolukatkestus kestab üle 24 tunni, eemaldage sügavkülmutatud toit.

• Kui külmkapi juurde kuuluvad võtmed, tuleks neid hoida laste käeulatusest väljas ning külmkapist eemal.

• Seade ei pruugi järjekindlalt töötada (temperatuur külmikus võib liiga kõrgeks tõusta), kui see on pikemat aega külmutusseadmele ette nähtud temperatuurivahemikust külmemas keskkonnas.

• Ärge hoidke külmikus toitu, mis madala temperatuuri juures kergesti halvaks läheb (näiteks banaane, meloneid).

• Temperatuuri tõusmine külmkapi sulatamisel võib vastata ISO-standardi nõuetele. Kui soovite sügavkülmutatud toidu soovimatut ülessulamist vältida, siis mähkige see mitmekordselt ajalehepaberisse.

• Igasugune sügavkülmutatud toidu temperatuuri tõusmine sulatamise ajal võib selle säilitusaega lühendada.

Energiasäästu nõuanded

- Paigaldage külmik jahedasse, kuiva, piisavalt ventileeritud ruumi. Veenduge, et külmik ei jääks otsese päikesepaiste kätte ega asuks kuumusallika (nt radiaator) vahetus läheduses.
- Ärge kunagi blokeerige seadme ühtegi ventilatsiooniava ega võret.
- Laske kuumal toidul enne külmikusse asetamist jahtuda.
- Asetage jäätunud toiduained külmikusse sulama. Võite kasutada ära jäätunud toiduainete madala temperatuuri, et jahutada toiduaineid külmikus.
- Ärge hoidke toiduaineid külmikusse pannes või neid sealt võttes ust liiga kaua lahti. Mida lühemat aega ust lahti hoitakse, seda vähem tekib sügavkülmikusse jääd.
- Puhastage regulaarselt külmiku tagakülge. Tolm suurendab energiakulu.
- Ärge seadistage temperatuuri vajalikust külmema peale.
- Tagage külmiku põhjale ja tagaküljele piisav õhuväljalaske ruum. Ärge katke õhutusavasid kinni.
- Jätke paigaldamisel liikumisruumi paremale, vasakule, taha ja üles.

  See aitab energiakulu vähendada ja teie elektriarved väiksemad hoida.

Sisukord

KÜLMKAPI PAIGALDAMINE 7

KÜLMKAPI KASUTAMINE 9

PROBLEEMIDE KÕRVALDAMINE 10

SKEEM 12

DA99-03236L(0.1).indb 6 2011.2.24 12:6:14 PM

Külmkapi paigaldamine

KÜLMIKU PAIGALDAMISEKS VALMISTUMINE

Õnnitleme Teid selle SAMSUNGi külmiku ostmise puhul. Loodame, et naudite selle külmiku kõige uudsemaid omadusi ja efektiivsust.

- Enne kasutamist on vajalik see külmik vastavalt juhendile korrektselt paigaldada.
- Kasutage külmikut vaid selles juhendis toodud eesmärkidel.
- Soovitame tungivalt igasugused parandustööd teostada kvalifitseeritud isikute poolt.
- Palun eemaldage külmiku pakkematerjalid kasutusest keskkonnasäästlikul moel.

Külmikule parima asukoha valimine (Skeem ❶)

- Otsese päikesevalguse eest kaitstud.
- Tasasel põrandal.
- Kohas, kus külmiku ust on kerge avada.
- Jätke õhuringluse võimaldamiseks piisavalt ruumi seadme külgedele ja kohale. Kui külmiku ümber ei ole piisavalt ruumi, siis ei pruugi külmutussüsteem korralikult toimida.
- Palun tagage, et hoolduse ja remondi vajaduse tekkimisel oleks seade hõlpsasti teisaldatav.

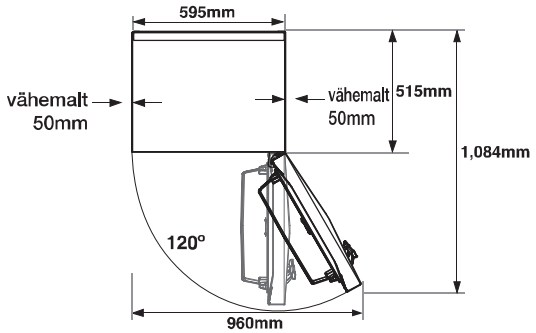

- Seadme kõrgus oleneb mudelist
- Paigaldamisel jätke vaba ruumi seadme vasakule, paremale, tagumisele ja ülemisele küljele. See aitab hoida kokku energiat ning elektriarved on väiksemad.
- Ärge paigutage külmikut kohta, kus temperatuur on alla 10°C.

ETTEVAATUST

Kui soovite külmikut tagant puhastada või teha hooldustöid, siis tõmmake külmik eemale ning töö lõppedes lükake tagasi. Veenduge, et põrand oleks toitu täis külmiku kandmiseks piisavalt tugev.

KÜLMIKU UKSE AVANEMISE SUUNA MUUTMINE

HOIATUS

Enne külmiku ukse avanemise poole muutmist veenduge, et olete seadme vooluvõrgust lahti ühendanud. Kui toiming teostatakse peale ostu, siis garantii sellele ei kehti.

Vajalikud tööriistad

Ei ole kaasas			
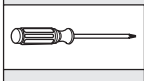	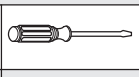	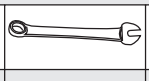	
Ristpeakruvikeeraja (+)	Lapik kruvikeeraja (-)	11mm võti (uksehingele)	3/16" kuuskantvõti (keskmise uksehinge tarvis)

1. Eemaldage külmkapi ukse ülaosas olev uksehinge kate lapikpeaga kruvikeerajaga. (Skeem ❷)
2. Eemaldage külmkapi ukse ülemise katte all olevad kaks kruvi. (Skeem ❸)
3. Eemaldage külmiku uks keskmisest hingest(A), tõstes ust otse üles. (Skeem ❹)

ETTEVAATUST

Külmiku uks on raske, olge ettevaatlik, et end ukse eemaldamisel mitte vigastada.

4. Eemaldage keskmine uksehing(A)kahe poldi lahtikeeramise teel. (Skeem ❺)
5. Eemaldage sügavkülmiku uks alumisest hingest(A), tõstes ust ettevaatlikult otse üles. (Skeem ❻)

ETTEVAATUST

Sügavkülmiku uks on raske, olge ettevaatlik, et end ukse eemaldamisel mitte vigastada.

DA99-03236L(0.1).indb 7 2011.2.24 12:6:21 PM

6. Kruvige külmkapi küljest lahti eesmine jalg ning kaks alumist uksehinge kinnitavat kruvi. (Skeem 7)

ETTEVAATUST Enne alumise uksehinge eemaldamist eemaldage külmkapi jalg.

7. Muutke alumise uksehinge asendit. Eemaldage automaatsejuhiku(A) kruvi ja eemaldage alumise uksehinge osa 11mm võtmega. Kinnitage alumise uksehinge osa(B) vasakule ja asetage vastupidises suunas automaatne juhik tagasi. (Skeem 8)

8. Kinnitage alumine uksehing külmkapi vasaku külje alumisse osasse, kust te eelnevalt (8. sammu juures) kaks kruvi eemaldasite. Kruvige üleliigne polt tagavaraks külmiku parema külje alumisse osasse. (Skeem 9)

9. Tõstke keskmise uksehinge kate(A) vasakult küljelt paremale küljele ümber. (Skeem 10)

10. Eemaldage sügavkülmiku ukse alumine parempoolne kruvi. Tõstke ukse piiraja(A), hinge lüüvers(B) ja haagikork paremalt küljelt vasakule ümber. (Skeem 11)

11. Lükake uksehinge kaitse(A) ja selle kate(B) sügavkülmiku ülaosas oma kohale. (Skeem 12)

12. Asetage külmiku uks ettevaatlikult tagasi külmiku külge. (Skeem 13)

13. Paigaldage keskmine uksehing vasakule poole kahe kruviga. (Skeem 14)

14. Eemaldage külmiku alumisest paremast küljest kruvi. Tõstke ukse piiraja(A), hinge lüüvers(B) ja haagikork vasakult paremale ümber. (Skeem 15)

15. Kasutage ülemise uksehinge osa eraldamiseks 11mm võtit. Pöörake ümber ülemine uksehing ja kinnitage uuesti ülemise uksehinge osa. (Skeem 16)

16. Monteerige ülemine uksehing külmkapi ukse vasakule küljele. (Skeem 17)

17. Asetage ettevaatlikult külmiku uks oma kohale. Seejärel kinnitage 3 polti ülemises uksehinges. (Skeem 18)

- Enne külmiku ukse tagasi panemist peate B tüüpi käepideme asukohta muutma.
- A tüüpi käepideme puhul muutke käepideme asukohta peale ukse suuna muutmist.

18. Monteerige külmkapi uks ülemise uksehinge külge. (Skeem 19)

19. Vahetage külmkapi ukse ülemises osas asuva ukse katte poolt. (Skeem 20)

Veenduge, et juhtme punane teip oleks suunatud ülemise vasakpoolse uksehinge katte poole.

20. Vahetage vaateakna katte poolt. (Skeem 21)

- Peale uste avanemise suuna muutmist veenduge, et külmiku ja sügavkülmiku uste tihendid on korrektselt paigaldatud. Kui need on valesti tagasi pandud, siis võib tekkida müra või tekkida niiskus külmiku osadele, mis võivad takistada külmiku korrektset toimimist.

21. Eemaldage käepideme kate ning kruvid, tõstke kindlasti kaaned ja käepide ukse paremalt poolt vasakule poolele. (Katke parem külg kindlasti eemaldatud katetega.) (Skeem 22)

KÜLMIKU LOODIMINE

Kui seadme esiosa on kõrgemal kui tagumine osa, siis on ust kergem avada ja sulgeda.
Keerake külmiku reguleeritavaid jalgu päripäeva, et tõsta kõrgust; vastupäeva, et vähendada kõrgust. (Skeem 23)

Juhtum 1) Seade on viltu vasakule.
- Keerake reguleeritavat jalga noole suunas seni, kuni masin on loodis.

Juhtum 2) Seade on viltu paremale.
- Keerake reguleeritavat jalga noole suunas seni, kuni masin on loodis.

DA99-03236L(0.1).indb 8 2011.2.24 12:6:23 PM

Külmkapi kasutamine

JUHTPANEEL (SKEEM ㉔)

<TÜÜP A> (Skeem ㉔)

1 Külmkapp	Saate seada külmkapi soovitud temperatuurile, vahemikus 1°C kuni 6°C.
2 Power on	Kui seade on sisse lülitatud, siis märgutuli põleb.
3 Power Cool	Näitab, kas funktsioon Power Cool (eriti võimas jahutus) on sisse või välja lülitatud.
4 Temp. Alarm	Kui seadmes valitsev temperatuur on ebanormaalne, süttib lamp põlema.
5 Power Cool	Seadmel aktiveeritakse 150 minutiks režiim Power Cool.

<TYPE B> (Figure ㉛)

1 POWER ON/OFF (TOIDE SISSE/VÄLJA)	Kompressori sisse- või väljalülitamiseks vajutage ja hoidke seda nuppu all kolme sekundi vältel.
2 Temp. Alarm (Temp. alarm)	See tuli süttib, kui külmiku sisetemperatuur on tavapärasest soojem.
3 Led Lamp (LED-tuli)	Seadmel on viis temperatuuriseadistust, millele vastab viis indikaatortuld. Kui kõik tuled põlevad, on temperatuur kõige külmem.
4 Power Cool	Režiim Power Cool aktiveerib seadme 120 minutiks.
5 TEMP (Temperatuur)	Saate seadistada külmiku temperatuuri vastavalt soovile vahemikus Cold (külm) (5°C) kuni Colder (külmem) (1°C). Vaikimisi on valitud keskmine temperatuuriseadistus.

Kui seade esimest korda käivitatakse, aktiveeritakse see 180 minutiks režiimis Power Cool.

Kui teil on vaja külmutada suur kogus toitu, lülitage sisse režiim Power Cool.

Et toode oleks võimalikult energiatõhus, jätke palun kõik riiulid, sahtlid ja korvid nende algsele kohale, nagu näidatudjoonisel leheküljel. (Skeem ㉚)

TOIDUAINETE HOIUSTAMINE

Lisaruumi saamiseks saate eemaldada kõik sahtlid peale alumise vastavalt järgneval pildil kujutatule.
See ei mõjuta seadme soojus- ega mehaanilisi omadusi.
Kirja pandud sügavkülmutatud toidu sektsiooni mahutavus on arvutatud eemaldatud sahtlitega olekus. (Skeem ㉕)

HOIATUS Ärge katsuge aurustit märgade kätega.

- Toodete üksteise otsa ladumine on sügavkülmiku sahtlites lubatud. (Skeem ㉖)

SISEMISTE OSADE EEMALDAMINE

Riiulid

Tõstke riiulid mõlema käega kergelt üles ning tõmmake enda suunas. (klaasriiul/volditav riiul) (Skeem ㉗)

Uksehoidikud

Haarake hoidikutest kahe käega ja tõstke neid eemaldamiseks õrnalt üles. (Skeem ㉘)

Sahtlid

Tõmmake sahtlid lõpuni välja ning eemaldamiseks tõstke neid pisut üles.
(“Fresh safe” sahtel / “Cool select zone” sahtel / “Cooler zone” sahtel / “Freezer” sahtlid)
(Skeem ㉙)

HOIATUS Ärge kasutage puhastamisel benseeni, lahusteid ega Clorox™ tooteid. Need võivad külmiku pinda kahjustada ning tekitada tulekahju ohu.

ETTEVAATUST Tihendite puhastamiseks võite need eemaldada. Hiljem paigaldage tihendid korrektselt tagasi, et tagada külmiku toimimine.

ETTEVAATUST Ärge pihustage külmikusse vett kui see on vooluvõrguga ühendatud, sest see võib põhjustada elektrilööke. Ärge puhastage külmikut benseeni, lahusti ega autopesuvahendiga – see tekitab tulekahjuohu.

DA99-03236L(0.1).indb 9 2011.2.24 12:6:24 PM

probleemide kõrvaldamine

PROBLEEM	LAHENDUS
Külmik ei tööta või on temperatuur liiga kõrge.	• Kontrollige, kas toitejuhe on korrektselt paigaldatud. • Kas juhtpaneelilt on valitud õige temperatuur? • Kas külmik on otsese päikesevalguse käes või muude soojusallikate lähedal? • Kas külmiku tagasein on toa seinale liiga lähedal? • Kui valite juhtpaneelilt nupu OFF, lõpetab kompressor töötamise.
Toit on külmikus jäätunud.	• Kas juhtpaneelil on valitud kõige külmem temperatuur? • Kas ümbritsev temperatuur on liiga madal?
Kostub imelikke helisid.	• Kontrollige, et külmik oleks paigaldatud loodis ja sirgele põrandale. • Kas külmiku tagasein on toa seinale liiga lähedal? • Kas külmiku taha või alla on kukkunud võõraid objekte? • Kas heli allikaks on külmiku kompressor? • Tiksuvad helid tekivad kui erinevad seadeldised paisuvad või tõmbuvad kokku.
Külmiku esikülje nurgad ja küljed on soojad ning tekkima hakkab kondensatsioon.	• Kuumakindlad torud asuvad külmiku eespoolsetes nurkades, et vältida kondensatsiooni tekkimist. Kui välistemperatuur tõuseb, siis ei pruugi see alati toimida. Tegu ei ole rikkega. • Väga niiske ilmaga võib külmiku välisseinadele tekkida kondensatsioon, kui välisõhu niiskus puutub kokku külmiku jahedate pindadega.
Külmikust kostab veevulinaga sarnanev heli.	• Külmutusagensi jahtumisel tekib veevulinaga sarnane heli.
Külmikus on halvad lõhnad.	• Kas külmikus on riknenud toitu? • Veenduge, et tugevalt lõhnavad toiduained (näiteks kala) oleksid pakitud õhukindlalt. • Puhastage oma külmikut regulaarselt ja visake riknenud või kohe riknema hakkavad toiduained minema.
Külmiku seinadele tekib härmatis.	• Kas ventilatsiooniavad on külmiku sees olevate toiduinetega blokeeritud? • Jätke toiduainete vahele ruumi, et parandada ventilatsiooni. • Kas külmiku uks on kinni?
Külmiku sisemistele seinadele ja köögiviljadele tekib kondensatsioon.	• Suure veesisaldusega toiduaineid säilitatakse lahtiselt või on uks pikemat aega lahti olnud. • Säilitage toiduained kaetuna või karpides.

DA99-03236L(0.1).indb 10 2011.2.24 12:6:24 PM

memo

Ümbritseva toatemperatuuri piirangud

See külmik on loodud töötama vastalt sellele märgitud temperatuuriklassile.

Klass	Sümbol	Ümbritseva temperatuuri vahemik (°C)
Subnormaalne	SN	+10 to +32
Normaalne	N	+16 to +32
Subtroopiline	ST	+16 to +38
Troopiline	T	+16 to +43

Sisetemperatuure mõjutavad külmiku asukoht, välistemperatuur ja ukse avamise sagedus. Muutke temperatuuri vastavalt vajadusele nende faktorite kompenseerimiseks.

Estonia



Õige viis toote kasutusest kõrvaldamiseks (elektriliste ja elektrooniliste seadmete jäätmed)

Selline tähistus tootel või selle tarvikutel või dokumentidel näitab, et toodet ega selle elektroonilisi tarvikuid (nt laadija, peakomplekt, USB-kaabel) ei tohi kasutusaja lõppemisel kõrvaldada koos muude olmejäätmetega. Selleks et vältida jäätmete kontrollimatu kõrvaldamisega seotud võimaliku kahju tekitamist keskkonnale või inimeste tervisele ning edendada materiaalsete vahendite säästvat taaskasutust, eraldage need esemed muudest jäätmetest ja suunake need vastutustundlikult taasringlusse.

Kodukasutajad saavad teavet nende esemete keskkonnaohutu ringlussevõtu kohta kas toote müüjalt või keskkonnaametist.

Firmad peaksid võtma ühendust tarnijaga ning kontrollima ostulepingu tingimusi ja sätteid.

Toodet ega selle elektroonilisi tarvikuid ei tohi panna muude hävitamiseks mõeldud kaubandusjäätmete hulka.

SAMSUNG

800-7267

www.samsung.com/ee

Taaskasutuse propageerimiseks on käesolev kasutusjuhend trükitud ümbertöödeldud paberile.

RL43T*/RL39T*
RL29T*/RL23T*
RL43TJ*/RL39TJ*



Šaldytuvas
Naudojimo instrukcija

Lietuviškai

Įsivaizduokite galimybes

Dėkojame, kad įsigijote šį SAMSUNG gaminį.
Norėdami gauti daugiau paslaugų,
užregistruokite savo gaminį

www.samsung.com/register

SAMSUNG

Laisvai pastatomas įrenginys

DA99-03236L(0.1).indb 1 2011.2.24 12:6:25 PM

Informacija apie saugą

INFORMACIJA APIE SAUGĄ

- Prieš naudodami įrenginį, atidžiai perskaitykite šį vadovą ir pasilikite jį ateičiai prie įrenginio.
- Naudokite šį įrenginį tik jo instrukcijų vadove nurodytu tikslu. Šis įrenginys neskirtas naudoti asmenims (taip pat ir vaikams) su fizine, sensorine arba protine negalia, kai trūksta patirties ir žinių tol, kol naudojantis juo prižiūri arba instruktuoja už naudotojų saugą atsakingas asmuo.
- Perspėjimai ir Svarbios saugos instrukcijos šiame vadove neapima visų įmanomų ir galimų sąlygų bei situacijų.
  Jūs atsakote už veiksmus su įrenginiu, apsaugos priemones ir jo priežiūrą, kai įrenginį montuojate, techniškai prižiūrite ir juo naudojatės.
- Kadangi šios instrukcijos pritaikytos įvairiems modeliams, jūsų šaldytuvo savybės gali šiek tiek skirtis nuo aprašytojo vadove, taip pat gali būti taikomi ne visi perspėjimo ženklai. Jei jums kilo klausimų arba neaiškumų, kreipkitės į artimiausią aptarnavimo centrą arba ieškokite atsakymų svetainėje www.samsung.com.

Svarbūs saugos simboliai ir perspėjimai:

PERSPĖJIMAS	Pavojai arba nesaugaus naudojimo atvejai, kurių metu galite **stipriai arba mirtinai susižeisti**.
ĮSPĖJIMAS	Pavojai arba nesaugaus naudojimo atvejai, kurių metu galite **nestipriai susižeisti arba apgadinti turtą**.

	NEbandykite.
	NEardykite.
	NElieskite.
	Atidžiai laikykitės nurodymų.
	Iš sieninio kištukinio lizdo ištraukite kištuką.
	Patikrinkite, ar įrenginys įžemintas, kad būtų apsaugotas nuo elektros iškrovos.
	Pagalbos skambinkite į aptarnavimo centrą.
	Pastaba.

Šie perspėjimo ženklai nurodyti, kad padėtų jums ir kitiems apsisaugoti nuo susižeidimų. Atidžiai jais vadovaukitės.
Perskaitę šį skyrelį pasilikite vadovą ateičiai lengvai prieinamoje vietoje.

CE PASTABA

Nustatyta, kad šis gaminys atitinka Žemos įtampos direktyvą (2006/95/EB), Elektromagnetinio suderinamumo direktyvą (2004/108/EB) ir Ekodizaino direktyvą (2009/125/EB), įgyvendinamą pagal Europos Sąjungos reglamentą (EB) Nr. 643/2009.

SVARBŪS PERSPĖJAMIEJI ŽENKLAI TRANSPORTUOJANT IR EKSPLOATUOJANT

PERSPĖJIMAS

- Kai transportuojate arba montuojate įrenginį vietoje, patikrinkite, ar nepažeista nė viena šaldančiosios grandinės dalis.
  - Iš vamzdelių trykštantis šaldantis skystis gali už(si)degti arba sužeisti akis.
  Jei matosi nubėgimų, kelias minutes patalpoje, kurioje stovi įrenginys, venkite atviros ugnies arba uždegimo ir papildomo oro šaltinių.
- Kad nesusidarytų degiųjų dujų mišinys dėl pratekėjimų šaldymo grandinėje, patalpos, kurioje stovi įrenginys, dydis turi atitikti naudojamo šaldiklio dydį.
- Niekada nepaleiskite įrenginio, jei jame matote gedimo požymių. Jei dvejojate, kreipkitės į pardavėją.
  Patalpoje, kurioje stovės šaldytuvas, 8 g R600 šaldiklio turi būti skiriamas 1 m^3 patalpos.
  Jūsų įrenginyje esančio šaldiklio dydis rodomas identifikavimo plokštelėje.

DA99-03236L(0.1).indb 2 2011.2.24 12:6:26 PM

PERSPĖJAMIEJI ŽENKLAI MONTUOJANT

PERSPĖJIMAS

• Nemontuokite įrenginio drėgnoje aplinkoje arba ten, kur įrenginys gali liestis su vandeniu.
- Jei pažeidžiama elektros dalių izoliacija, gali įvykti elektros iškrova arba tokios dalys gali užsidegti.

• Nestatykite šio šaldytuvo tiesioginiuose saulės spinduliuose arba netoli karštų skleidžiančių viryklių, šildytuvų arba kitokių panašių prietaisų.

• Nejunkite į vieną kištukinį lizdą su šakotuvu kelių įrenginių. Šaldiklis visada turi būti prijungtas prie atskiro kištukinio lizdo, kurio įtampa atitinka įrenginio indikavimo plokštelėje.
- Taip užtikrinsite geriausią veikimą ir apsaugosite namų laidų grandines nuo perkrovos, dėl ko įkaitę laidai gali sukelti gaisro riziką.

• Jei sieninis kištukinis lizdas atsilaisvinęs, į jį kištuko nekiškite.
- Kyla gaisro pavojus dėl elektros iškrovos.

• Nenaudokite per išilgai arba galuose įskilusio arba kitaip pažeisto laido.

• Prie šaldytuvo nenaudokite purškiklių.
- Prie šaldytuvo naudojami purškikliai gali sukelti sprogimą arba gaisrą.

• Šis šaldytuvas turi būti tinkamai sumontuojamas ir pastatomas pagal vadove nurodytas instrukcijas.

• Maitinimo kištuką į kištukinį lizdą kiškite tinkamai laidu žemyn.
- Jei kišate kištuką į lizdą laidu aukštyn, jis gali užtrumpinti grandinę ir sukelti gaisrą arba elektros iškrovą.

• Patikrinkite, ar kištukas šaldiklio gale nėra įskilęs arba kitaip pažeistas.

• Šaldytuvą perkelkite atsargiai, kad jo laido nepersuktumėte arba kitaip nepažeistumėte.
- Kyla gaisro pavojus.

• Šaldytuvas turi būti pasuktas taip, kad įkištas kištukas būtų lengvai prieinamas.

• Šaldytuvas turi būti įžemintas.
- Turite įžeminti šaldytuvą, kad jį apsaugotumėte nuo energijos pratekėjimo arba elektros iškrovos, sukeltos nuo energijos pratekėjimo iš šaldytuvo.

• Kaip įžeminimo niekada nenaudokite dujų vamzdžio, telefono linijų arba kitų panašių iškrovos virbų.
- Netinkamas įžeminimas gali sukelti elektros iškrovą.

• Jei maitinimo laidas pažeistas, jį turi skubiai pakeisti gamintojas arba aptarnavimo centro darbuotojas.

• Saugiklis šaldytuve turi būti pakeistas kvalifikuoto asmens arba aptarnavimo centro darbuotojo.
- Jei to nepadarote, galima elektros iškrova arba galite patys susižeisti.

PERSPĖJIMO ŽENKLAI MONTUOJANT

ĮSPĖJIMAS

• Neužstatykite įrenginio ventiliatoriaus jokiais objektais.

• Šaldytuvui leiskite 2 val. pastovėti patalpoje, tik tada jį įjunkite.

SVARBŪS PERSPĖJAMIEJI ŽENKLAI EKSPLOATUOJANT

PERSPĖJIMAS

• Nekiškite kištuko į lizdą šlapiomis rankomis.

• Nelaikykite jokių daiktų ant įrenginio viršaus.
- Kai atidarote arba uždarote dureles, iš šaldytuvo vidaus gali iškristi daiktų ir sužeisti jus ir / arba susigadinti patys.

• Nekiškite rankų po įrenginiu.
- Galite susižeisti į kokį nors aštrų apačioje esantį kraštą.

• Neleiskite vaikams lipti ant stalčiuko dangčio.
- Jis gali sulūžti, ant jo galima paslysti.

• Šaldytuvo neperkraukite maistu.
- Kai atidarote dureles, iš šaldytuvo vidaus gali iškristi maisto ir sužeisti jus ir / arba susigadinti pats.

• Šaldytuve nelaikykite lakių arba degių skysčių, pvz.: benzenų, skiediklių, alkoholio, eterio arba LP dujų.
- Saugoma bet kokia tokia medžiaga gali sukelti sprogimą.

SVARBŪS PERSPĖJAMIEJI ŽENKLAI EKSPLOATUOJANT

PERSPĖJIMAS

• Ant šaldytuvo nestatykite daiktų su vandeniu.
- Jei vanduo išsipils, kyla gaisro arba elektros iškrovos pavojus.

DA99-03236L(0.1).indb 3 2011.2.24 12:6:26 PM

• Neleiskite vaikams kabintis ant šaldytuvo durelių.
- Taip jie gali rimtai susižeisti.
• Nepalikite šaldytuvo durelių atidarytų, jei juo nesinaudojate, neleiskite vaikams lipti į šaldytuvo vidų.
- Vaikai gali užsidaryti šaldytuve ir rimtai susižaloti dėl žemos temperatūros viduje.
• Šaldytuve nelaikykite žemos temperatūros veikiamų farmacijos produktų, mokslinių medžiagų arba kitų produktų.
- Šaldytuve neturėtumėte laikyti produktų, kuriems nurodoma griežta laikymo temperatūra.
• Nedėkite į šaldytuvą elektrinių prietaisų ir nenaudokite jų jame, jei tai nėra rekomenduojama gamintojo.
• Šaldytuvo vidaus nedžiovinkite plaukų džiovintuvu. Nemalonaus kvapo šaldytuve nenaikinkite į jį įdėję degančią žvakę.
- Dėl to gali kilti gaisro arba elektros iškrovos pavojus.
• Šlapiomis rankomis nelieskite šaldiklio sienelių arba jame laikomų produktų.
- Rankų oda gali prišalti.
• Nenaudokite mechaninių arba kitokių nei gamintojo rekomenduojamų įrankių paspartinti ledų atitirpdymo procesą.
• Nepažeiskite šaldytuvo grandinės.

• Šis įrenginys skirtas laikyti maistą buitinėje aplinkoje.
• Butelius laikykite arti vienas kito, kad jie neiškristų.
• Jei jaučiamas dujų pratekėjimas, venkite atviros liepsnos arba uždegimo šaltinių ir kelias minutes vėdinkite kambarį, kuriame stovi įrenginys.
• Naudokite tik gamintojo arba aptarnavimo centro darbuotojo pateiktas LED lempas.
• Prižiūrėkite, kad vaikai nežaistų su įrenginiu ir / arba neliptų į jo vidų.

• Patys neardykite arba netaisykite šaldytuvo.
- Rizikuojate sukelti gaisrą, gedimą ir / arba patys susižeisti.
Jei šaldytuvas veikia netinkamai, kreipkitės į aptarnavimo centro agentus.

• Jei įrenginys skleidžia keistą garsą, svyla arba užuodžiate dūmus, ištraukite jo kištuką iš kištukinio lizdo ir kreipkitės į artimiausią aptarnavimo centrą.
- To nepadarius, gali kilti gaisras arba elektros iškrova. Neužstatykite įrenginio ventiliatoriaus jokiais objektais.
• Jei šaldytuve yra dulkių arba vandens, ištraukite kištuką iš kištukinio laido ir kreipkitės į „Samsung Electronics“ aptarnavimo centrą.
- Kyla gaisro rizika.
• Kaip pakeisti LED lemputę
Perdegus vidinei ar išorinei LED lemputei kreipkitės į aptarnaujantį atstovą.
• Nestatykite įrenginio drėgnoje, riebaluotoje ar dulkėtoje vietoje, kurioje galimas tiesioginis saulės spindulių ir vandens (lietaus) poveikis.
• Nemontuokite įrenginio ten, kur galimas dujų protėkis.
- Dėl to gali kilti gaisro arba elektros iškrovos pavojus.
• Maitinimo laido kištuką į sieninį lizdą įkiškite teisinga kryptimi – taip, kad laidas nusileistų link grindų.
- Jeigu maitinimo laido kištuką į kištukinį lizdą įkišite kita kryptimi, gali būti pažeisti elektros laidai, esantys maitinimo laido viduje ir dėl to kilti gaisro arba elektros iškrovos pavojus.
• Statykite įrenginį ant lygių ir tvirtų grindų, kurios gali išlaikyti jo svorį.
- Priešingu atveju galimas neįprastas vibravimas, triukšmas arba įrenginio gedimai.

ĮSPĖJIMAS PERSPĖJIMO ŽENKLAI EKSPLOATUOJANT

• Kad įrenginys veiktų optimaliai,
- Nedėkite maisto per arti šaldytuvo galinės sienelės, nes maistas gali trukdyti laisvai oro cirkuliacijai šaldytuvo skyriuje.
- Tinkamai suvyniokite maistą arba jį įdėkite į hermetiškus indus ir tik tokį laikykite šaldytuve.
• Šaldiklyje nelaikykite karbonizuotų arba putojančių gėrimų. Šaldiklyje nelaikykite butelių arba stiklinės taros.
- Kai turinys sušąla, stiklas gali sudužti, todėl galite susižeisti arba sugadinti aplinkinius daiktus.
• Nekeiskite šaldytuvo paskirties arba jo nemodifikuokite.

DA99-03236L(0.1).indb 4 2011.2.24 12:6:27 PM

- Jei pakeisite arba modifikuosite, galite patys susižeisti ir / arba sugadinti daiktus.
  Už bet kokius keitimus arba modifikavimą atsako trečioji šalis, ir „Samsung“ tokiam įrenginiui neatlieka remonto pagal garantiją bei neatsako už saugų įrenginio naudojimą arba dėl keitimo / modifikavimo įvykusius gedimus.
- Būtinai atsižvelkite į šaldyto maisto maksimalų laikymo ir galiojimą laiką.
- Jei šaldytuvas buvo atjungtas nuo kištukinio maitinimo lizdo, turite palaukti mažiausiai penkias minutes, ir tik tada vėl galima prijungti prie maitinimo.
- Jei neketinate šaldytuvu naudotis ilgiau nei tris savaites arba ilgiau, turite jį ištuštinti, išvalyti ir atjungti nuo maitinimo.
  Išvalykite viduje susikaupusią drėgmę ir palikite duris atidarytas.
- Priešingu atveju gali atsirasti nemalonus kvapas ir susiformuoti pelėsiai.
- Gedimo procesas izoliacijoje gali sukelti gaisrą.
- Jei išvykstate trumpesniam, nei trijų savaičių laikotarpiui, šaldytuvo iš elektros maitinimo tinklo išjungti nebūtina. Jei išvykstate trims savaitėms ar ilgesniam laikotarpiui, nepalikite šaldytuve maisto. Išjunkite šaldytuvą iš elektros maitinimo tinklo, išvalykite jo vidų, užtikrinkite, kad neliktų plovimo priemonių ir nusausinkite.
- Šiame šaldytuve yra šiltnamio efektą sukeliančių fluorintų dujų, aprašytų Kioto protokole. Putplasčio gamybai naudotos fluorintos šiltnamio efektą sukeliančios dujos.

- Jei šaldytuve atsiranda skysčio, atjunkite šaldytuvą nuo maitinimo ir kreipkitės į artimiausią aptarnavimo centrą.

ĮSPĖJAMIEJI ŽENKLAI VALANT IR TECHNIŠKAI PRIŽIŪRINT

ĮSPĖJIMAS

- Šaldytuvo viduje ir išorėje nepurkškite vandens.
- Kyla gaisro arba elektros iškrovos pavojus.
- Prie šaldytuvo nepurkškite degių dujų.
- Kyla gaisro arba sprogimo pavojus.
- Tiesiogiai ant ekrano nepurkškite valymo produktų.
- Nuo ekrano gali nusilupti atspausdintas lipdukas.

- Nuo maitinimo kištuko šakutės nuvalykite nešvarumus arba dulkes.
  Tačiau tai darykite ne šlapiu arba drėgnu audeklu, o sausu.
- Kyla gaisro arba elektros iškrovos pavojus.

- Atjunkite šaldytuvą nuo maitinimo prieš jį valydami arba techniškai prižiūrėdami.

SVARBŪS PERSPĖJAMIEJI ŽENKLAI UTILIZUOJANT

PERSPĖJIMAS

- Prieš utilizuodami patikrinkite, ar gale šaldytuvo nepažeisti vamzdeliai.
- R600a arba R134a naudoja šaldiklio skystį. Šaldytuvo gale patikrinkite kompresoriaus etiketę arba viduje matmenų etiketę ir peržiūrėkite, koks šaldiklio skystis naudojamas jūsų šaldytuve.
  Jei produkte yra degiųjų dujų (R600a šaldiklyje), kreipkitės į vietines institucijas informacijos, kaip saugiai utilizuoti šį gaminį.
  Ciklopentanas naudojamas kaip sklindančių dujų absorbavimo medžiaga.
  Dujos izoliavimo medžiagoje reikalauja atskiros utilizavimo procedūros.
  Kreipkitės į vietines institucijas informacijos, kaip saugiai aplinkai utilizuoti šį produktą.
  Užtikrinkite, kad vamzdeliai įrenginio gale nebūtų pažeisti, kai įrenginys utilizuojamas.
  Vamzdelius galima sulaužyti atviroje aplinkoje.
- Jei įrenginyje yra izobutano šaldiklis (R600a), natūralios dujos nekenksmingos aplinkai, tačiau degios. kai transportuojate ir montuojate įrenginį, patikrinkite, ar nepažeista nė viena šaldytuvo grandinės dalis.
- Kai utilizuojate šį arba kitus šaldytuvus, nuimkite durelių tarpines, užraktą / rankeną, kad vaikai arba gyvūnai neįstrigtų šaldytu viduje.
  Palikite lentynėles vietoje, kad vaikai lengvai neįliptų į šaldytuvo vidų.
  Reikia prižiūrėti vaikus, kad jie nežaistų su senais įrenginiais.
- Utilizuokite šio gaminio pakuotę pagal aplinkosaugos reikalavimus.

DA99-03236L(0.1).indb 5 2011.2.24 12:6:27 PM

PAPILDOMI TINKAMO NAUDOJIMO PATARIMAI

• Jei dingsta elektra, skambinkite į elektros energiją tiekiančią kompaniją ir klauskite, kiek tai truks.

- Daugelis gedimų sutvarkomi per valandą arba dvi, todėl nepaveikia šaldytuvo vidinės temperatūros.
  Tačiau kol nėra elektros, turite mažiau darinėti šaldytuvo dureles.
- Jei elektros gedimas tęsiasi 24 valandas, išimkite sušaldytus produktus.

• Jei su šaldytuvu pateikti raktai, juos reikia laikyti toliau nuo vaikų ir ne matomoje vietoje prie šaldytuvo.

• Jei ilgesnį laiką įrenginys laikomas patalpoje, kurios temperatūra žemesnė nei žemiausia įrenginio patalpos intervalo temperatūra, jis gali veikti nevienodai (dėl šiltesnės už išorinę temperatūros viduje).

• Nelaikykite maisto, kuris greitai genda žemoje temperatūroje, pvz.: bananai, melionai.

• Temperatūra, pakylanti atšildymo metu, gali atitikti ISO reikalavimus.
  Jei norite apsisaugoti nuo užšaldytų produktų atšilimo, tokius produktus supakuokite į kelių sluoksnių laikraščius.

• Jei šaldyti produktai bus šiek tiek atšildomi, jų laikymo laikas sutrumpės.

Patarimai, kaip taupyti energiją

- Pastatykite prietaisą vėsioje, sausoje patalpoje su tinkama ventiliacija.
  Užtikrinkite, kad jis nestovi tiesioginiuose saulės spinduliuose ar arti šilumos šaltinio (pavyzdžiui, radiatoriaus).
- Niekada neužblokuokite ventiliacijos angų ar grotelių, esančių ant prietaiso.
- Leiskite šiltam maistui atvėsti prieš dedant jį į prietaisą.
- Sušalusį maistą dėkite į šaldytuvą atitirpti.
  Galite naudoti atšaldytų produktų žemą temperatūrą šaldytuve atšaldyti maistą.
- Išimdami ar kraudami maistą pernelyg ilgai nelaikykite prietaiso durelių atvirų.
  Kuo trumpiau durelės bus atidarytos, tuo mažiau ledo susidarys šaldiklyje.
- Reguliariai valykite šaldytuvo užpakalinę dalį.
  Dėl dulkių didėja energijos sąnaudos.
- Nenustatykite žemesnės temperatūros nei būtina.
- Užtikrinkite, kad prie šaldytuvo pagrindo ir užpakalinės sienelės būtų pakankamai vietos orui išeiti. Neuždenkite oro ventiliacijos angų.
- Montuodami palikite tarpus dešinėje, kairėje, priekyje ir gale.
  Taip sumažinsite energijos sąnaudas ir savo sąskaitas.

Turinys

ŠALDYTUVO PASTATYMAS 7

ŠALDYTUVO VEIKIMAS 9

GALIMI VEIKIMO SUTRIKIMAI IR JŲ ŠALINIMAS 10

PAV 12

DA99-03236L(0.1).indb 6 2011.2.24 12:6:28 PM

Šaldytuvo pastatymas

TINKAMOS VIETOS PARINKIMAS

Sveikiname jus įsigijus šį SAMSUNG šaldytuvą. Mes tikimės, kad jums patiks šiuolaikinės naujojo prietaiso savybės ir jo efektyvumas.

- Prieš pradedant naudotis šaldytuvu, jį būtina tinkamai pastatyti ir sureguliuoti, kaip aprašyta šioje instrukcijoje.
- Naudokite šį prietasą tik konkrečiam tikslui, kuris aprašytas šioje vartojimo instrukcijoje.
- Mes primygtinai rekomenduojame patikėti bet kokį prietaiso aptarnavimą kvalifikuotiems specialistams.
- Prašome išmesti šio gaminio pakuotės medžiagas aplinkai nekenksmingu būdu.

Geriausios vietos šaldytuvui parinkimas (Pav ❶)

- Vieta, kur nėra tiesioginio saulės apšvietimo.
- Vieta, kur lygus grindų paviršius.
- Vieta, kur pakanka vietos laisvai atidaryti šaldytuvo dureles.
- Palikite pakankamai vietos dešinėje, kairėje, gale ir viršuje, kad tinkamai cirkuliuotų oras.
  Jei šaldytuvas neturi pakankamai erdvės, vidinė aušinimo sistema neveiks tinkamai.
- Įsitikinkite, kad prireikus atlikti techninės priežiūros ir remonto darbus, prietaisą galima bus laisvai patraukti.

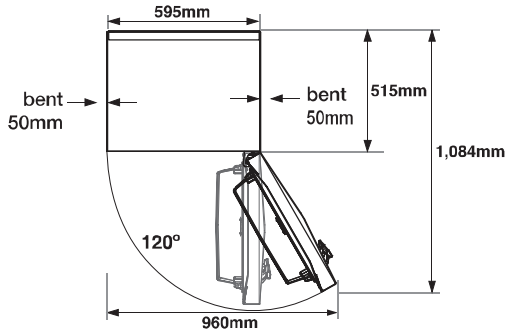

- Prietaiso aukštis gali skirtis, priklausomai nuo modelio.
- Statydami prietaisą, laikykitės atstumų į dešinę, į kairę, gale ir viršuje.
  Tai padės sumažinti energijos sunaudojimą ir jūsų sąskaitas.
- Nestatykite šaldytuvo ten, kur temperatūra žemesnė negu 10°C.

ATSARGIAI Patraukite šaldytuvą statmeną, kai jį statote, apžiūrite ar valote už jo, ir pastatykite jį statmeną atgal, kai baigiate darbus. Patikrinkite, ar grindys išlaikys pilnai prikrautą šaldytuvą.

DURELIŲ ATIDARYMO KRYPTIES PAKEITIMAS

ĮSPĖJIMAS Prieš pakeisdami durelių atidarymo kryptį, išjunkite šaldytuvą iš elektros tinklo.
Jei šiuos veiksmus atlieka Pirkėjų aptarnavimo tarnyba, tai nelaikoma garantiniu aptarnavimu.

Reikalingi įrankiai

Nepridedama			
			
„Phillips" atsuktuvas (+)	Plokščiagalvis atsuktuvas (-)	11 mm veržliaraktis (vyrio šarnyrui)	3/16" veržliaraktis (viduriniajam vyriui)

1. Naudodami plokščią atsuktuvą nuimkite viršutinio šaldytuvo durų vyrio dangtelį. (Pav ❷)
2. Atsukite 2 varžtus, esančius šaldytuvo viršutiniame priekiniame dangtelyje. (Pav ❸)
3. Nuimkite šaldytuvo dureles nuo vidurinio vyrio(A), atsargiai pakeldami dureles aukštyn. (Pav ❹)

ATSARGIAI Šaldytuvo durelės yra sunkios – nesusižeiskite jas nukeldami.

4. Išimkite 2 varžtus ir išrinkite vidurinį vyrį(A). (Pav ❺)
5. Nuimkite šaldytuvo dureles nuo apatinio vyrio(A), atsargiai pakeldami dureles aukštyn. (Pav ❻)

ATSARGIAI Šaldytuvo durelės yra sunkios – nesusižeiskite jas nukeldami.

DA99-03236L(0.1).indb 7 2011.2.24 12:6:36 PM

6. Atsukite priekinės kojelės varžtus ir 2 apatinį vyrį įtvirtinančius varžtus. (Pav 7)

ĮSPĖJIMAS Prieš nuimdami apatinį vyrį nuimkite kojelę.

7. Pakeiskite apatinio vyrio šarnyro padėtį. Atsukite varžtą nuo automatinio kreiptuvo(A) ir nuimkite apatinio vyrio šarnyrą, naudodami 11 mm veržliaraktį. Pritvirtinkite apatinio vyrio šarnyrą(B) kairėje pusėje ir uždėkite apverstą automatinį kreiptuvą. (Pav 8)

8. Apatinį vyrį pritvirtinkite šaldytuvo apačioje kairėje pusėje, iš kur anksčiau atlikdami 8 veiksmą išėmėte 2 varžtus. (Pav 9)

9. Apsukite vidurinio vyrio dangtelį(A) kita puse (iš kairės į dešinę). (Pav 10)

10. Atsukite varžtą iš šaldytuvo durelių apatinės dešinės pusės. Durų stabdiklį(A), vyrio įvorę(B) ir durų stabdiklio laikiklį perkelkite iš dešinės į kairę. (Pav 11)

11. Sukeiskite vyrio įvorę(A) ir įvorės dangtelį(B) šaldytuvo durelių viršuje. (Pav 12)

12. Atsargiai uždėkite šaldiklio dureles. (Pav 13)

13. Sumontuokite vidurinį vyrį kairėje pusėje, naudodami 2 varžtus. (Pav 14)

14. Atsukite varžtą iš šaldytuvo durelių apatinės dešinės pusės. Iš kairės pusės perkelkite durų stabdiklį(A), vyrio įvorę(B) ir durų stabdiklio laikiklį. (Pav 15)

15. Naudodami 11 mm veržliaraktį, atskirkite viršutinio vyrio šarnyrą.
Persukite viršutinįjį vyrį ir vėl pritvirtinkite šarnyrą. (Pav 16)

16. Viršutinį vyrį pritvirtinkite kairėje šaldytuvo durų pusėje. (Pav 17)

17. Atsargiai uždėkite atgal šaldytuvo dureles. Tada priveržkite 3 varžtus ir sumontuokite viršutinįjį vyrį. (Pav 18)

- Prieš uždėdami atgal dureles, turite pakeisti B tipo durelių rankenos vietą.
- A tipo durelių rankenai – pakeiskite durų rankenos vietą, pakeitę durelių atidarymo kryptį.

18. Šaldytuvo duris pritvirtinkite viršuje. (Pav 19)

19. Apsukite šaldytuvo durų viršutinį dangtelį. (Pav 20)

Patikrinkite, kad raudona juostelė ant laido būtų ant viršutinio kairiojo vyrio dangtelio krašto.

20. Apsukite ekrano dangtelį. (Pav 21)

- Pakeitę durelių atidarymo kryptį, patikrinkite, ar tinkamai įdėti šaldytuvo ir šaldiklio tarpikliai. Priešingu atveju bus girdimas triukšmas arba formuosis drėgmė, galinti sutrikdyti šaldytuvo veikimą.

21. Nuimkite rankenėlės dangtelį ir atsukę išimkite varžtus. Nepamirškite nuimtus dangtelius ir rankenėlę vietoje dešinės pritvirtinti kairėje durų pusėje (nuimtais dangteliais nepamirškite uždengti dešinės pusės). (Pav 22)

ŠALDYTUVO IŠLYGINIMAS

Jeigu prietaiso priekinė dalis yra šiek tiek aukščiau, negu galinė, durelės atsidaro ir užsidaro lengviau. Pasukite reguliuojamas kojeles pagal laikrodžio rodyklę, jei norite pakelti šaldytuvą, ir prieš laikrodžio rodyklę - jei norite jį nuleisti žemiau. (Pav 23)

1) Pavyzdys: Šaldytuvas pakreipiamas žemyn į kairę.

- Sukite kairiąją reguliuojamąją kojelę rodyklės kryptimi tol, kol prietaisas išsilygins.

2) Pavyzdys: Šaldytuvas pakreipiamas žemyn į dešinę.

- Sukite dešiniąją reguliuojamąją kojelę rodyklės kryptimi tol, kol prietaisas išsilygins.

DA99-03236L(0.1).indb 8 2011.2.24 12:6:37 PM

Šaldytuvo veikimas

VALDYMO SKYDELIO PATIKRA

<A TIPAS> (Pav 24)

1 Šaldytuvas	Šaldytuve galite reguliuoti ir nustatyti pageidaujamą temperatūrą nuo 1°C iki 6°C.
2 Įjungtas maitinimas	Kai įrenginys yra įjungtas, dega ši lemputė.
3 Funkcija „Power Cool“	Atkreipkite dėmesį, ar funkcija „Power Cool“ (Sustiprintas šaldymas) įjungta, ar išjungta.
4 Temp. pavojaus signalas	Įrenginyje esant neįprastai temperatūrai įsijungia ši lemputė.
5 Funkcija „Power Cool“	Įrenginyje 150-čiai minučių įjungiama veiksena „Power Cool“ (Sustiprintas šaldymas).

<B TIPAS> (Pav 31)

1 POWER ON/OFF (ĮJUNGTI / IŠJUNGTI)	Norėdami įjungti arba išjungti kompresorių paspauskite ir palaikykite šį mygtuką 3 sekundes.
2 Temp. Alarm (temperatūros pavojaus signalas)	Jei šaldiklyje temperatūra pakilo daugiau nei įprastai, įsižiebs šį lemputė.
3 Led Lamp (LED indikatorius)	Yra penki temperatūros nustatymai, kuriuos žymi penki šviesos indikatoriai. Kai šviečia visi indikatoriai, temperatūra yra žemiausia.
4 Power Cool (Sustiprintas šaldymas	Įrenginyje 120-čiai minučių įjungiamas sustiprintas šaldymas.
5 TEMP (Temperatūra)	Galite nustatyti pageidaujamą šaldytuvo temperatūrą nuo Šalta (5°C) iki Šalčiau (1°C). Iš pradžių yra nustatyta vidutinė temperatūra.

Pirmą kartą įjungus įrenginį veiksena „Power Cool“ (Sustiprintas šaldymas) įjungiama 180-čiai minučių.

Jei norite užšaldyti didelį maisto kiekį, įjunkite Power Cool režimą.

Kad naudojant šį gaminį būtų sutaupoma kuo daugiau energijos, visas lentynas, stalčius ir krepšelius palikite jiems skirtose vietose, kaip parodyta paveikslėlyje. (Pav 30)

MAISTO LAIKYMAS

Kad būtų daugiau vietos, galite išimti bet kurį, išskyrus apatinį, stalčių, kaip pavaizduota paveikslėlyje toliau.
Tai neturi įtakos šiluminėms ir mechaninėms charakteristikoms.
Nurodyta šaldyto maisto laikymo skyriaus talpa apskaičiuojama išėmus šiuos stalčius. (Pav 25)

ĮSPĖJIMAS Nelieskite garintuvo šlapiomis rankomis.

- Šaldiklio lentynėlėse produktus galima dėti vieną ant kito. (Pav 26)

VIDINIŲ DALIŲ IŠĖMIMAS

Lentynos

Truputį kilstelėkite lentynas laikydami abiem rankomis ir patraukite į save. (Stiklinė lentyna/ Sulankstoma lentyna) (Pav 27)

Durelių apsaugos

Stipriai abiem rankomis suimkite durelių apsaugas ir jas truputį pakelkite, norėdami nuimti. (Pav 28)

Stalčiai

Ištraukite stalčius iki galo ir tada truputį pakelkite, kad galėtumėte išimti. („Fresh safe” stalčius / „Cool Select Zone” stalčius / „Cooler zone” stalčius / „Freezer” stalčiai) (Pav 29)

ĮSPĖJIMAS Valymui nenaudokite benzolo, skiediklio ar „Clorox™”.
Jie gali sugadinti prietaiso paviršių ir sukelti gaisro pavojų.

ATSARGIAI Norėdami nuvalyti guminius durelių tarpiklius, galite juos nuimti nuo durelių. Įsitikinkite, kad vėl teisingai juos uždėjote, nes kitaip šaldytuvas dirbs neefektyviai.

ATSARGIAI Nepurkškite ant šaldytuvo vandens, kai jis įjungtas, nes galite sukelti elektos smūgį. Nevalykite šaldytuvo su benzolu, skiedikliu ar automobiliams skirtais plovikliais, nes gali kilti gaisro pavojus.

DA99-03236L(0.1).indb 9 2011.2.24 12:6:38 PM

Galimi veikimo sutrikimai ir jų šalinimas

PROBLEMA	SPRENDIMAS
Prietaisas iš viso neveikia arba per aukšta temperatūra.	• Patikrinkite, ar tinkamai įjungtas maitinimo kištukas. • Ar teisingai nustatyta temperatūra priekiniame skydelyje? • Ar nešviečia į prietaisą saulė; ar nėra šalia šilumos šaltinių? • Ar prietaiso galinė pusė ne perdaug arti sienos? • Valdymo skydelyje pasirinkus OFF (išjungti), kompresorius nebeveiks.
Maistas šaldytuve sušąla.	• Ar temperatūra priekiniame skydelyje nustatyta į žemiausią? • Ar ne per žema aplinkos temperatūra?
Girdimas neįprastas triukšmas.	• Patikrinkite, ar šaldytuvas stovi ant stabilių ir lygių grindų. • Ar prietaiso galinė pusė ne perdaug arti sienos? • Gal už šaldytuvo ar po juo kažkas nukrito? • Ar triukšmas sklinda iš kompresoriaus? • Girdimas tiksėjimas, kai įvairūs priedai susitraukia arba plečiasi.
Priekiniai prietaiso kampai ir šonai šilti, ir pradeda formuotis kondensatas.	• Priekiniuose kampuose įrengti karščiui atsparūs vamzdeliai, kurie neleidžia susidaryti kondensatui. Pakilus aplinkos temperatūrai, jie nevisuomet efektyviai veikia. Tačiau tai nėra gedimas. • Esant labai drėgnam orui, drėgmei sąveikaujant su vėsiu prietaiso korpusu, ant prietaiso išorės gali susidaryti drėgmės kondensatas.
Girdimas skysčio burbuliavimo garsas prietaiso viduje.	• Tai šaltnešis, kuris vėsina prietaiso vidų.
Prietaiso viduje jaučiamas blogas kvapas.	• Gal šaldytuve atsirado sugedusių maisto produktų? • Pasirūpinkite, kad visi stiprų kvapą turintys maisto produktai (pvz., žuvis) būtų hermetiškai supakuoti. • Periodiškai valykite šaldytuvą ir išmeskite sugedusį ar įtartiną maistą.
Ant prietaiso sienelių susiformuoja šerkšno sluoksnis.	• Ar sudėtas šaldytuve maistas neuždengia oro ventiliacijos angų? • Išdėliokite maistą, palikdami kuo didesnius tarpus – taip pagerės ventiliacija. • Ar durelės pilnai užsidaro?
Kondensatas formuojasi ant vidinių prietaiso sienelių ir aplink daržoves.	• Maisto produktai, turintys didelį kiekį vandens, laikomi neuždengti, arba ilgą laiko tarpą buvo paliktos praviros durelės. • Laikykite maistą uždengtą arba uždengtose talpose.

DA99-03236L(0.1).indb 10 2011.2.24 12:6:38 PM

circuit diagram

RL43T*/RL39T*/RL29T*/RL23T*

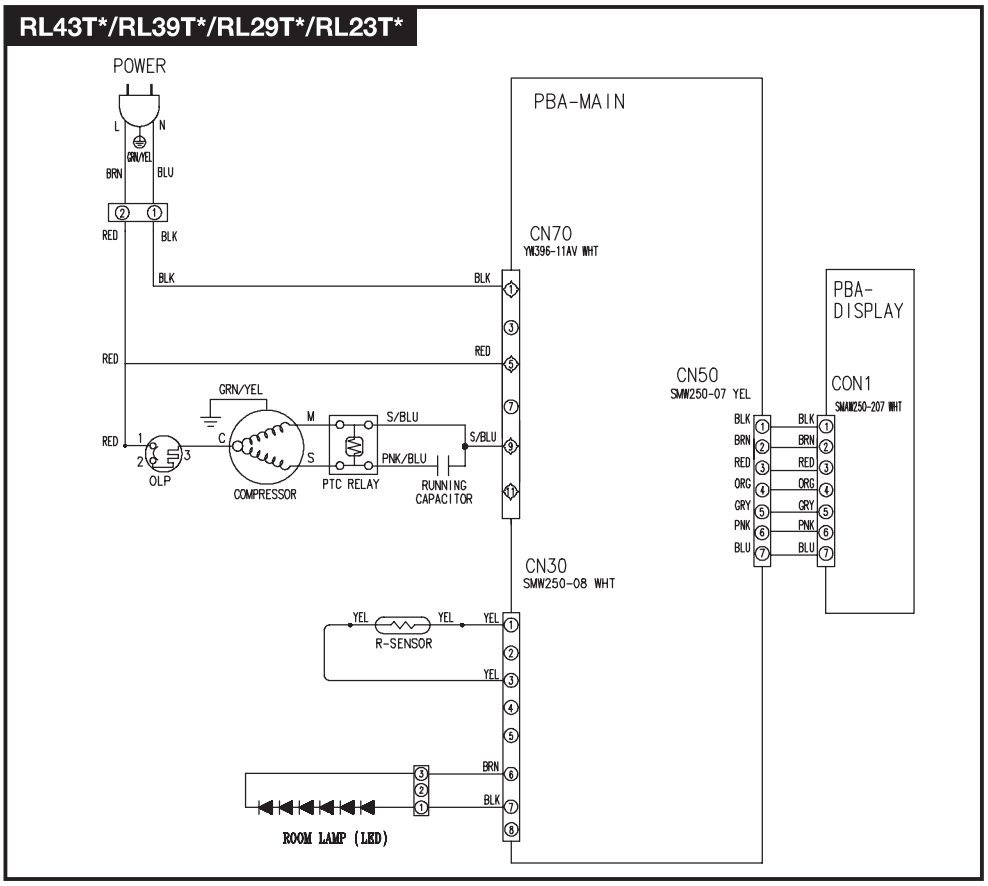

RL43TJ*/RL39TJ*

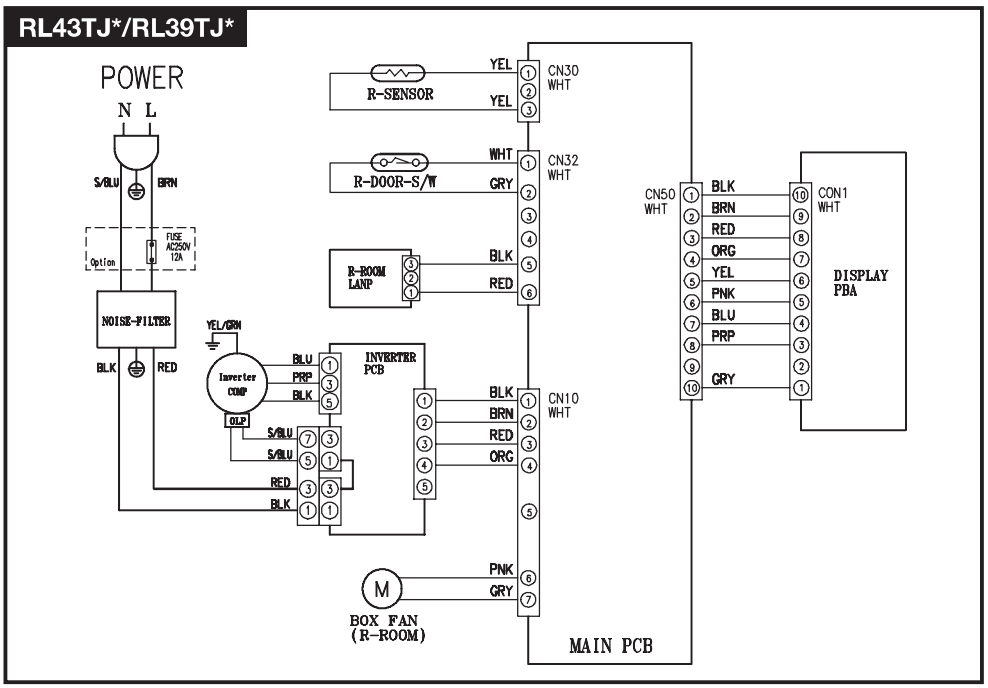

rysunek/ábra/obrázek/obrázok/рисунок/grafiskais attēls/skeem/pav

1

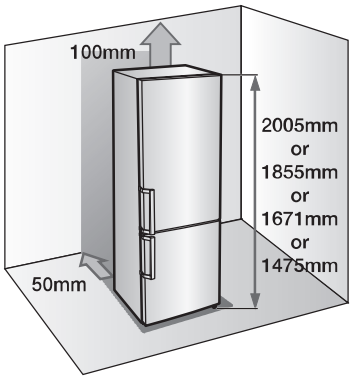

2

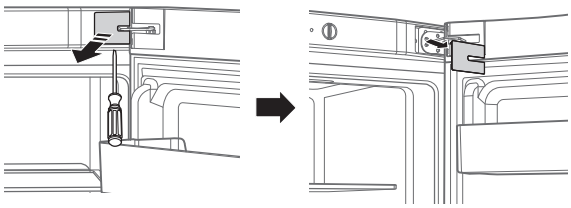

3

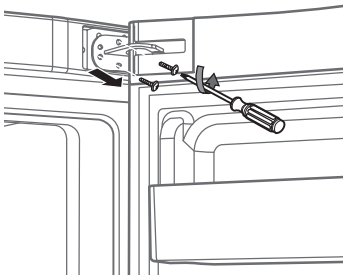

4

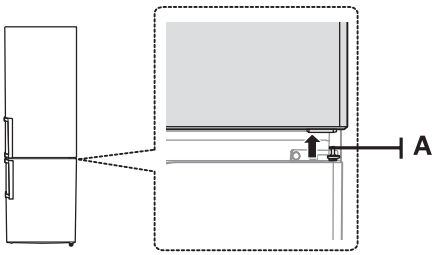

5

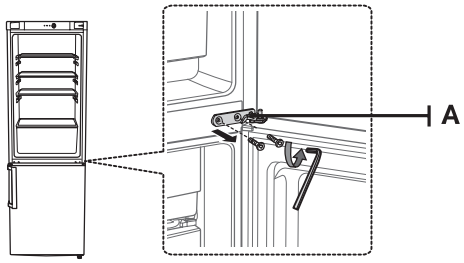

6

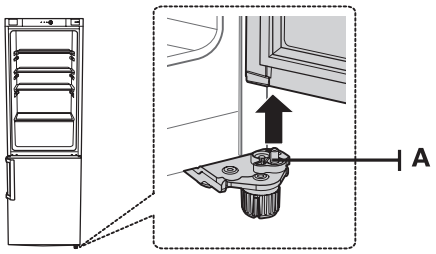

7

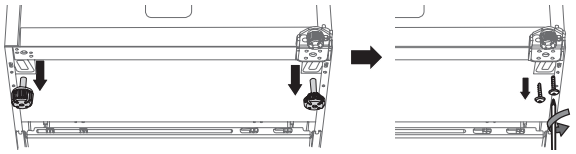

8

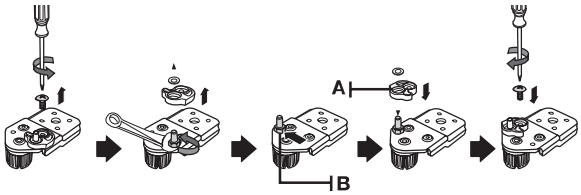

9

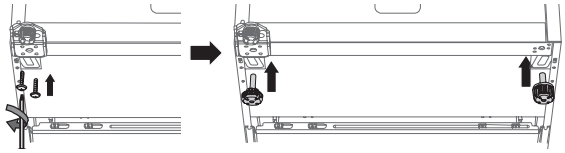

12_ rysunek/ábra/obrázek/obrázok/рисунок/grafiskais attēls/skeem/pav

10

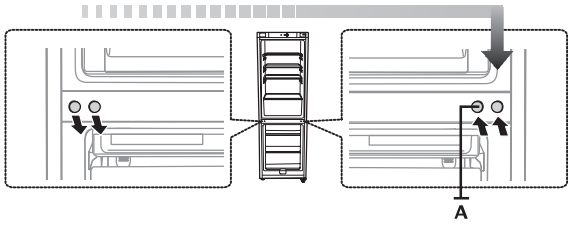

11

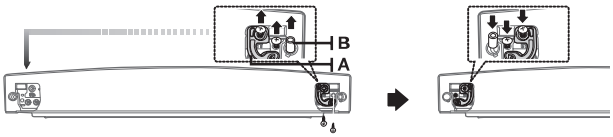

12

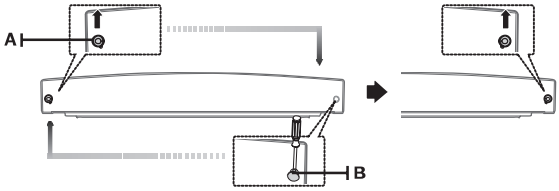

13

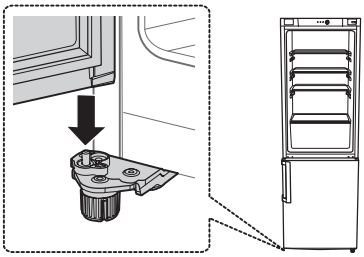

14

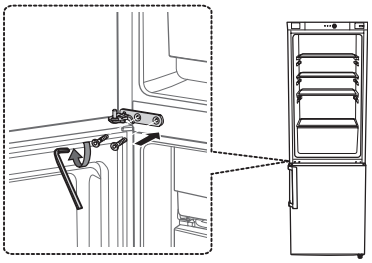

15

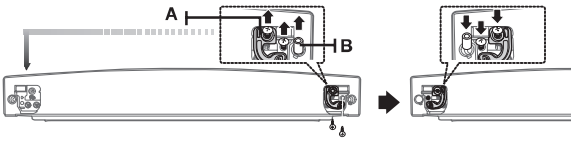

16

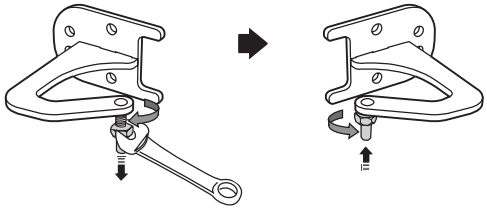

17

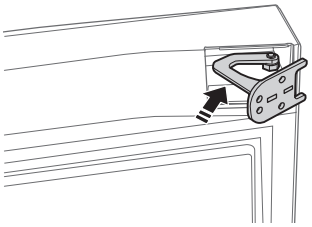

18

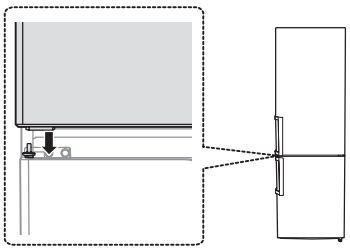

19

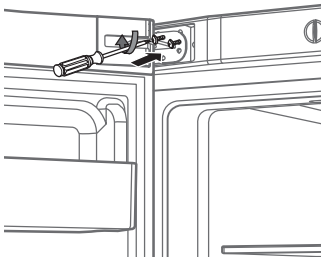

rysunek/ábra/obrázek/obrázok/рисунок/grafiskais attēls/skeem/pav _13

20

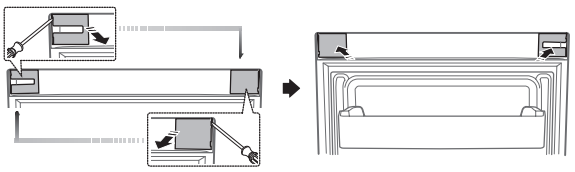

21

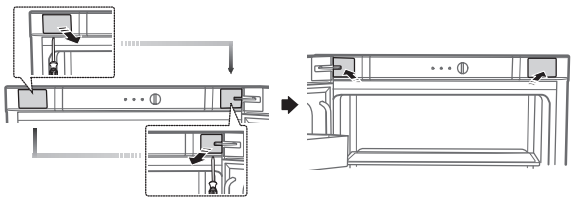

22

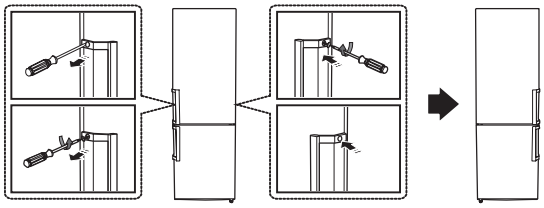

23

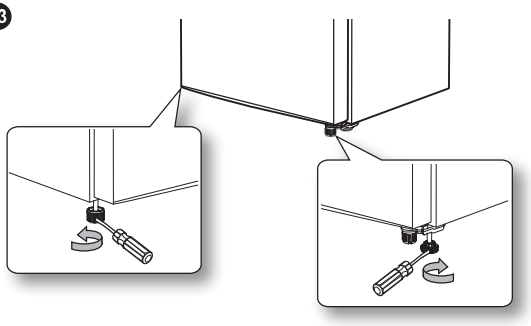

24

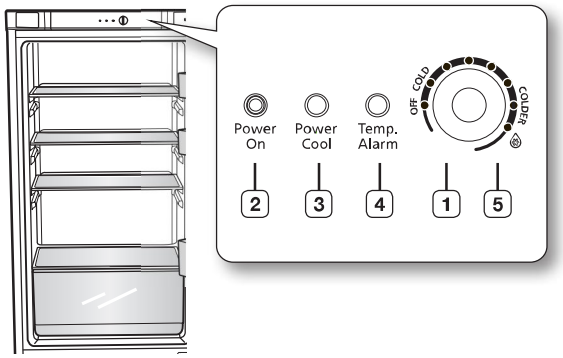

25

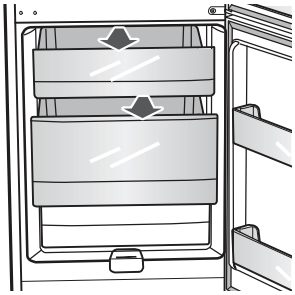

26

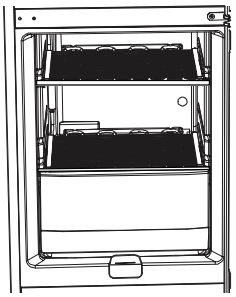

27

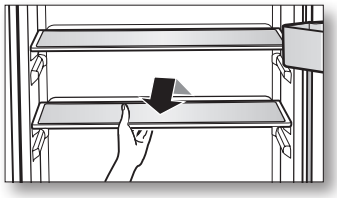

28

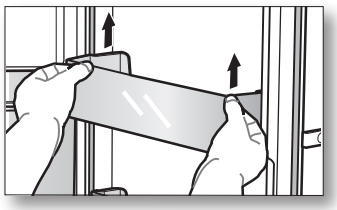

29

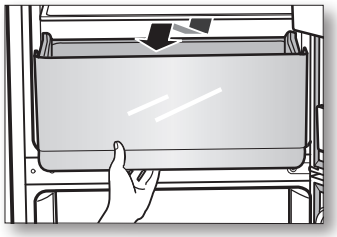

14_ rysunek/ábra/obrázek/obrázok/рисунок/grafiskais attēls/skeem/pav

30

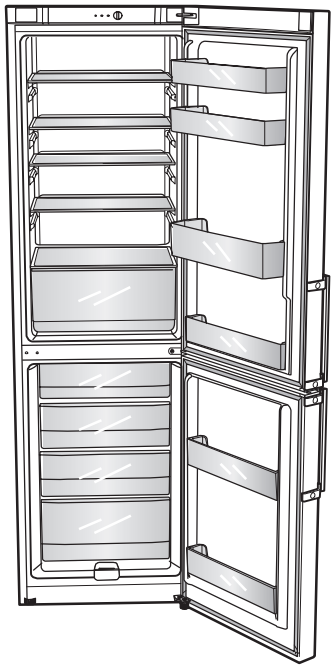

RL43

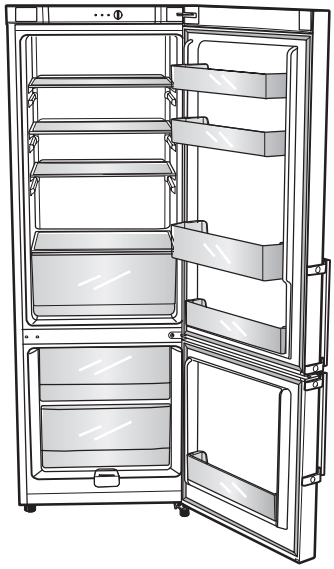

RL29

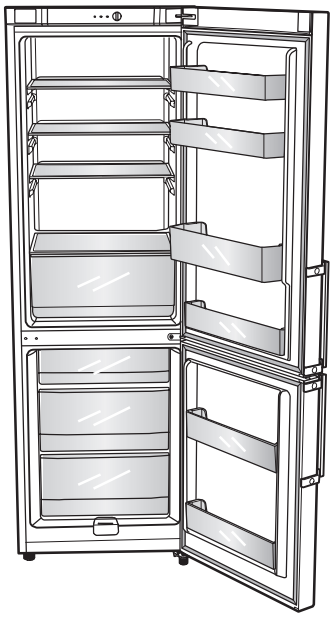

RL39

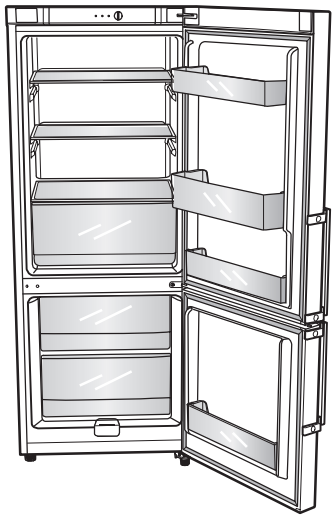

RL23

31

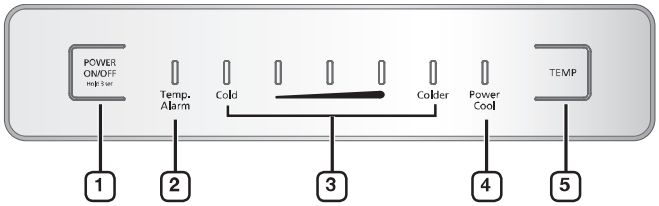

DA99-03236L(0.1).indb 15 2011.2.24 12:7:20 PM

Aplinkos temperatūros ribos

Šis šaldytuvas pritaikytas darbui tokioje aplinkoje, kurios temperatūra nurodyta temperatūros klasės plokštelėje.

Klasė	Simbolis	Aplinkos temperatūros ribos (°C)
Subnormali	SN	Nuo +10 iki +32
Normali	N	Nuo +16 iki +32
Subtropinė	ST	Nuo +16 iki +38
Tropinė	T	Nuo +16 iki +43

Vidinei temperatūrai gali turėti įtakos tokie veiksniai, kaip šaldytuvo vieta, aplinkos temperatūra ir tai, kaip dažnai jūs darinėjate dureles. Sureguliuokite temperatūrą, atsižvelgdami į šiuos faktorius.

lithuania



Tinkamas šio gaminio išmetimas
(elektros ir elektroninės įrangos atliekos)

Šis ženklas, pateiktas ant gaminio, jo priedų ar dokumentacijoje, nurodo, kad gaminio ir jo elektroninių priedų (pvz., įkroviklio, ausinių, USB kabelio) negalima išmesti kartu su kitomis buitinėmis atliekomis gaminio naudojimo laikui pasibaigus. Kad būtų išvengta galimos nekontroliuojamo atliekų išmetimo žalos aplinkai arba žmonių sveikatai ir skatinamas aplinką tausojantis antrinių žaliavų panaudojimas, atskirkite šiuos elementus nuo kitų rūšių atliekų ir atiduokite perdirbti.

Informacijos kur ir kaip pristatyti šiuos elementus saugiai perdirbti, privatūs vartotojai turėtų kreiptis į parduotuvę, kurioje šį gaminį pirko, arba į vietos valdžios institucijas.

Verslo vartotojai turėtų kreiptis į savo tiekėją ir peržiūrėti pirkimo sutarties sąlygas. Tvarkant atliekas, šio gaminio ir jo elektroninių priedų negalima maišyti su kitomis pramoninėmis atliekomis.

Zemaites 21, Vilnius, LT-2009, Lithuania
8-800-77777
www.samsung.com/lt

Siekiant skatinti antrinių žaliavų perdirbimą, šis naudotojo vadovas yra atspausdintas ant perdirbtyo popieriaus.

Code No. DA99-03236L REV(0.2)