SENCOR®

SFP 1150



Micro-Clip MP3 Player with Random Playback

Instruction Manual 2

Please read this manual carefully before operation

EN

Přehrávač MP3 „mikro-klip“ s možností přehrávání v náhodném pořadí

Návod k obsluze 20

Přečtěte si prosím tento návod ještě dříve, než začnete s přístrojem pracovat.

CZ

Prehrávač MP3 „mikro-klip“ s možnosťou prehrávania v náhodnom poradí

Návod na obsluhu 37

Prečítajte si, prosím, tento návod ešte skôr, než začnete s prístrojom pracovať.

SK

MP3 „mikro-klip“ lejátszó véletlenszerű sorrendben lejátszás funkcióval

Használati útmutató 54

Kérjük olvassa el ezt a használati útmutatót mielőtt a készüléket használni kezdi.

HU

Odtwarzacz MP3 Micro Clip z możliwością odtwarzania w kolejności przypadkowej

Instrukcja obsługi 71

Przed rozpoczęciem używania urządzenia zapoznaj się z jego instrukcją obsługi.

PL

Bezpečnostní upozornění

Informace pro zákazníka:
Poznačte si výrobní číslo přístroje, které je uvedeno na spodní ploše přístroje. Tyto informace si ponechejte pro případné použití v budoucnu.

Číslo modelu _____

Výrobní číslo _____

VAROVÁNÍ: Chraňte tento výrobek před deštěm a vlhkostí.

UPOZORNĚNÍ:
Podívejte se prosím na obal tohoto výrobku, kde jsou uvedeny technologie, podporované tímto výrobkem.
Windows Media® registrovaná ochranná známka společnosti Microsoft Corporation.
USB® registrovaná ochranná známka společnosti USB Implementers Forum, Inc.
Veškeré ochranné známky, registrované ochranné známky a loga jsou majetkem svých příslušných vlastníků.

Chraňte svůj sluch: Odborníci na vady sluchu varují před dlouhodobým poslechem osobních přehrávačů při vysokých úrovních hlasitosti. Dlouhodobé vystavení vysokým hlasitostem může vést až ke ztrátě sluchu. Pokud se u vás projevuje „zvonění“ v uších nebo částečná ztráta sluchu, přestaňte přístroj používat a vyhledejte lékařskou pomoc a radu.



S žádostí o informace, týkající se recyklace nebo likvidace tohoto výrobku se prosím obraťte na své místní úřady.

Neprovádějte žádné změny nebo úpravy zařízení kromě těch, které jsou výslovně uvedeny v tomto návodu k obsluze. Pokud budou takového změny nebo úpravy provedeny, můžete pozbýt právo na používání tohoto zařízení.

Důležitá bezpečnostní upozornění

1. Přečtěte si tyto pokyny: Před uvedením tohoto zařízení do provozu je třeba, abyste si přečetli veškeré bezpečnostní pokyny a pokyny pro obsluhu.
2. Ponechejte si tyto pokyny: Tyto bezpečnostní pokyny a pokyny pro obsluhu byste si měli ponechat pro použití v budoucnu.
3. Vezměte v úvahu veškerá varování: Je třeba vzít v úvahu veškerá varování, uvedená na výrobku, a v tomto návodu k obsluze.
4. Dodržujte tyto pokyny: Je třeba dodržovat všechny pokyny pro obsluhu a používání zařízení.
6. Doplňkové příslušenství: Používejte pouze příslušenství doporučené výrobcem zařízení. Používání jiných typů příslušenství může být nebezpečné.
7. Voda a vlhkost: Nepoužívejte tento výrobek v blízkosti vody (například poblíž vany, kuchyňské výlevky, ve vlhkých prostorách jako například sklepy, prádelny nebo v blízkosti bazénu).
8. Polití přístroje tekutinou a cizí předměty v přístroji: Skrz otvory a výřezy nevkládejte nikdy do přístroje žádné předměty jakéhokoli typu, protože by mohlo dojít k jejich kontaktu nebo ke zkratování součástek, což by mohlo mít za následek vznik ohně nebo úraz elektrickým proudem. Zabraňte polití přístroje jakoukoli tekutinou.



9. Opravy přístroje: Nepokoušejte se o opravy tohoto přístroje svépomocí. Veškeré opravy svěřte kvalifikovanému servisnímu technikovi.
10. Poškození vyžadující servis: Obraťte se na autorizované servisní středisko, a) pokud došlo k polití přístroje tekutinou, nebo se do přístroje dostal nějaký předmět b) pokud byl přístroj vystaven působení deště nebo vody c) pokud výrobek i při dodržování správných provozních pokynů nepracuje normálně.

    Seřizujte pouze ty ovládací prvky, které jsou popisovány v tomto návodu k obsluze, protože jakékoli nesprávné nastavení ostatních ovládacích prvků může vyústit v poškození přístroje, což může často vyžadovat zvláštní servisní úkony ze strany servisního technika, aby se obnovil normální provozní stav přístroje. d) pokud byl výrobek vystaven pádu nebo poškození jakéhokoli druhu e) jestliže výrobek vykazuje zjevnou změnu ve výkonu, což jasně ukazuje na potřebu servisního zásahu (opravy).
11. Horko: Tento přístroj musí být umístěn mimo veškeré zdroje horka, jakými jsou radiátory topení, konvektory, kamna nebo podobná zařízení (včetně zesilovačů) produkujících teplo.

Obsah

BEZPEČNOSTNÍ UPOZORNĚNÍ **20**

DŮLEŽITÁ BEZPEČNOSTNÍ UPOZORNĚNÍ **21**

OBSAH **22**

OBSAH BALENÍ **23**

PŘEDNOSTI **24**

ZAČÍNÁME **25**
Stručný přehled ovládacích prvků 25
Zapnutí přehrávače 26
Nabíjení přehrávače 26
Zapínání a vypínání přehrávače 27
Zamčení/odemčení tlačítek na přehrávači (funkce Hold) 27

PŘEHRÁVÁNÍ HUDBY **28**
Ovládací prvky pro přehrávání hudby 28
Přehrávání v náhodném pořadí (Random - Shuffle) 28

PŘIPOJENÍ K POČÍTAČI **29**
Přenos/správa souborů 29
Odpojení od počítače 30

AKTUALIZACE FIRMWARU **32**

ODSTRAŇOVÁNÍ POTÍŽÍ **33**

TECHNICKÉ ÚDAJE **35**

Obsah balení

Zkontrolujte prosím, zda balení obsahuje kromě samotného přehrávače také ostatní příslušenství. Pokud některá položka příslušenství chybí, obraťte se prosím na místního prodejce, u něhož jste přístroj zakoupili.

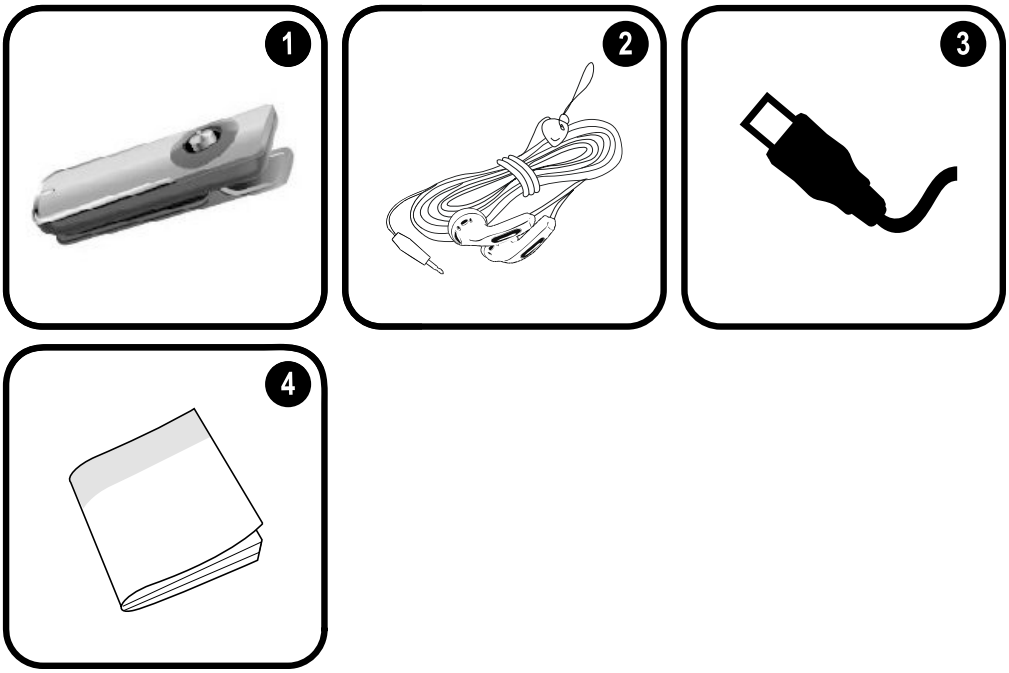

1. Přehrávač
2. Stereofonní sluchátka
3. USB kabel
4. Tento návod k obsluze

Přednosti

- Integrovaná flash paměť
- Přehrávání digitálních hudebních souborů MP3 a WMA
- Přehrávání hudby v náhodném pořadí (Random - shuffle)
- Funkce Hold, zabraňující nežádoucímu stisknutí tlačítka
- Funkce Mobile data storage (mobilní datové úložiště)
- Rozhraní USB 2.0 pro rychlý přenos souborů
- Integrovaná dobíjecí baterie

Začínáme

Stručný přehled ovládacích prvků

1. Přehrávání/Pauza:
   Stiskněte Joystick

   Zapnutí/vypnutí napájení:
   Stiskněte a podržte Joystick

2. Zvýšení hlasitosti

3. Předchozí/Zpětné přehrávání

4. Následující/Přehrávání vpřed

5. Snížení hlasitosti

6. Stavový indikátor LED

7. Výstupní zdířka pro sluchátka

8. Port USB

9. Přepínač Random (Přehrávání v náhodném pořadí)

10. Přepínač Hold (Zamčení/odemčení tlačítek)

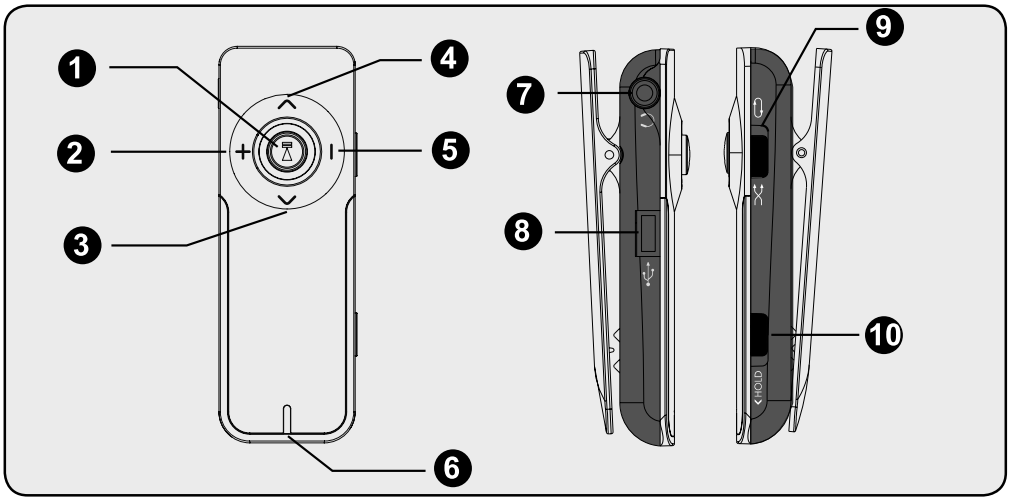

Začínáme

Zapnutí přehrávače

Tento přehrávač je vybaven integrovanou dobíjecí baterií. Typická doba přehrávání hudby je až 3 hodiny.



Před prvním použitím přehrávače je nutno baterii plně nabít (4 hodiny), aby byl zajištěn optimální výkon a životnost baterie.

Doba přehrávání hudby představuje přibližnou hodnotu. Skutečná doba přehrávání hudby se může různit v závislosti na použité metodě kódování obsahu a na dalších faktorech.

Nabíjení přehrávače

Tento přehrávač je možno nabíjet po připojení k portu USB na počítači.
Zapojte jeden konec kabelu USB do portu USB na přehrávači a druhý konec kabelu zapojte do portu USB na vašem počítači.



Pokud je přehrávač připojen k počítači prostřednictvím rozbočovače USB, musí mít tento rozbočovač samostatné napájení, aby bylo možno baterii přehrávače nabíjet.

Pokud probíhá přenos souborů, bude doba nabíjení delší.



Baterie použitá v tomto přístroji mohou představovat nebezpečí vzniku ohně nebo chemického vzplanutí, pokud je s nimi nesprávně zacházeno. Baterii nerozebírejte, nevhazujte do ohně ani ji nezahřívejte.

Nepřipojujte tento přehrávač k jinému zdroji napájecího napětí, než jaký je uveden v tomto návodu k obsluze nebo na výrobním štítku přehrávače, protože v opačném případě hrozí nebezpečí vzniku ohně nebo ráz elektrickým proudem.

Zapínání a vypínání přehrávače

- Pro zapnutí přehrávače podržte stisknuté tlačítko , až se rozsvítí indikátor LED.
- Pro vypnutí přehrávače podržte stisknuté tlačítko , až indikátor LED zhasne.

Zamčení/odemčení tlačítek na přehrávači (funkce Hold)

Po aktivaci funkce Key Lock dojde k zablokování ovládacích prvků na přehrávači, aby se předešlo nežádoucímu stisknutí tlačítek, když máte přehrávač vložen v kapse nebo tašce.

- Pro zamčení tlačítek přehrávače posuňte přepínač HOLD vlevo ve směru symbolu „HOLD >”.
- Pro odemčení tlačítek přehrávače posuňte přepínač HOLD vpravo ve směru od symbolu „HOLD >”.

Přehrávání hudby

Ovládací prvky pro přehrávání hudby

Při přehrávání hudby můžete používat následující ovládací prvky. Při přehrávání hudby bude indikátor LED blikat.

Činnost tlačítka	Funkce
Stiskněte tlačítko 	Zahájení/pozastavení přehrávání hudby. Při pozastaveném přehrávání hudby stiskněte tlačítko  pro obnovení normálního přehrávání.
Stiskněte tlačítko 	Přehrávání předchozí skladby (stopy).
Stiskněte tlačítko 	Přehrávání následující skladby (stopy).
Podržte tlačítko 	Zpětné přehrávání aktuální skladby (stopy).
Podržte tlačítko 	Rychlé přehrávání vpřed aktuální skladby (stopy).
Stiskněte tlačítko 	Snížení úrovně hlasitosti.
Stiskněte tlačítko 	Zvýšení úrovně hlasitosti.



Další informace o uložení hudby do vašeho přehrávače najdete v části „Připojení k počítači > Přenos souborů”.

Přehrávání v náhodném pořadí (Random - Shuffle)

Tento přehrávač umožňuje přehrávání všech hudebních souborů v normálním režimu opakování (Repeat) nebo v režimu přehrávání v náhodném pořadí (Random).

- Budete-li chtít přehrávat skladby (stopy) v normálním pořadí s opakováním (repeat), nastavte přepínač RANDOM (Náhodně) do polohy Repeat [].
- Pro přehrávání skladeb (stop) v náhodném pořadí nastavte přepínač RANDOM (Náhodně) do polohy Random [].

Připojení k počítači

Připojte přehrávač k počítači prostřednictvím kabelu USB, budete-li chtít:

A) Přenášet soubory do přehrávače a z něj

B) Provádět základní funkce pro správu souborů.

Po připojení:

- Váš počítač automaticky rozpozná přehrávač jako Výměnný disk (Removable Disk). Po otevření složky Tento počítač (My Computer) se v položce Zařízení s výměnným úložištěm (Devices with Removable Storage) zobrazí ikona, reprezentující váš přehrávač.

- V závislosti na konfiguraci hardwaru může při prvním připojení přehrávače chvíli trvat, než operační systém Windows rozpozná a nastaví zařízení.



Pokud používáte operační systém Windows 98 SE, budete možná muset na svůj počítač nainstalovat ovladač USB. Tento ovladač si prosím stáhněte z webové stránky www.sencor.eu

Přenos/správa souborů

Připojení prostřednictvím rozhraní USB 2.0 usnadňuje rychlý přenos hudby mezi přehrávačem a vaším počítačem. Přehrávač můžete jednoduše používat jako kterýkoliv jiný výměnný disk počítače a ovládat jej základními příkazy operačního systému.

Přehrávač můžete rovněž používat pro ukládání videosekvencí, fotografií nebo jakýchkoli jiných typů souborů.

Připojení k počítači

Budete-li při přenosu a správě souborů potřebovat další pomoc, podívejte se do příručky k operačnímu systému svého počítače nebo do nápovědy (Help). Pokud používáte software pro správu médií, jako je například iTunes, Winamp nebo Windows Media Player, podívejte se prosím do podpůrné dokumentace k příslušné aplikaci.

V průběhu přenosu souborů přehrávač neodpojujte ani jinak nepřerušujte tuto operaci; mohlo by dojít k poškození nebo porušení firmwaru přehrávače nebo vašich souborů.

Pro další informace a podporu, týkající se přenosu hudby a synchronizace s přehrávačem Windows Media Player (WMP), se prosím podívejte do části Nápověda (Help), která je součástí aplikace WMP (klepněte na položku „Nápověda (Help) > Synchronizace obsahu se zařízeními (Synchronizing Content to Device)").

Odpojení od počítače

Přehrávač odpojujte níže uvedeným postupem, aby se předešlo ztrátě dat nebo porušení souboru/firmwaru.

Microsoft Windows

1. Poklepejte na zelenou šipku na hlavním panelu (v pravém dolním rohu plochy) (Bezpečně odebrat hardware - Safely Remove Hardware).



2. **Bezpečně odebrat hardware (Safely Remove Hardware):**
   V seznamu, který se objeví, zvolte položku „Velkokapacitní zařízení - úložiště USB“ (USB Mass Storage Device) a pak klepněte na položku „Ukončit“ (Stop).

   Ukončení činnosti hardwarového zařízení (Stop a Hardware Device):
   V seznamu, který se objeví, zvolte položku „Velkokapacitní zařízení - úložiště USB“ (USB Mass Storage Device) a pak klepněte na tlačítko „OK“.

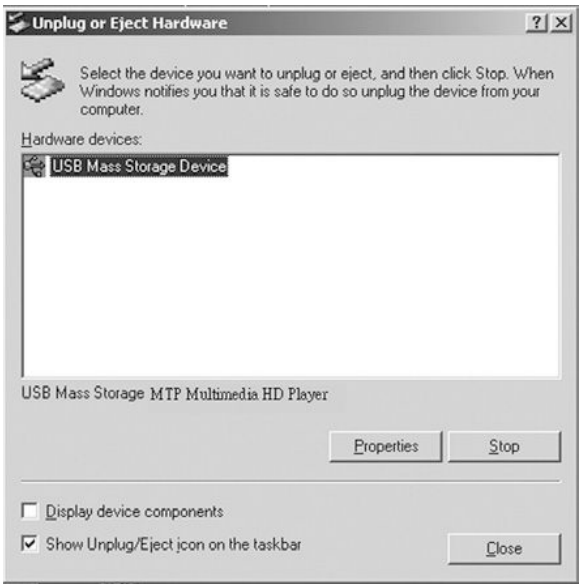

3. Jakmile se objeví okno „Nyní lze hardware bezpečně odebrat“ (Safe to Remove Hardware), klepněte na tlačítko OK a odpojte kabel USB od přehrávače a od svého počítače.

Macintosh OS X

1. Na levé straně okna Finder Window vyhledejte odpovídající ikonu Removable Disk (Výměnný disk).

2. Klepněte na šipku „Eject” (Vysunout) na pravé straně ikony Removable Disk (Výměnný disk).

3. Odpojte kabel USB od přehrávače a od svého počítače.



Aktualizace firmwaru

Čas od času může výrobce uvolnit aktualizace firmwaru, které zlepšují výkon přehrávače nebo do něho přidávají doplňující funkce. Dívejte se pravidelně na webovou stránku společnosti SENCOR www.sencor.eu, kde uvidíte, zda je pro váš přehrávač k dispozici nový firmware. Pokud se váš přehrávač začne projevovat neběžným způsobem, může být před aktualizací jeho firmwaru vhodné provést obnovení (naformátování) přehrávače.



Nepřerušujte průběh aktualizace firmwaru; mohlo by dojít k nevratnému poškození vašeho přehrávače.

Podívejte se do dokumentace, která je součástí souboru s aktualizací firmwaru, kde najdete podrobné pokyny.

Odstraňování potíží

Pokud budete mít s tímto přehrávačem jakékoliv potíže, přečtěte si prosím níže uvedenou část a podívejte se na naši webovou stránku www.sencor.eu .Pokud vám tyto zdroje neposkytnou řešení vašeho problému, obraťte se prosím na vašeho prodejce nebo autorizavaný servis).

Přehrávač nelze zapnout.

- ✦ Prověřte, zda je přehrávač úplně nabitý. Zkuste přehrávač nabíjet celou noc (8 hodin).
- ✦ Zkontrolujte, zda je přepínač Hold/Lock (Zamčení/odemčení tlačítek) vypnutý.

Tlačítka nepracují.

- ✦ Prověřte, zda je přehrávač úplně nabitý. Zkuste přehrávač nabíjet celou noc (8 hodin).
- ✦ Zkontrolujte, zda je přepínač Hold/Lock (Zamčení/odemčení tlačítek) vypnutý.

Do přehrávače nelze přenášet soubory.

- ✦ Zkontrolujte, zda je na vašem počítači spuštěn podporovaný operační systém.
- ✦ Pokud používáte prodlužovací kabel USB, prověřte, zda je bezpečně připojen k přehrávači a k počítači, nebo zkuste použít jiný kabel USB.
- ✦ Pokud je přehrávač připojen k rozbočovači USB, zkuste jej připojit přímo ke svému počítači.
- ✦ Prověřte, zda není zaplněna paměťová kapacita přehrávače.
- ✦ Zkontrolujte, zda je přepínač Hold/Lock (Zamčení/odemčení tlačítek) vypnutý.

V průběhu přehrávání není slyšet žádný zvuk.

- ✦ Zkontrolujte úroveň hlasitosti.
- ✦ Zkontrolujte, zda jsou k přehrávači správně připojena sluchátka.

Odstraňování potíží

Kvalita zvuku přehrávané hudby je špatná.

- ✦ Zkuste soubor přehrát na svém počítači. Pokud je kvalita zvuku stále špatná, zkuste soubor znovu stáhnout nebo sami proveďte překódování souboru.

- ✦ Zkontrolujte, zda není přenosová rychlost souboru příliš nízká. Čím vyšší je přenosová rychlost souboru, tím lepší bude zvuk. Minimální doporučená přenosová rychlost je 128 kb/s pro soubory ve formátu MP3 a 96 kb/s pro soubory ve formátu WMA.

- ✦ Zkuste snížit hlasitost přehrávače.

- ✦ Zkontrolujte, zda jsou k přehrávači správně připojena sluchátka.

Přehrávač nepřehrává můj hudební soubor.

- ✦ Prověřte, zda je soubor v kompatibilním formátu.

- ✦ Soubor může být chráněn proti kopírování a vy již nemáte oprávnění pro přehrávání tohoto souboru. Pokud máte dojem, že se jedná o tuto chybu, obraťte se prosím na službu, jejímž prostřednictvím jste soubor stahovali.

Přehrávač chybně funguje.

- ✦ Zkuste provést aktualizaci firmwaru přehrávače. Viz část Aktualizace firmwaru v tomto návodu k obsluze, kde najdete další pokyny.

Technické údaje

Typ displeje	Indikátor LED
Paměť	Integrovaná paměť Flash 2 GB
Podporované zvukové formáty	MP3, WMA (> 64 kb/s, Třída 1)
Rozhraní počítače	Vysokorychlostní port USB 2.0 (MSC)
Podpora Plug and Play	Windows 2000/XP nebo novější Mac OS X
Zvukový výstup	Zdířka 3,5 mm pro stereofonní sluchátka
Odstup signál/šum	90 dB
Frekvenční rozsah	20 Hz - 20 kHz
Zdroj napájení	Dobíjecí baterie Li-Pol s dobíjením prostřednictvím portu USB
Rozměry přístroje	64×22×18 mm (ŠxVxH)

Technické údaje, design a tento návod k obsluze mohou být předmětem změny bez upozornění.

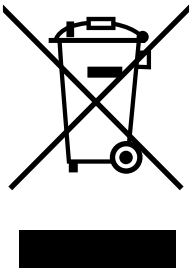

Nakládání s nepotřebným elektrickým & elektronickým zařízením

Symbol umístěný na výrobku nebo balení upozorňuje, že by s výrobkem nemělo být nakládáno jako s běžným odpadem z domácnosti. Prosím, odložte toto zařízení do sběrného místa určeného k recyklaci elektrických & elektronických zařízení. V Evropské unii a dalších evropských státech uplatňují oddělený systém sběru pro nepotřebné elektrické a elektronické výrobky. Dodržením této instrukce zabráníte negativnímu dopadům na životní prostředí a zdraví lidí, které naopak může být ohroženo nesprávným nakládáním s výrobkem při jeho likvidaci. Recyklování materiálů pomůže zachovávat přírodní zdroje. Proto prosím nenakládejte s vašim elektrickým nebo elektronickým vybavením jako s běžným odpadem. Pro získání podrobnějších informací o recyklaci tohoto výrobku kontaktujte prosím místní orgány státní správy, místní firmu zabezpečující likvidaci a sběr odpadů nebo prodejnu, v níž jste výrobek zakoupili.