Technické charakteristiky

Napájecí napětí	*Viz výkonnostní štítek*
Příkon ve vysoušecím módu	*„*
Maximální příkon	*„*
Chladivo	*R134a*
Průtok vzduchu (min, max)	*210 / 300 m^3/h*
Zařízení na ochranu před mrazem	*ano*
Regulátor vlhkosti	*ano*
Rychlosti ventilátoru	*3*
Chránič kompresoru	*ano*
Regulátor nádrže	*ano*
Prachový filtr	*ano*
Rozměry ŠxVxH	*350x570x370 mm*
Hmotnost (netto)	*19,5 kg.*
Objem nádrže	*5,5 litru*
Provozní meze:	**Vysoušení**
• *teplota*	*5°- 32°*
• *relativní vlhkost*	*30 – 90 %*

DH 300 P

Návod k použití

Úvod a důležitá bezpečnostní opatření

Děkujeme, že jste si zvolili toto zařízení. Tato uživatelská příručka Vám poskytne cenné informace, nezbytné pro správnou péči a údržbu Vašeho nového zařízení. Při správné údržbě Vám Vaše zařízení poskytne bezproblémový provoz po mnoho let. Věnujte, prosím, trochu času důkladnému pročtení tohoto návodu a seznámení se se všemi aspekty ovládání tohoto přístroje. Tuto jednotku je možno v rámci Vašeho domova pohodlně přemisťovat z místnosti do místnosti a během několika málo minut připravit k použití.

Důležitá bezpečnostní opatření

- *Používejte Vaše zařízení pouze způsobem, popsaným v tomto návodu k obsluze.*
- *Jako u všech elektrických zařízení, zatímco se návod snaží pokrýt co možná nejvíce eventualit, při používání a údržbě všech domácích zařízení musí být použit zdravý rozum a opatrnost.*
- *Pokud je napájecí kabel poškozen, musí být nahrazen výrobcem a nebo autorizovaným servisním střediskem, aby se eliminovalo veškeré nebezpečí.*
- *Tento přístroj je navržen pro vysoušení domácích místností a nesmí být používán k jiným účelům.*
- *Přístroj nesmí být žádným způsobem upravován, protože každá úprava může být extrémně nebezpečná.*
- *Jestliže přístroj vyžaduje opravu, vždy kontaktujte servisní středisko autorizované výrobcem. Vždy trvejte na originálních náhradních dílech. Opravy provedené neautorizovanými osobami mohou být nebezpečné a ruší platnost záruky.*
- *Tento přístroj musí být používán pouze dospělými osobami. Nedovolte dětem, aby si s přístrojem hrály.*
- *Přístroj musí být připojen k funkčnímu zemnícímu systému. Nechte Váš elektrický okruh zkontrolovat kvalifikovaným elektrikářem.*
- *Nepoužívejte prodlužovaní kabel.*
- *Před prováděním čištění nebo údržby vždy odpojte zařízení z elektrické sítě.*
- *Nikdy neodpojujte zařízení ze sítě taháním za napájecí kabel.*
- *Zařízení neinstalujte v místnostech, kde je ve vzduchu obsažen plyn, nafta nebo síra. Neinstalujte zařízení blízko zdrojů tepla.*
- *Udržujte zařízení minimálně 50 cm vzdálené od hořlavých látek (alkohol atd.) nebo nádob pod tlakem (např. aerosolové nádobky).*
- *Neumisťujte předměty nahoru na zařízení.*
- *Pravidelně čistěte vzduchový filtr.*
- *Zařízení musí během transportu vždy zůstat svisle nebo položené na jednu stranu. Po přemístění zařízení je dobrým pravidlem ponechat přístroj alespoň hodinu ve vertikální poloze, než jej opět zapnete. Před přemístěním přístroje nezapomeňte vyprázdnit nádržku s kondenzátem.*
- *Chladící plyn R134A splňuje evropské směrnice pro ochranu životního prostředí.*
  Na konci jeho životnosti, odevzdejte přístroj specializovanému sběrnému centru.
- *Materiály použité pro obal lze recyklovat. Je proto doporučeno odhazovat je do speciálních kontejnerů na tříděný odpad.*

Odstraňování poruch

Před kontaktováním Vašeho místního servisního střediska zkontrolujte následující body.

PROBLÉM	**PŘÍČINA**	**NÁPRAVA**
Jednotka nefunguje	• *Zkontrolujte připojení napájecího kabelu.* • *Zkontrolujte, zda není plná nádrž na vodu* • *Zkontrolujte, zda je nádrž na vodu správně nainstalována.* • *Zkontrolujte, zda je jednotka zapnuta.* • *Požadovaná vlhkost může být nižší než vlhkost v místnosti.*	• *Zastrčte konektor do zásuvky* • *Vyprázdněte nádrž* • *Umístěte nádrž správně* • *Zapněte jednotku*
Nízký vysoušecí výkon (eliminace vlhkosti)	• *Vzduchový filtr špinavý a/nebo ucpaný* • *Příliš nízká teplota okolní místnosti.* • *Slabá cirkulace vzduchu/překážka* • *Hodnota nastavení úrovně vlhkosti nemusí být dostatečně nízká.*	• *Vyčistěte filtr* • *Zvyšte teplotu v místnosti* • *Odstraňte překážku*
Po dlouhé době provozu není dosaženo nastavené hodnoty vlhkosti.	• *Zkontrolujte, zda jsou uzavřena všechna okna a dveře.* • *Prostor/místnost je příliš veliký pro výkonnost odvlhčovače*	• *Ujistěte se, že jsou okna a dveře zavřeny*
Přístroj po dobu 3 minut od spuštění nepracuje	• *Je spuštěno bezpečnostní zařízení*	• *Počkejte 3 minuty*
Displej ukazuje „E1"/"E2"/"E3"	• *Kontaktujte servisní středisko*	
Bliká světelná kontrolka čerpadla	• *Hadice odtoku kondenzátu není správně umístěna nebo je zakroucena.*	• *Zkontrolujte, že je hadice správně umístěna* • *Odpojte přístroj vytažením zástrčky od elektrické sítě a opět jej připojte.*

Péče a údržba

VÝSTRAHA
Úraz elektrickým proudem
Vždy před prováděním jakékoli operace péče a údržby, odpojte přístroj z elektrické sítě.
Zanedbání tohoto opatření by mohlo být nebezpečné a způsobit úraz elektrickým proudem.

Údržba
Váš odvlhčovač je určen pro celoroční použití.
Pokyny pro péči a údržbu jsou uvedeny níže.

Čištění předního panelu a skříně
- Pro čištění předního panelu a skříně používejte vlhkého hadříku s teplou vodou a jemným mýdlem nebo čistícím prostředkem.
- Důkladně opláchněte a osušte. Ovládací panel a skříň otřete suchým měkkým hadříkem. POZN.: Nikdy nestříkejte na přístroj vodu, vyhnete se tak nebezpečí zkratu a požáru.
- Nikdy nepoužívejte pro čištění benzín,ředidlo nebo jakékoli jiné podobné chemikálie.
- Nepoužívejte bělící nebo abrazivní prostředky.

Čištění vzduchového filtru

Jestliže je filtr zašpiněn, je cirkulace vzduchu omezená a vysoušení se stává neúčinným.
Je proto dobrým zvykem čistit filtr v pravidelných intervalech. Frekvence závisí na době trvání a podmínkách provozu.
- Pro vyjmutí vzduchového filtru jej vytáhněte směrem ven (obr. 6).
- Pro odstranění nahromaděného prachu použijte vysavač. Pokud je filtr velmi znečištěný, omyjte jej teplou vodou a několikrát propláchněte.
- Po vyprání nechte filtr zcela vyschnout předtím, než jej namontujete zpět.

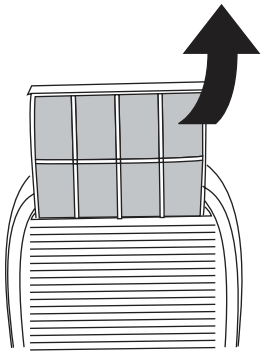

Obr. 6

Popis

Popis přístroje

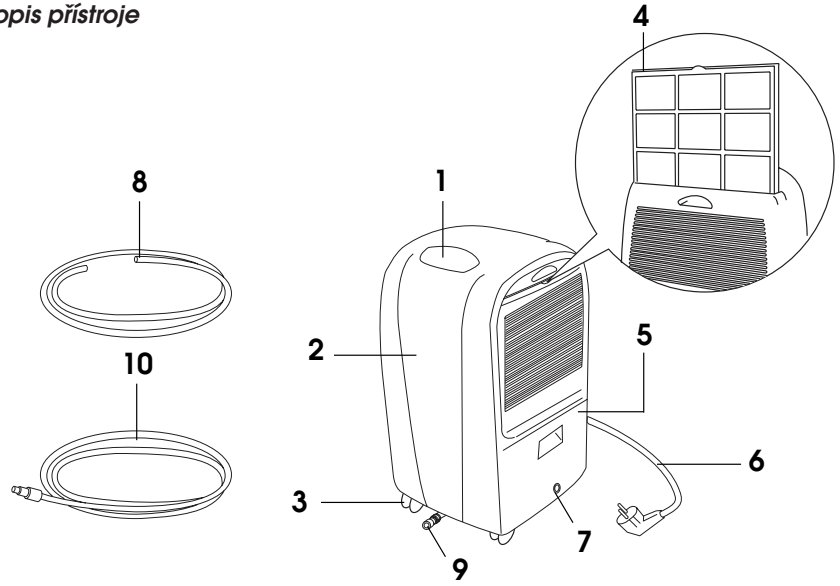

1. *Ovládací panel*
2. *Skříň*
3. *Kolečka*
4. *Vzduchový filtr*
5. *Nádržka na hromadění kondenzátu*
6. *Napájecí kabel*
7. *Otvor trvalého odtoku*
8. *Hadička trvalého odtoku*
9. *Přípojka pro trvalý odtok kondenzátu čerpadlem*
10. *Hadice trvalého odtoku kondenzátu čerpadlem*

Popis ovládacího panelu

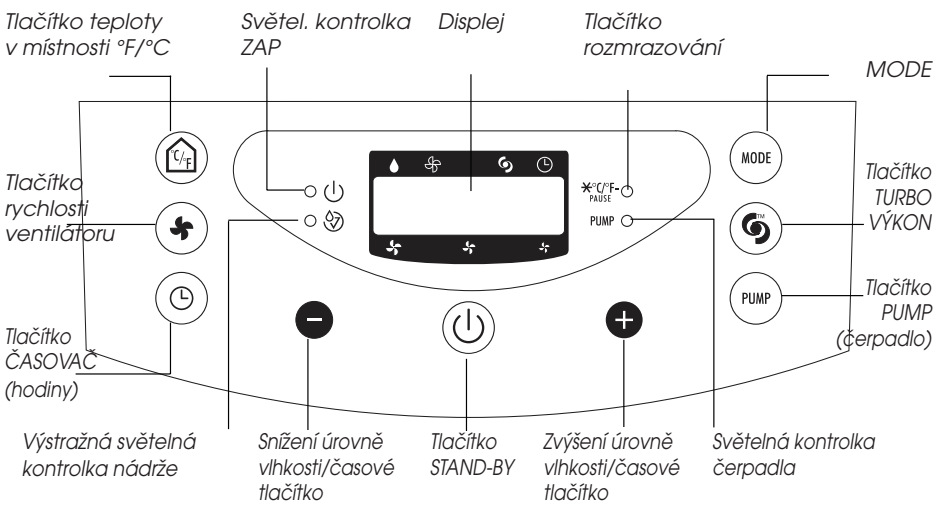

Ovládací panel

Tlačítko STAND-BY

Stiskněte pro zapnutí a vypnutí přístroje. Pro úplné vypnutí je nutno přístroj odpojit vytáhnutím síťové zástrčky

Tlačítko teplota v místnosti

Stiskněte toto tlačítko pro zobrazení teploty na displeji. Jestliže tlačítko stisknete jedenkrát, displej zobrazí °F. Pokud stisknete tlačítko dvakrát, displej zobrazí °C. Po několika sekundách zobrazí displej opět úroveň vlhkosti v místnosti.

Tlačítko rychlosti ventilátoru

Stiskněte pro výběr rychlosti ventilátoru (vysoká, střední, nízká).

Snížení nebo zvýšení úrovně vlhkosti / časová tlačítka

Tato tlačítka jsou používána pro nastavení požadované úrovně vlhkosti, s 5% přírůstky; jsou rovněž používána pro nastavení časovače. Od 0 – 10 rostou hodiny v krocích po 30 minutách. od 10 – 24 rostou v krocích po 1 hodině.

Tlačítko časovač (hodiny)

Pokud je přístroj zapnutý (ON) a vy stisknete tlačítko časovače (hodiny) zobrazí displej počet hodin, po kterých chcete přístroj vypnout (OFF) (1–2–3 … hodiny).
Pokud je přístroj v poloze STAND-BY (pohotovostní režim) a stisknete tlačítko časovače (hodiny), displej zobrazí počet hodin, po kterých chcete, aby se přístroj zapnul (1–2–3 … hodiny).

Tlačítko MODE

MODE

Stiskněte toto tlačítko pro volbu módu Pouze ventilátor nebo Odvlhčovač.

Tlačítko TURBO VÝKON

Použijte toto tlačítko pro aktivaci funkce „turbo výkonu". V tomto módu bude přístroj pracovat s maximální rychlostí ventilátoru a v trvalém módu. Při opakovaném stisknutí se jednotka vrátí zpět k předchozímu nastavení.

Tlačítko PUMP (čerpadlo)

Použití tohoto tlačítka aktivuje systém vysoce výkonného čerpadla pro aktivní odtok.

Výběr provozního režimu

Jak naprogramovat zpožděné vypnutí při zapnutém přístroji

1) Stiskněte tlačítko hodin a použijte tlačítka pro nastavení počtu hodin, po jejichž uplynutí by měl přístroj zastavit provoz.
2) Počet hodin, po jejichž uplynutí by měl přístroj zastavit provoz (1-24 h) je zobrazen vlevo a malá tečka pod symbolem hodin indikuje, že byla aktivována funkce časovače.
3) Když je dosaženo nastaveného času, přístroj zastaví provoz.

Výběr provozního režimu

Poloha Stand-by
Když je přístroj připojen do síťové zásuvky, je úroveň vlhkosti, které má být docíleno, zobrazena na displeji vlevo (standardní hodnota je nastavena na 60) a napravo jsou zobrazeny po dobu jedné minuty dvě čárky, a poté hodnota vlhkosti v místnosti.

Jak vybrat požadovanou úroveň vlhkosti
1) Stiskněte tlačítko stand-by.
2) Stiskněte tlačítka ⊖ ⊕ pro nastavení požadované hodnoty vlhkosti. (80% pro vlhké prostředí, 30% odpovídá suchému prostředí; pokud je tlačítko ⊖ stisknuto opakovaně, zobrazí se „- -„ , indikující trvalý chod.)
3) Stiskněte tlačítko MODE pro výběr vysoušecí funkce; funkce je zvolena, pokud je na displeji malá tečka pod symbolem kapky ( ).
4) Když přístroj dosáhne nastaveného bodu vlhkosti, zařízení se automaticky zastaví. Jakmile se vlhkost zvýší nad nastavenou hodnotu, přístroj automaticky pokračuje v procesu vysoušení.
   Pozn.: Přístroj je vybaven bezpečnostním zařízením, které nedovolí aktivaci vysoušení, dokud neuplynou tři minuty od posledního vypnutí.

Jak používat ventilátor
1) Stiskněte tlačítko stand-by.
2) Stiskněte tlačítko MODE pro volbu funkce VENTILÁTOR (FAN); funkce je zvolena, pokud je na displeji malá tečka pod symbolem ventilátoru ( ).
3) Stiskněte tlačítko ventilátoru pro nastavení rychlosti ventilátoru (min/stř(med)/max).

Turbo výkon
1) Stiskněte tlačítko .
2) Funkce turbo výkon je funkce automatického vysoušení pro případ, že chcete přístroj využívat na maximální výkon. Pokud se přístroj nachází v tomto módu, jsou na levé straně zobrazeny dvě čárky a napravo je zobrazena úroveň vlhkosti v místnosti.

Pro zastavení funkce turbo výkonu jednoduše stiskněte znovu tlačítko .

Jak naprogramovat zpožděné spuštění při vypnutém přístroji
1) Při vypnuté jednotce stiskněte tlačítko hodin ◷ a použijte tlačítka ⊖ ⊕ pro nastavení počtu hodin, za které by měl přístroj začít fungovat.
2) Počet hodin, po jejichž uplynutí by měl přístroj začít fungovat (1-24h) je zobrazen na levé straně a malá tečka pod symbolem hodin ◷ indikuje, že byla aktivována funkce časovače.
3) Po dosažení nastaveného času začne přístroj pracovat.

Ovládací panel

Světelná kontrolka ZAP (ON)

Pokud je stisknuto tlačítko STAND-BY (pohotovostní režim) pro zapnutí jednotky, rozsvítí se světelná kontrolka ZAP. Světelná kontrolka opět zhasne po vypnutí jednotky.
POZN: Po přerušení proudu se jednotka automaticky znovu nezapne. Po obnovení dodávky proudu stiskněte pro opětovné zapnutí jednotky tlačítko STAND-BY.

Výstražné světlo nádrže

Pokud je nádržka s vodou plná, nesprávně umístěná nebo chybí, bude blikat výstražné světlo nádrže spolu s pípáním.
Tento poplach trvá, dokud není nádržka správně umístěná.

Světelná kontrolka rozmrazování

Při okolní teplotě nižší než 15°C provádí přístroj rozmrazovací cykly. Pokud přístroj rozmrazuje, rozsvítí se světelná kontrolka rozmrazování a zůstane svítit, dokud není rozmrazování dokončeno.
Během rozmrazovacího cyklu jsou aktivní pouze následující 4 tlačítka: tlačítko čerpadla, tlačítko stand-by, tlačítko teploty, tlačítko časovače.

Světelná kontrolka čerpadla

Pokud je stisknuto tlačítko čerpadla, rozsvítí se světelná kontrolka čerpadla. Pokud světelná kontrolka čerpadla bliká, čerpadlo nepracuje správně.

Instalace

1. Ponechte na všech stranách jednotky prostor alespoň 30 cm, kvůli dobré cirkulaci vzduchu.
2. Instalujte odvlhčovač na podlahu, stůl nebo polici. Pokud instalujete jednotku na stůl nebo polici, ujistěte se, že jsou stůl nebo police dostatečně silné, aby unesly hmotnost jednotky s plnou nádržkou.
   Pozn: odvlhčovač je třeba při instalaci na stůl nebo polici zajistit.
   Nesedejte si ani nestoupejte na odvlhčovač.
3. Nádrž musí být správně umístěna.
4. Kolečka Vám umožňují snadné přemísťování odvlhčovače.

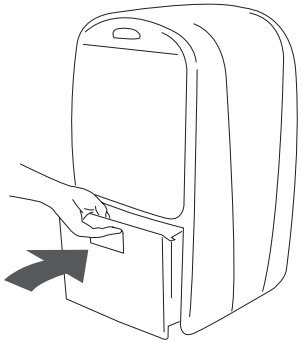

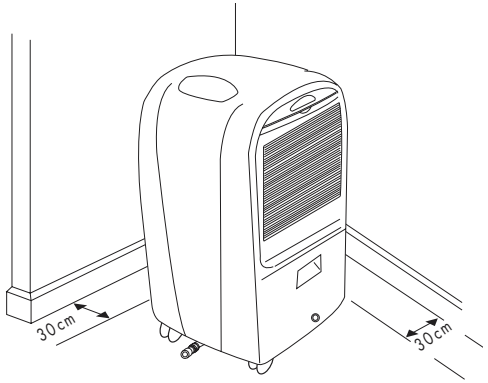

Volba správného umístění jednotky

1. Použijte jednotku v suterénu, abyste předešli poškozením vlivem vlhkosti.
2. Použijte jednotku v prostorech pro vaření, praní, koupání a mytí nádobí s nadměrnou úrovní vlhkosti.
3. Použijte jednotku na ochranu před vlhkostí všude tam, kde jsou uloženy knihy nebo cennosti.
4. Použijte jednotku všude tam, kde chcete mít příjemné prostředí.

Seznam součástí

- 5 m hadice s rychlospojkou
- 1 m hadice

Potřebné nástroje a čas montáže

Sběrná nádrž:
Není nutná žádná montáž nebo instalace.

Otvor trvalého odtoku:
Pro použití trvalého odtoku budou nutné následující nástroje:
- 5 mm vrtací bit (pro provrtání odtokového otvoru)
- Vrták

Montáž trvá odhadem 1 – 2 minuty.

Trvalý odtok s rychlospojkou a 5 m hadicí:
Není nutný žádný nástroj. Montáž trvá odhadem 1 – 2 minuty.

Likvidace nahromaděné vody

A) Manuální vyprázdnění nádrže.
Pokud je nádržka plná, vyjměte ji (obr.1) a vyprázdněte do umyvadla. Po provedení ji opět vraťte na správné místo.

POZN.: Nádrž musí být umístěna správně. Přerušované pípání znamená, že nádrž není umístěna správně.

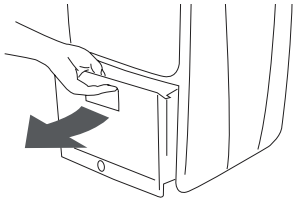

Obr. 1

B) Trvalý odtok.
Kondenzát může být vypouštěn přes hadici, připojenou k otvoru na spodu nádrže.

Postupujte následovně:
1. Vyjměte nádrž.

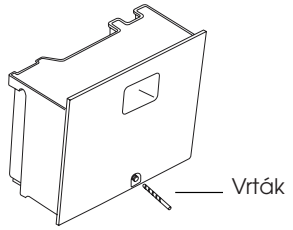

Obr. 2

2. Vyvrtejte otvor ve dně nádrže pomocí 5 mm vrtacího bitu, jak ukazuje obrázek 2.

3. Připojte hadici k otvoru (obr. 3).
   Ujistěte se, že není hadice zauzlovaná nebo ohnutá. Pro zajistění správného odtoku se ujistěte, že konec hadice není výše než výtokový otvor (obr. 4).
   POZN.: Pokud si nepřejete používat hadici, otvor lze uzavřít gumovou zátkou.

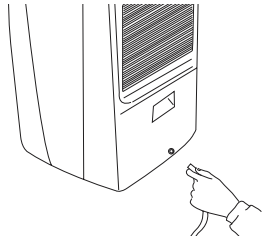

Obr. 3

C) Trvalý externí odtok s čerpadlem
Díky exkluzivnímu systému odtoku kondenzátu lze hadici použít k vypuštění kondenzátu s rozdílem hladin mezi koncem hadice a odtokovým otvorem až do 4 m. Pro vypouštění za pomoci čerpadla připojte hadici k přípojce na spodu přístroje (obr.5).

Zvolte funkci vysoušení a stiskněte tlačítko čerpadla (Pump). Obr.4

Pozn.: Pokud není hadice pro kondenzát na správném místě a čerpadlo je aktivováno, bude blikat světelná kontrolka čerpadla.

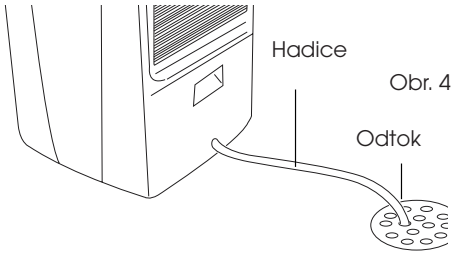

Obr. 4

Pro odstranění problému:
- Umístěte hadici správně;
- Odpojte přístroj ze síťové zásuvky a opět zapojte.

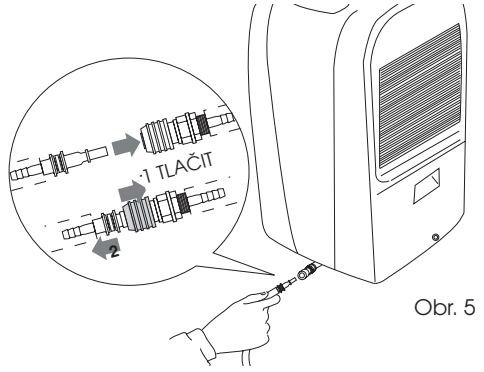

Obr. 5