Chladnička

DSM 1510 A++
DSM 1510 XA++

Návod k obsluze

Blomberg®

Před instalaci a použitím spotřebiče si prosím důkladně přečtěte tento návod k obsluze.

Vážený zákazníku,
doufáme, že Vám tento výrobek, vyrobený v moderních továrnách a zkontrolovaný více než pečlivými postupy kontroly kvality, bude dlouho a spolehlivě sloužit. Doporučujeme Vám pečlivě si přečíst celý návod ještě před uvedením Vašeho výrobku do provozu a uschovat ho pro případné pozdější použití.

Tento návod

- Vám pomůže s rychlým uvedením výrobku do provozu a jeho bezpečným používáním.
- Návod si přečtěte před instalací a provozem vašeho výrobku.
- Hlavně dodržujte bezpečnostní pokyny.
- Návod uložte na dostupné místo pro případné další použití.
- Kromě toho si přečtěte také ostatní dokumenty dodané spolu s vaším výrobkem.

Tento návod je určen pro více modelů.

Symboly a jejich popisy

Tento návod k obsluze obsahuje následující symboly:


Důležité informace nebo užitečné uživatelské tipy.


Varování před situacemi ohrožujícími zdraví nebo majetek.


Varování před nebezpečím úrazu elektrickým proudem.

Symbol  na výrobku nebo jeho balení udává, že tento výrobek nepatří do domácího odpadu. Je nutné odvézt ho do sběrného místa pro recyklaci elektrického a elektronického zařízení. Zajištěním správné likvidace tohoto výrobku pomůžete zabránit negativním důsledkům pro životní prostředí a lidské zdraví, které by jinak byly způsobeny nevhodnou likvidaci tohoto výrobku. Podrobnější informace o recyklaci tohoto výrobku zjistíte u příslušného místního úřadu, služby pro likvidaci domovního odpadu nebo v obchodě, kde jste výrobek zakoupili.

Obsah

1 Popis spotřebiče 4

2 Upozornění 5

Vhodné použití ... 5
Základní bezpečnostní principy ... 5
Upozornění na HCA ... 7
Doporučení pro úsporu energie ... 7
Doporučeni pro ochranu životního prostředí ... 7

3 Instalace 7

Příprava ... 7
Před zapnutím spotřebiče ... 8
Elektrické připojení ... 8
Odstranění obalů ... 8
Zpětný odběr starého přístroje ... 8
Nastavení nožiček ... 9
Výměna žárovky ... 9
Změna směru otevírání dveří ... 10

4 Použití chladničky 11

Nastavení termostatu ... 11
Superfresh zóna ... 11
Rozmrazování ... 11

5 Čištění a údržba 12

Ochrana plastových povrchů ... 12

6. Řešení případných problémů 13

1 Popis spotřebiče

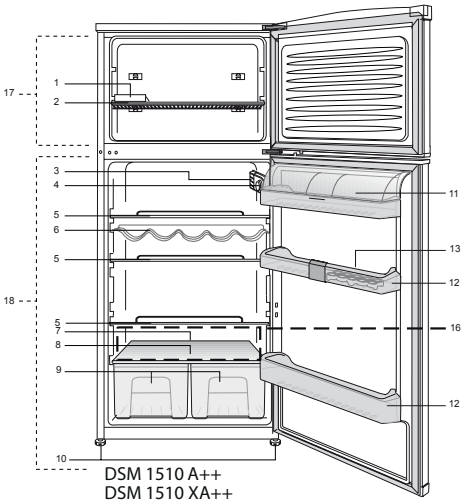

DSM 1510 A++
DSM 1510 XA++

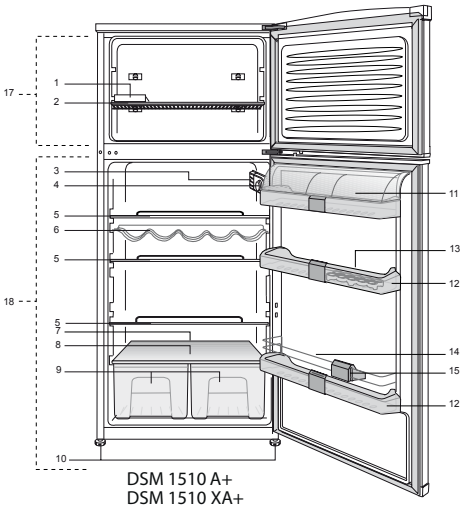

DSM 1510 A+
DSM 1510 XA+

Chladnička

1) Přihrádka v mrazáku
2) Vnitřní osvětlení
3) Volič termostatu
4) Police v chladničce
5) Držák na láhve a plechovky
6) Kanálek pro odvod rozmrazené vody
7) Víko přihrádky
8) Přihrádka na zeleninu
9) Nastavitelné přední nožičky
10) Přihrádka na mléčné výrobky
11) Přihrádky ve dvířkách
12) Zásobník na vajíčka
13) Přihrádka na láhve
14) Držák láhví
15) Superfresh zóna
16) Mrazák
17) Chladnička

Příslušenství uvedené v tomto manuálu je pouze informativní a nemusí se přesně shodovat s vybavením vašeho přístroje. Pokud váš přístroj není vybaven uvedeným příslušenstvím, je platný pro jiné modely.

2 Upozornění

Doporučujeme, abyste si přečetli následující upozornění. Při jejich nedodržení vám hrozí riziko újmy na zdraví nebo poškození majetku. V takovém případě ztrácíte nárok na záruku a zajištění veškeré bezporuchovosti.

Životnost produktu je 10 let. Během této doby udržujeme sklad komponentů shodných pro správnou funkčnost výrobku.

Vhodné použití

Tento spotřebič je určen pro použití v domácnosti.

Nepoužívejte jej venku. Není vhodný pro venkovní použití i v zastřešených místech.

Základní bezpečnostní principy

Pokud chcete tento spotřebič recyklovat, doporučujeme obrátit se autorizovaný servis a zkonzultovat možnosti zpětného odběru.

V případě veškerých dotazů a problémů se spotřebičem kontaktujte autorizovaný servis. Neprovádějte sami nebo nenechávejte provést zásahy na spotřebiči před konzultací s autorizovaným servisem.

Vyvarujte se konzumaci zmrzliny a nanuků ihned po jejich vyjmutí z mrazničky! (Můžete si přivodit omrzliny v ústech).

Nevkládejte do mrazničky nápoje v láhvích a plechovkách! Mohou vybuchnout.

Nedotýkejte se prsty zmrazených potravin, můžete se k nim přichytit.

Pro čištění a rozmrazování chladničky není vhodné používat páru a parní čističe. Pára může přijít do kontaktu s elektronickými částmi a způsobit zkrat nebo elektrický šok.

Nepoužívejte žádné součástí ledničky jako podpěru nebo schod.

Uvnitř chladničky nepoužívejte žádná elektrická zařízení.

Nesmíte poškodit chladící okruh, ve kterém proudí chladivo. Chladivo, které může vybuchnout v důsledku proděravění okruhu nebo povrchu, může způsobit podráždění pokožky nebo poškození očí.

Nepřikrývejte žádným materiálem a neblokujte ventilační obvody v chladničce.

Elektrické přístroje mohou opravovat pouze kvalifikovaní odborníci. Opravy provedené nekompetentními osobami mohou představovat ohrožení uživatelů.

V případě jakékoli poruchy a také během konzervačních prací nebo oprav, odpojte chladničku od přívodu elektrické energie nebo vypněte patřičný jistič, popř. vyjměte kolíček ze zásuvky.

Při vyjmutí přívodního kabelu ze zásuvky nikdy netahejte za kabel.

Nápoje s vyšším obsahem alkoholu vkládejte do chladničky v důkladně uzavřených nádobách a ve svislé pozici.

V chladničce neuchovávejte snadno vznětlivé materiály ani produkty s obsahem hořlavých plynů (např. spreje), a také výbušné materiály.

Pro rozmrazování chladničky nepoužívejte žádné mechanické přístroje, kromě těch doporučených výrobcem.

Přístroj nesmí obsluhovat osoby (včetně dětí) se sníženými fyzickými a smyslovými schopnostmi, nebo bez odpovídajících zkušeností, pokud nezajistíte dozor nebo přeškolení obsluhy osobou zodpovědnou za jejich bezpečnost.

Zajistěte, aby si děti se spotřebičem nehrály.

Nezapojujte chladničku, pokud jste zjistili, že je poškozená. Případné pochybnosti zkonzultujte se servisem.

Elektrická bezpečnost chladničky je zajištěná pouze tehdy, pokud uzemňovací systém odpovídá standardům.

Vystavení spotřebiče dešti, slunci a větru ohrožuje elektrickou bezpečnost.

V případě poškození kabelu kontaktujte autorizovaný servis.

Během instalace chladničky přístroj nesmí být připojen k síti. Může to způsobit úraz nebo smrt.

Chladnička je určená výhradně ke skladování potravin. Nepoužívejte ji pro jiné účely.

Štítek s technickými daty je umístěn na levé vnitřní straně.

Pokud je chladnička vybavená modrým světlem, nedívejte se na ně přes optická zařízení.

Po výpadku proudu a obnovení dodávky vyčkejte u manuálně řízených chladniček 5 minut před opětovným zapnutím.

Pokud chladnička změní majitele, dbejte, aby nový uživatel obdržel také návod k obsluze.

Při přemisťování chladničky dbejte, abyste nepoškodili přívodní kabel. Pro zamezení požáru kabel nezamotávejte. Na přívodní kabel nestavějte těžké předměty. Pokud je kolíček v zásuvce, nedotýkejte se jej mokrýma rukama.

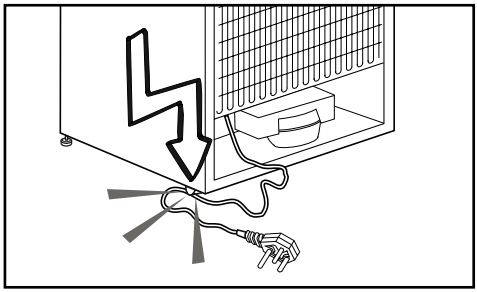

Nepoužívejte poškozenou nebo uvolněnou elektrickou zásuvku.

Z bezpečnostních důvodů nestříkejte vodou na vnější ani vnitřní části chladničky.

Nepoužívejte v blízkosti chladničky lehce hořlavé materiály, jako např. plyn. Hrozí riziko požáru nebo výbuchu.

Nepokládejte na chladničku nádoby s vodou. Hrozí riziko elektrického úrazu nebo požáru.

Nepřetěžujte chladničku nadměrným množstvím potravin. Nadměrné množství může z ledničky vypadnout během otevírání dvířek a může způsobit poranění nebo poškození chladničky. Nepokládejte na chladničku žádné předměty, protože mohou upadnout během otevírání nebo zavírání dveří.



Neuchovávejte v chladničce žádné materiály, které vyžadují udržení stálé teploty, jako vakcín, a léků citlivých na teplotní změny, materiály pro výzkumné účely.

Pokud chladničku dlouhodobě nepoužíváte, vyjměte přívodní kabel z elektrické sítě. Poškození elektrické instalace může způsobit požár.

Koncovku zástrčky je třeba pravidelně čistit, jinak může způsobit požár.

Pokud nastavitelné nožičky nestojí pevně na podlaze, chladnička se může samovolně posouvat. Regulací nožiček můžete zajistit pevné umístění chladničky.

Upozornění na HCA

⚠ ***Pokud je chladnička vybavená chladivem R600a:***

R600a je snadno vznětlivý plyn. Je třeba dbát zvýšené opatrnosti, aby během provozu a transportu nedošlo k poškození systému a chladicího potrubí. V případě poškození je třeba chladničku umístit v dostatečné vzdálenosti od zdrojů ohně, které mohou způsobit vznícení. Provětrejte místnost, ve které se chladnička nachází.

V případě vybavení chladivem typu R134a je výše uvedená bezpečnostní instrukce bezpředmětná.

Označení plynu použitého v chladničce je uvedeno na štítku po levé straně vevnitř chladničky.

Starou chladničku nikdy neodstraňujte jejím spálením.

Doporučení pro úsporu energie

ⓘ **Nenechávejte dvířka ledničky otevřená na dlouhou dobu.**

ⓘ **Nevkládejte do chladničky horké pokrmy ani nápoje.**

ⓘ **Nezaplňujte chladničku tak, aby nadměrné množství potravin zabraňovalo cirkulaci vzduchu.**

ⓘ **Neinstalujte chladničku tam, kde bude vystavená přímému slunci, ani tam v blízkosti tepelných zdrojů jako jsou kamna, trouba, myčky nebo ohřívače.**

ⓘ **Pamatujte, aby potraviny byly skladovány v uzavřených nádobách.**

Doporučeni pro ochranu životního prostředí

ⓘ **Pamatujte prosím, všechny recyklovatelné materiály jsou nezbytným zdrojem hospodárnosti přírodního a celostátního bohatství.**

Pokud se chcete přidat k recyklaci obalových materiálů, můžete získat potřebné informace u institutu na ochranu přírody nebo místní samosprávy.

3 Instalace

⚠ **Pamatujte, že výrobce nezodpovídá za škody v případě, že nebudete postupovat podle instrukcí uvedených v tomto návodě k obsluze.**

Příprava

- Chladničku je třeba instalovat nejméně 30 cm od tepelných zdrojů jako: vařiče, elektrická kamna, a také je třeba ji chránit před přímým sluncem.
- Okolní teplota v místnosti, ve které se bude chladnička instalovat musí mít co nejméně 10°C. S ohledem na produktivitu chladničky nedoporučuje se její používání při nižších teplotách.
- Prosíme, ujistěte se, že jste důkladně vyčistili vnitřní prostor chladničky.
- Pokud budete instalovat dvě chladničky vedle sebe, je třeba zachovat mezi nimi odstup nejméně 2 cm.
- Během prvních 6 hodin po instalaci spotřebiče dodržujte tyto pokyny:
  - Neotevírejte často dvířka
  - Chladničku šustěte prázdnou, bez jakýchkoli potravin
  - Nevyjímejte zástrčku ze zásuvky. V případě výpadku, který nemůžete sami opravit, prosíme postupujte podle doporučení v kapitole „Řešení problémů".
- Originální balení a částí molitanu je třeba ponechat pro případné stěhování a transport.

V případě opětovného transportu chladničky je zapotřebí dodržet tato doporučení:

1. Před transportem chladničku vyprázdněte a vyčistěte.
2. Police, příslušenství , přihrádku na zeleninu atd. připevněte lepící páskou pro zabezpečení před údery před opětovným rozbalením.
3. Obal je třeba obvázat hrubým pásem a silnými provazy a dodržovat pravidla přepravy, která jsou uvedená na obalu.

Před zapnutím spotřebiče

1. Než začnete chladničku používat, zkontrolujte zda je vnitřní prostor chladničky suchý a zda v zadní části chladničky může vzduch volně cirkulovat.
2. Vložte dva klíny mezi rozvody chladicího okruhu, jak je zobrazeno na obrázku. Plastové klíny zajistí dostatečný odstup mezi lednici a stěnou, požadovaný pro správnou cirkulaci vzduchu. (obrázek je pouze ilustrační, nemusí odpovídat typu vaší chladničky).
3. Vyčistěte prostor chladničky podle pokynů uvedených v kapitole „Čištění a údržba".
4. Zapojte přívodní kabel do zásuvky. Po otevření dvířek se rozsvítí v chladničce světlo.
5. Po spuštění kompresoru uslyšíte jemný šum. Tekutina a plyn v chladicím systému mohou také šumět i v případě, že kompresor není v chodu. Je to zcela normální.
6. Přední hrany chladničky se mohou zahřívat. Je to zcela normální. Tyto části se mohou zahřívat pro zamezení kondenzace páry.

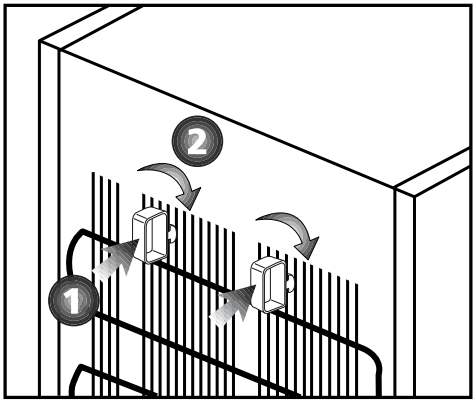

Elektrické připojení

Chladničku se zapojuje do zásuvky s uzemněním, jištěnou jističem s odpovídající kapacitou.

Upozornění:

- Instalace chladničky musí být v souladu s místními předpisy.
- Po instalaci musí být zásuvka stále dostupná.
- Napětí a doporučená pojistka jsou uvedeny v kapitole „Technická data".
- Uvedené napětí musí odpovídat napětí vaší elektrické instalace.
- Pro připojení nepoužívejte prodlužovací kabely nebo rozbočovače.

Poškozený přívodní kabel musí vyměnit autorizovaný a kvalifikovaný elektrikář.

Výrobek nelze používat, dokud není opraven! Hrozí riziko zásahu elektrickým proudem!

Odstranění obalů

Obalové materiály mohou představovat pro děti riziko. Materiály je třeba skladovat mimo dosah dětí nebo je odstranit podle doporučení pro třídění odpadů. Není možné se jich zbavovat jako běžného domácího odpadu. Obalové materiály jsou vyrobeny z recyklovatelných materiálů.

Zpětný odběr starého přístroje

Starou chladničku je třeba odstranit s ohledem na přírodní prostředí.
Pro odstranění chladničky kontaktujte prodejce nebo sběrné místo ve svém bydlišti.
Před straněním chladničky je třeba odstřihnout koncovku elektrického kabelu a znehodnotit zámky ve dveřích, pro zamezení uzamčení dětí uvnitř chladničky.

Nastavení nožiček

Pokud není vaše chladnička vyvážená, vyrovnáte ji tak, že otáčíte předními nožkami podle obrázku.

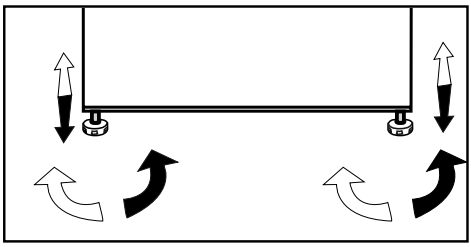

Roh, kde jsou umístěny nožky, se sníží, když otáčíte ve směru černé šipky, zvedne se, když otáčíte opačným směrem. Pokud vám někdo pomůže nadzvednout chladničku, proces se usnadní.

Výměna žárovky

Pokud světlo nesvítí, vypněte přívod proudu v zásuvce nebo vyjměte kabel ze zásuvky. Postupujte podle níže uvedených informací. Zkontrolujte, zda žárovka není uvolněná.

Pokud světlo stále nesvítí, je třeba nahradit žárovku se závitem E14 novou s 15W (max).

1. Vypněte přívod proudu v zásuvce nebo vyjměte kabel ze zásuvky. Pro lepší přístup je vhodné vyjmout police.
2. Odstraňte kryt osvětlení plochým šroubovákem, jak je uvedeno na obrázku (A-B).
3. Nahraďte vypálenou žárovku.
4. Nasaďte kryt žárovky podle schématu na obrázku (C). Jemně zatlačte, abyste se ujistili, že kryt zapadl na své místo.
5. Vypálenou žárovku ihned zlikvidujte.

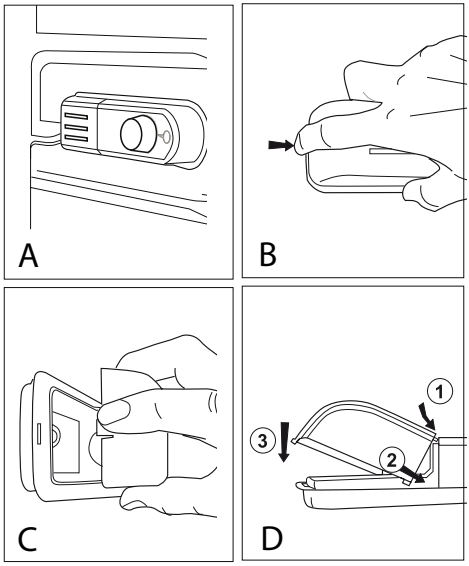

Žárovku koupíte v obchodě s elektrickým zbožím nebo v prodejně elektrospotřebičů.

Změna směru otevírání dveří

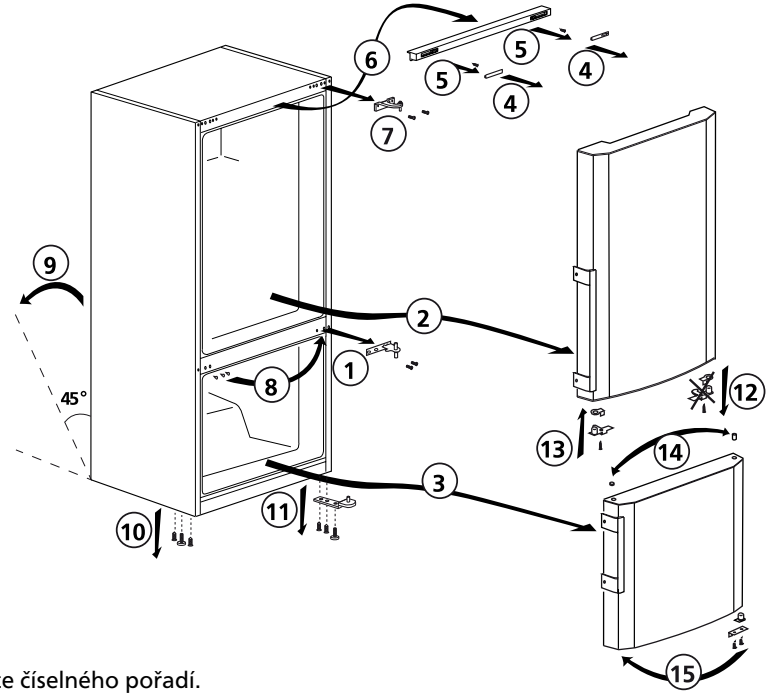

Postupujte číselného pořadí.

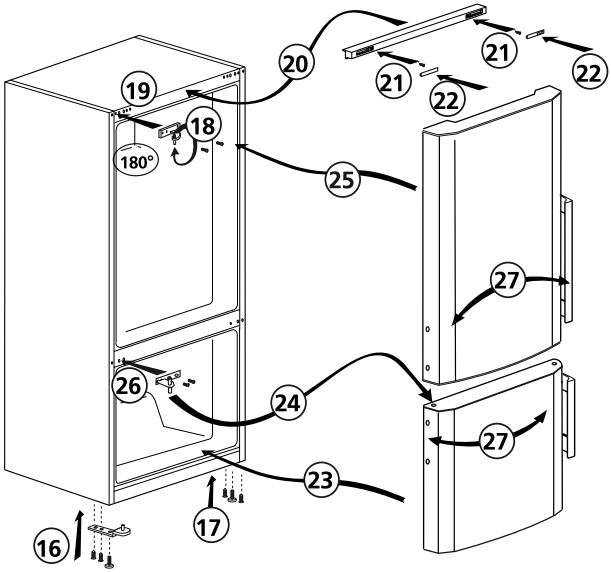

4 Použití chladničky

Nastavení termostatu

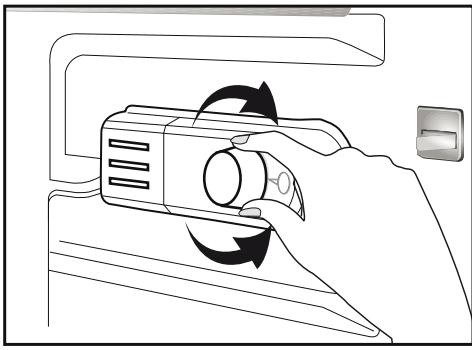

Vnitřní teplota chladničky se mění v závislosti od níže uvedených důvodů:

- Sezónní změny teploty
- Časté otevírání dveří a ponechávání otevřených dveří po delší dobu
- Potraviny vkládané do chladničky nejsou ochlazeny na pokojovou teplotu
- Umístění chladničky v místnosti (např. vystavení slunci).
- Pomocí termostatu můžete nastavit kolísání vnitřní teploty. Čísla uvedená na termostatu znázorňují stupně chlazení.
- Pokud je okolní teplota vyšší než 32°C, nastavte termostat na maximum.
- Pokud je okolní teplota nižší než 25°C, nastavte termostat na minimální stupeň.

Superfresh zóna

Tato přihrádka s 0 °C umožňuje uchování masa, ryb a zabalených pokrmů 2-3 krát delší dobu než standardní přihrádky. Vzduch uvnitř přihrádky je sušší než u jiných zón. Průměrná teplota přihrádky se pohybuje kolem 0°C. Tato přihrádka není vhodná pro uskladnění ovoce a zeleniny.

Rozmrazování

Rozmrazování chladničky probíhá zcela automaticky. Voda vzniklá při rozmrazování přechází přes žlábek a teče odtokovým kanálkem k výparníku a zde se odpařuje.

- Pravidelně kontrolujte, zda odtokový kanálek není ucpaný, v případě potřeby jej vyčistěte pomocí špejle.

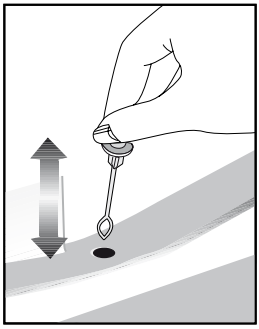

- Mrazák není vybaven automatickým rozmrazováním, aby nedocházelo k rychlému rozkladu zmrazených potravin.
- Vzniklou námrazu v mrazničce je třeba rozmrazit každých 6 měsíců. Rozmrazování mrazáku provádějte v době, kdy se v něm nenachází mnoho potravin nebo je zcela prázdný.
- Před rozmrazením zabalte zmrazené potraviny do papíru a uschovejte je na chladném místě nebo v jiné chladničce, pokud je dostupná.
- Vypněte chladničku pomocí termostatu nebo vyjměte kabel ze zásuvky. Pro urychlení rozmrazování můžete do mrazničky vložit nádobu s horkou vodou nebo ponechat otevřená dvířka.
- Nahromaděnou vodu v mrazničce vytřete hadrem nebo houbou.
- Vytřete mrazák dosucha a opět nastavte termostat na požadovanou teplotu.
- Před vložením potravin do mrazničky, nechte chladničku pracovat 2 hodiny na prázdno při zavřených dvířkách.

5 Čištění a údržba

Nikdy nepoužívejte k čištění chladničky ředidlo, benzín ani jiné podobné chemické přípravky.

Před čištěním doporučujeme odpojit spotřebič od el. sítě.

- K čištění nikdy nepoužívejte abrazivní (brusné) čisticí prostředky, mýdlo, chemické prostředky, odmašťovače ani lešticí prostředky.
- K čištění vnějších povrchů používejte vlažnou vodu, povrch pak otřete do sucha.
- Vnitřní prostor omyjte roztokem jedlé sody (jedna čajová lžička sody na půl litru vody) k omývání použijte jemný hadřík, povrch pak otřete do sucha.
- Zajistěte, aby se do krytu světla a jiných elektrických části nedostala voda.
- Pokud nebudete chladničku delší dobu používat, odpojte napájecí kabel, vyjměte všechny potraviny, vyčistěte vnitřek chladničky a dveře nechte otevřené.
- Pravidelně kontrolujte těsnění dveří, udržujte jej v čistotě a zajistěte, aby se v jeho záhybech nehromadily drobky a zbytky potravin.
- Pokud chcete ze dveří chladničky vyjmout poličky, doporučujeme je nejdříve vyprázdnit a pak jednoduše vysunout ze závěsů, směrem nahoru.

Ochrana plastových povrchů

• Oleje, tuky nebo pokrmy s obsahem oleje vkládejte do chladničky pouze v uzavřených nádobách. Tuky a oleje mohou poškodit plastové části vaší chladničky. Pokud dojde k rozlití nebo rozetření oleje na plastové ploše, opláchněte ji teplou vodou.

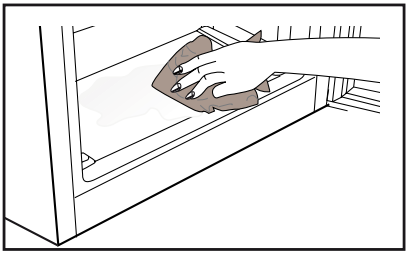

6. Řešení případných problémů

Než zavoláte servis, projděte si nejdříve níže uvedenou tabulku případných problémů. Může vám uspořit čas i peníze. Tento seznam zahrnuje nejčastěji se vyskytující problémy související s nesprávnou manipulací nebo použitých materiálů. Některé vlastnosti uvedené v tabulce nemusí váš spotřebič obsahovat.

Chladnička nepracuje
• Zkontrolujte, zda je spotřebič řádně připojen k elektrické síti. Vložte zástrčku do zásuvky. • Zkontrolujte, zda fáze, ke které je zásuvka připojená je funkční a zda pojistka není spálená.
Kondenzace na bočních stěnách chladničky. (Multizóna, Cool control, flexi zóna)
• Okolní teplota je příliš nízká. Časté otevírání a zavírání dveří. Vysoce vlhké okolní podmínky. Skladování tekutých pokrmů v otevřených nádobách. Ponechání pootevřených dvířek. • Nastavení termostatu na nižší stupeň. • Snižte dobu otevírání a ponechávání otevřených dveří nebo frekvenci jejich otevírání. • Přikryjte pokrmy skladované v otevřených nádobách vhodným materiálem. • Otřete kondenzaci pomocí suchého hadříku a zkontrolujte, zda se již nevyskytuje.
Kompresor nepracuje
• Termo pojistka kompresoru se může spálit během náhlého výpadku proudu nebo vypínání nebo zapínání v případě, že tlak uvnitř chladicího systému se ještě nevyrovnal. • Chladnička opět obnoví svou činnost přibližně po 6 minutách. V případě, že se spotřebič opět nespustí, kontaktujte servis. • Chladnička rozmrazuje. Je to zcela běžné u chladniček s automatickým rozmrazováním. Cyklus rozmrazování probíhá v pravidelných intervalech. • Chladnička není připojená k síti. Ujistěte se, že zástrčka je řádně zasunutá v zásuvce. • Zkontrolujte, zda je správně nastavená teplota. Pokud se jedná o výpadek proudu, kontaktujte poskytovatele elektřiny.

Chladnička často chladí nebo po dlouhou dobu
• Vaše nová chladnička může být širší než předchozí. Je to zcela běžné. Větší chladničky pracují delší dobu. • Okolní teplota v místnosti může být vysoká. Je to zcela běžné. • Chladničku jste právě připojili nebo jste mohli vkládat do ní pokrm. Celkové ochlazení chladničky může trvat i několik hodin déle. • Právě jste vložili do chladničky větší objem teplých potravin. Teplé pokrmy vyžadují delší dobu chlazení, dokud nebude dosažená nastavená teplota. • Dveře chladničky mohly být déle otevřeny nebo pootevřeny. Teplý vzduch, který se dostal do chladničky, prodloužil dobu chlazení. Neotevírejte dvířka příliš často. • Dveře mrazáku nebo chladničky byly pootevřeny. Zkontrolujte, zda jsou dvířka zavřená. • Nastavená teplota chladničky je příliš nízká. Přizpůsobte teplotu na vyšší stupeň a vyčkejte na dosažení teploty. • Těsnění dveří může být zaneseno, opotřebované nebo nesprávně usazené. Vyčistěte nebo vyměňte těsnění. Poškozené/zničené těsnění způsobuje, že chladnička chladí po delší dobu pro udržení nastavené teploty.
Teplota v mrazničce je příliš nízká, zatímco teplota v chladničce je postačující.
• Teplota v mrazničce je nastavená na příliš nízkou teplotu. Upravte nastavení teploty na vyšší stupeň.
Teplota v chladničce je příliš nízká, zatímco teplota v mrazáku je postačující.
• Teplota v chladničce je příliš nízká. Nastavte teplotu na vyšší stupeň a zkontrolujte.
Pokrmy skladované v přihrádkách v chladničce se mrazí.
• Teplota v chladničce je příliš nízká. Nastavte teplotu na vyšší stupeň a zkontrolujte.
Teplota v chladničce nebo mrazáku je příliš vysoká.
• Teplota v chladničce je příliš vysoká. Nastavení teploty v chladničce má vliv na teplotu v mrazáku. Změňte nastavení teploty v chladničce nebo mrazáku, dokud chladnička nebo mrazák nedosáhnou odpovídajícího stupně. • Dvířka mohla být pootevřená. Zavřete dvířka nadoraz. • Možná jste právě vložili do chladničky velké množství teplých pokrmů. Vyčkejte, dokud chladnička nebo mraznička dosáhnou požadované teploty. • Možná jste právě chladničku zapnuli. Celkové ochlazení trvá nějakou dobu podle velikosti chladničky.
Chladnička vydává zvuky podobné tikání analogových hodin.
• Tento zvuk vydává ovládací ventil chladničky. Tento ventil řídí oběh chladiva uvnitř chladničky a může být nastaven na chlazení nebo mrazení; zajišťuje funkci chlazení. Je to normální a není příčinou poruchy.

Provozní hlučnost se zvyšuje během činnosti chladničky.
• Provozní chování chladničky se může měnit v závislosti na změnách okolní teploty. Je to normální stav, nikoli porucha.
Vibrace nebo hlučnost.
• Podlaha není rovná. Chladnička se může houpat nebo mírně pohybovat. Ujistěte se, že podlaha je vyrovnaná, pevná a vhodná pro umístění spotřebiče. • Hlučnost mohou způsobovat také předměty umístěné na chladničce. Tyto předměty je třeba z chladničky odstranit.
Hluk připomínající rozlévání nebo stříkání vody
• Tento zvuk může vydávat chladivo probíhající v chladicím oběhu. Je to zcela běžný jev.
Hluk připomínající foukání větru.
• Některé chladničky jsou vybaveny větrákem, který zajišťuje účinné chlazení. Je to zcela normální jev.
Kondenzace na vnitřních stěnách chladničky.
• Horké a vlhké počasí zvyšuje tvorbu námrazy a kondenzace. Je to zcela běžné a nejedná se o chybu. • Dvířka jsou pootevřená. Ujistěte se, že dvířka správně dovíráte. • Dvířka otevíráte příliš často nebo mohla být otevřená po delší dobu. Neotevírejte dvířka příliš často.
Na vnějších stěnách chladničky nebo mezi dvířky se objevuje vlhkost.
• Může to být způsobeno vlhkým počasím. Při vlhkém počasí to je zcela normální jev. Kondenzace zmizí, jakmile klesne vlhkost.
Nepříjemný zápach uvnitř chladničky.
• Vnitřní prostor chladničky musí být čistý. Vyčistěte vnitřní prostor pomocí houbičky, horké vody nebo vody s přídavkem bikarbonátu sodného. • Některé nádoby nebo obalové materiály mohou vydávat zápach. Použijte jiné nádoby nebo materiály jiných značek.
Dveře se nezavírají.
• Potraviny mohou blokovat zavírání dveří. Přemístěte pokrmy zamezující zavírání. • Chladnička zřejmě není umístěná ve svislé pozici a může se houpat nebo mírně pohybovat. Vyrovnejte ji pomocí nožiček nebo šroubů. • Podlaha není rovná nebo dostatečně pevná. Ujistěte se, zda je podlaha rovná a vhodná pro umístění chladničky.
Přihrádky se zaklínily.
• Potraviny se mohou dotýkat stropu přihrádky. Přerovnejte potraviny v přihrádce.

EKOLOGICKY VHODNÁ LIKVIDACE

Obalový materiál jednoduše neodhoďte. Obaly a balicí prostředky elektrospotřebičů Blomberg, s výjimkou dřevěných materiálů, jsou recyklovatelné, a zásadně by měly být vráceny k novému zhodnocení. Obal z kartonu lze odevzdat do sběren starého papíru. Obal z polyetylénu (PE, PE-HD, PE-LD) a polystyren (PS) odevzdejte do sběren PE,PS k opětnému zužitkování.
Po ukončení životnosti spotřebič zlikvidujte prostřednictvím k tomu určených recyklačních středisek. Pokud má být spotřebič definitivně vyřazen z provozu, doporučuje se po odpojení napájecího přívodu od elektrické sítě jeho odříznutí, přístroj tak bude nepoužitelný. Informujte se laskavě u Vaší obecní správy o recyklačním středisku, ke kterému příslušíte.

Symbol  na výrobku nebo jeho balení udává, že tento výrobek nepatři do domácího odpadu. Je nutné odvézt ho do sběrného místa pro recyklaci elektrického a elektronického zařízení. Zajištěním správné likvidace tohoto výrobku pomůžete zabránit negativním důsledkům pro životní prostředí a lidské zdraví, které by jinak byly způsobeny nevhodnou likvidaci tohoto výrobku. Podrobnější informace o recyklaci tohoto výrobku zjistíte u příslušného místního úřadu, služby pro likvidaci domovního odpadu nebo v obchodě, kde jste výrobek zakoupili.