HONDA

POWER EQUIPMENT

Motorová travní sekačka
HRX426C * HRX476C

CZ



Návod k obsluze
a Servisní knížka

HONDA EUROPE POWER EQUIPMENT S.A. 2005

Vydání 10/12/2005 © Copyright BG Technik cs, a.s.

www.honda-stroje.cz

OBSAH :

PŘEDMLUVA…… 4
Legenda k označení stroje…… 5
1. BEZPEČNOSTNÍ INSTRUKCE…… 5
Zásady bezpečného provozu…… 5
Příprava před použitím…… 6
Provoz sekačky…… 6
Údržba a skladování…… 7
Likvidace stroje…… 7
2. VYBALENÍ STROJE…… 8
Kontrola kompletnosti dodávky…… 8
Kompletace stroje…… 9
3. POPIS SOUČÁSTÍ STROJE…… 10
4. VÝZNAM A UMÍSTĚNÍ VAROVNÝCH ŠTÍTKŮ…… 11
5. KONTROLA PŘED SPUŠTĚNÍM…… 12
Kontrola množství paliva v nádrži…… 12
Kontrola vzduchového filtru…… 13
Kontrola stavu žacího nože…… 14
Nastavení výšky sečení…… 15
Kontrola úrovně motorového oleje…… 16
Kontrola a montáž sběrného travního koše…… 17
6. SPUŠTĚNÍ A VYPNUTÍ MOTORU…… 18
Spuštění motoru…… 18
Vypínání motoru…… 20
7. PROVOZ SEKAČKY…… 20
Pracovní režim…… 22
Vyprazdňování sběrného koše…… 25
8. ÚDRŽBA…… 25
Harmonogram pravidelné údržby…… 26
Údržba vzduchového filtru…… 27
Výměna oleje…… 28
Údržba zapalovací svíčky…… 29
Údržba lapače jisker…… 30
Seřízení ovládacího kabelu plynu…… 30
Seřízení karburátoru…… 31
Seřízení chodu spojky nože (Rotostopu)…… 32
Seřízení kabelu ovládání brzdy nože …… 33
Seřízení kabelu ovládání spuštění pojezdu…… 33
Údržba žacího nože…… 34
Údržba sběrného koše…… 36
Údržba řemene pojezdu…… 37
9. DIAGNOSTIKAMOŽNÝCH ZÁVAD…… 38
10. PŘEPRAVA…… 39
11.SKLADOVÁNÍ…… 40
12. DOPLŇKOVÉ INFORMACE…… 42
ES Prohlášení o shodě (česká verze)…… 42
Prohlášení o likvidaci stroje…… 43
Prohlášení o obalech…… 43
Doplňkové legislativní informace…… 43
13. ZÁKLADNÍ UŽIVATELSKÉ PROVOZNĚ-TECHNICKÉ INFORMACE …… 44
14. SPECIFIKACE…… 45
15. SEZNAM VYBRANÝCH SERVISŮ…… 47
16. SERVISNÍ KNÍŽKA…… 51
Záruční list…… 51
Záruční podmínky…… 56
Potvrzení o provedení předprodejní kontroly…… 58
Záznamy o provedených servisních prohlídkách…… 59
Záznamy o provedení oprav v autorizovaném servisu…… 63

www.honda-stroje.cz

Návod k použití na motorovou sekačku Honda HRX426C, HRX476C.

Vážený uživateli,

Právě jste se stal majitelem motorové travní sekačky Honda a firma HONDA Vám prostřednictvím svého zastoupení v ČR, firmou BG Technik cs, a.s., děkuje za důvěru.
Tento návod k obsluze byl sepsán za účelem seznámit Vás se správnou obsluhou stroje, radami jak udržet stroj v co nejlepším stavu a zajištěním správné základní údržby.

Naším úkolem je nabídnout Vám prostřednictvím stroje Honda výhody technického vývoje, nových technologií a materiálů a našich zkušeností. Jdeme cestou neustálých inovací současných modelů. Specifikace a informace obsažené v tomto návodu k obsluze proto mohou být modifikovány a Honda si toto právo vyhrazuje bez předchozího upozornění.
V případě jakýchkoliv nejasností, otázek či připomínek týkajících se sekačky Honda kontaktujte svého autorizovaného prodejce Honda – motorové stroje.
Na tento návod je třeba nazírat jako na součást sekačky, která nesmí být v případě dalšího prodeje oddělena.
Tato publikace je zároveň také servisní knížkou, jejíž součástí jsou platné záruční podmínky a záruční list. Podrobně se s uvedenými informacemi seznamte, abyste včas předešli případným pozdějším nedorozuměním.

Žádná z částí tohoto vydání nesmí být reprodukována bez písemného souhlasu firmy Honda nebo jejího výhradního zastoupení.

Motorové travní sekačky HONDA jsou zařízení splňující veškeré technické a bezpečnostní požadavky kladené na takováto zařízení ve smyslu zákona č. 22/97 Sb. v platném znění.
ES Prohlášení o shodě na tyto výrobky jsou uloženy u výhradního zastoupení HONDA – motorové stroje, tzn. u firmy BG Technik cs, a.s., Bubenské nábř. 306, P. O. Box 93, 170 04 Praha 7.

Zvláštní pozornost věnujte takto zdůrazněným pokynům :

Varování !!!
V případě nedodržení uvedených pokynů varujeme před případným nebezpečím vážného poranění či ohrožení života.

Upozornění !
V případě nedodržení uvedených pokynů upozorňujeme na nebezpečí poranění či poškození vybavení.

Poznámka :
Podává užitečné informace.

Dojde-li k poruše nebo v případě jakýchkoliv nejasností se obraťte na svého autorizovaného prodejce firmy HONDA.

Varování !!!
Motorová sekačka značky HONDA je konstruována tak, že při dodržování následujících pokynů zaručuje bezpečný a spolehlivý provoz. Před uvedením sekačky do provozu pozorně prostudujte tento návod k obsluze a důkladně se seznamte s obsluhou za účelem zabránění vážného poranění osob, či poškození stroje.
Jakékoliv nedodržení zásad údržby a provozu uváděných v návodu k obsluze, nepoužívání originálních náhradních dílů a příslušenství či jakékoliv neodborné zasahování do systémů sekačky má za následek ztrátu nároku na záruku.
Používané ilustrace se mohou měnit dle typu stroje.

„e-SPEC“ logo bylo zavedeno s cílem přiblížit vám a označit výrobky, které byly vyrobeny s ohledem na „zachování přírody pro příští generace“.
Nyní toto logo symbolizuje odpovědnost technologií použitých na motorech, motorových strojích, lodních motorech a jiných výrobcích HONDA k životnímu prostředí a je používáno k označení výrobků, které jsou symbolem špičkových ekologických technologií vyvinutých HONDOU.

www.honda-stroje.cz

Legenda k označení stroje

(1) Model	HRX 476 C	
(2) Typ	T	S = Verze s 1-rychlostní mechanickou převodovkou pojezdu H = Verze s hydrostatickou převodovkou pojezdu P = Bez pojezdu Q = Verze s 1-rychlostní mechanickou převodovkou pojezdu a zadním válcem R = Verze bez pojezdu a zadním válcem
	X	X = Verze se spojkou nože (ROTOSTOP) D = Verze s pevným unašečem nože a brzdou nože R = Zadní válec
(3) Místo určení	E	E = Určení pro Evropu

Příklad : **HRX476C** (1) **SX** (2) **E** (3)

1. BEZPEČNOSTNÍ INSTRUKCE

Před zahájením prací s motorovou sekačkou Honda přečtěte a pečlivě prostudujte tento návod k obsluze.

Varování !!!
V případě nedodržení uvedených pokynů varujeme před případným nebezpečím vážného poranění či ohrožení života.

Upozornění !
V případě nedodržení uvedených pokynů upozorňujeme na nebezpečí poranění či poškození vybavení.

Poznámka :
Podává užitečné informace.



Tato značka Vás upozorňuje na nebezpečí při provádění konkrétních úkonů. Dodržujte proto bezpečnostní instrukce určené pro konkrétní úkon označené alfanumerickým kódem v přiloženém čtverečku.

ZÁSADY BEZPEČNÉHO PROVOZU

A1 Všechny pokyny si pečlivě pročtěte a prostudujte. Dobře se seznamte s ovládacími prvky a se zásadami jejich správného použití. Naučte se správný způsob jak rychle zastavit motor.
A2 Sekačku používejte pouze k těm účelům, ke kterým je určena, tj. k sekání a sběru trávy. Jakékoli jiné použití může být nebezpečné a mohlo by též vést k poškození stroje či poranění obsluhy.
A3 Práci či jakoukoliv manipulaci se sekačkou nikdy nedovolte dětem či osobám neznalým těchto předpisů. Místní zákonná opatření mohou omezit dolní věkovou hranici pro obsluhující osobu.
A4 Sekačku nepoužívejte pokud:
- jsou v těsné blízkosti lidé (zvláštní pozornost věnujte především dětem) nebo domácí zvířata
- je obsluhující osoba pod vlivem alkoholu, léků nebo požila látky, o nichž je známo, že ovlivňují úsudek nebo schopnost rychlé reakce.

A5 Mějte na paměti, že vlastník nebo uživatel sekačky je zodpovědný za nehody nebo ohrožení, jimž vystaví jiné lidi či jejich majetek.

www.honda-stroje.cz

PŘÍPRAVA PŘED POUŽITÍM

B1 Při sekání používejte vždy pevnou obuv a vhodný pracovní oděv (dlouhé kalhoty). Sekačku nikdy neprovozujte naboso nebo v sandálech!

B2 Pečlivě prozkoumejte travnatou plochu, na níž má být sekačka použita, a odstraňte všechny předměty, které by případně mohly být sekačkou vymrštěny (kameny, větve, dráty, plechovky, atd.)

B3 Varování !!!!

- Palivo do motoru je vysoce hořlavé.
- Palivo skladujte pouze v nádobách pro tento účel speciálně určených.
- Palivo doplňujte pouze na otevřeném či dobře větraném prostranství. Během doplňování paliva či při jakékoli jiné manipulaci s palivem nekuřte a nemanipulujte s otevřeným ohněm.
- Palivo doplňujte pouze s motorem v klidu. Nikdy neotvírejte palivovou nádrž a palivo nedoplňujte za chodu motoru nebo v případě, že je motor horký.
- Pokud dojde k rozlití benzínu, motor nestartujte. Odstraňte sekačku z plochy, kde bylo palivo rozlito a vyvarujte se vytvoření jakéhokoliv možného zdroje vznícení. V použití sekačky pokračujte až po vypaření rozlitého paliva a rozptýlení palivových výparů.
- Bezpečně uzavřete uzávěry palivové nádrže a nádoby pro skladování paliva.

B4 V případě poškození tlumiče výfuku, tlumič vyměňte.

B5 Před použitím sekačky vždy pečlivě sekačku prohlédněte a zejména pak čepel žacího nože; zkontrolujte, zda šrouby žacího nože nejsou opotřebené či poškozené. Opotřebené nebo poškozené čepele a šrouby vyměňte vždy všechny z důvodu zachování vyváženosti.

Varování !!!

Na otvor pro vyfukování trávy před započetím sekání vždy připevněte sběrný koš nebo přiklopte deflektor.

PROVOZ SEKAČKY

C1 Výfukové plyny obsahují jedovatý kysličník uhelnatý, bezbarvý a nepáchnoucí plyn. Nadýchání tohoto plynu může způsobit ztrátu vědomí nebo dokonce i smrt.
Nespouštějte motor v uzavřené místnosti. V místě, kde se motor bude spouštět zajistěte dostatečné větrání a přístup čistého vzduchu.

C2 Sekejte pouze za denního světla nebo za dobrého umělého osvětlení.

C3 Pokud možno, vyvarujte se použití sekačky v mokré trávě.

C4 Při práci se sekačkou dbejte vždy na bezpečnou vzdálenost obsluhy od rotujícího žacího nože.

C5 Při práci se sekačkou pouze choďte, nikdy neběhejte. Nenechávejte se sekačkou táhnout.

C6 Při sečení trávy ve svahu mějte vždy stabilní postoj a sekejte vždy napříč svahem, podél vrstevnice, nikdy ne nahoru a dolů.

C7 Při pohybu sekačky ve svahu buďte obzvláště pozorní při změně směru pohybu.

C8 Motorová sekačka Honda nikdy nesmí pracovat dlouhodobě v náklonu větším než 20 stupňů ve všech směrech. Krátkodobě (několik sekund) snese náklon do 30°.

C9 Dávejte obzvláště pozor na rotující žací nůž při přitahování sekačky směrem k sobě.

C10 Zastavte rotaci čepele žacího nože nebo vypněte motor vždy, když sekačku musíte naklonit při přecházení jiných povrchů než trávy a při přesunu sekačky na místo sekání a zpět.

C11 Nikdy nepoužívejte sekačku s poškozenými ochrannými kryty nebo bez namontovaných ochranných zařízení, jako je např. deflektor či travní koš.

C12 Za žádných okolností nezasahujte do regulace motoru a motor nepřetáčejte. Zaniká nárok na záruku a může dojít k vážnému poškození stroje. V případě potřeby kontaktujte svůj autorizovaný servis Honda – motorové stroje.

C13 U modelů vybavených spojkou nože a pojezdem vypněte před startováním motoru obě funkce.

C14 Motor startujte a čepel s pojezdem spouštějte opatrně a v souladu s návodem pro obsluhu. Dbejte na to, aby vaše nohy byly v dostatečné vzdálenosti od rotující čepele žacího nože.

C15 Během startování motoru a spouštění čepele sekačku nenaklánějte. Startování motoru i spouštění čepele provádějte na rovném povrchu na kterém není vysoká tráva nebo překážky.

C16 Končetiny udržujte v bezpečné vzdálenosti od rotujících částí. Za žádných okolností se ničím nepřibližujte do prostoru otvoru pro výhoz trávy.

C17 Za chodu motoru za žádných okolností sekačku nezvedejte ani nepřenášejte.

C18 Zastavte motor a odpojte svíčku v následujících případech:

- před prováděním jakékoliv činnosti pod krytem sečení nebo před čištěním otvoru pro výhoz trávy.

www.honda-stroje.cz

- před započetím jakýchkoliv servisních prací, kontrolou a čištěním sekačky.
- po zasažení cizího předmětu. Prohlédněte, zda není sekačka poškozena, v případě nutnosti opravte a až po uvedení do normálního stavu můžete pokračovat v práci
- V případě abnormálních vibrací sekačky (okamžitě zjistěte a odstraňte příčinu vibrace).

C19 Motor zastavte v následujících případech:
- Vždy, když necháváte sekačku bez dozoru.
- Před každým tankování paliva;
- Po každém vyjmutí či výměně travního koše

C20 Vypněte pohon žacího nože (je-li sekačka vybavena spojkou nože) nebo motor vypněte v následujících případech:
- Před každým vyjmutím či nasazení travního koše
- Před každým nastavováním výšky sečení

C21 Před každým běžným vypnutí motoru uberte plyn na volnoběh a motor vypněte. Po vypnutí motoru uzavřete palivový kohout.

ÚDRŽBA A SKLADOVÁNÍ

D1 Všechny matky, svorníky a šrouby musí být řádně dotaženy tak, aby zařízení bylo v bezpečném a provozuschopném stavu. Pravidelná údržba je základním předpokladem pro zajištění bezpečnosti uživatele a zachování provozuschopnosti a vysokého výkonu sekačky.

D2 Zařízení s benzínem v nádrži nikdy neuskladňujte uvnitř budovy, kde by se výpary mohly dostat do dosahu otevřeného ohně, jiskry nebo zdroje vysoké teploty.

D3 Před uskladněním v jakémkoliv uzavřeném prostoru nechte motor vychladnout.

D4 Z důvodu snížení rizika požáru zajistěte, aby sekačka a obzvláště motor, tlumič výfuku, baterie a také místo uložení náhradního benzínu byly zbaveny zbytků trávy, listí anebo nadměrného množství maziva.

D5 V případě vypouštění paliva práce provádějte v dobře větraném prostoru při vychladlém motoru, nekuřte a zabraňte přístupu s otevřeným ohněm.

D6 Kontrolujte často koš pro sběr trávy a odražeč kamenů zda není opotřebovaný nebo poškozený.

D7 V zájmu bezpečnosti nepoužívejte stroj s opotřebovanými nebo poškozenými díly. Díly být vyměněny a nikoliv opraveny. Pro jejich výměnu používejte původní náhradní díly Honda (čepele by měly vždy být označeny symbolem .). Náhradní díly nedostatečné kvality mohou poškodit zařízení a mohou ohrozit Vaši bezpečnost. Při použití neoriginálních náhradních dílů zaniká nárok na záruku.

D8 Při snímání či instalaci žacího nože používejte silné pracovní rukavice.

D9 Po každém nabroušení čepele žacího nože je nutné překontrolovat jeho vyvážení.

UPOZORNĚNÍ PRO UŽIVATELE !!!

Po ukončení životnosti daného stroje či z jiných důvodů vedoucích k likvidaci stroje je nutné postupovat dle platných předpisů a zákonů na území ČR.
Doporučujeme proto veškeré ropné náplně přepravit v uzavřené nádobě a předat do sběrného místa k tomu určeného.
Samotný stroj je nutné demontovat, součástky roztřídit dle materiálu a předat do sběrných surovin.
Pokud Vám podmínky takovýto postup nedovolují, doporučujeme stroj předat k likvidaci do Vašeho servisu Honda – motorové stroje, kde bude stroj za úplatu dle platného ceníku zlikvidován.

www.honda-stroje.cz

2. VYBALENÍ STROJE

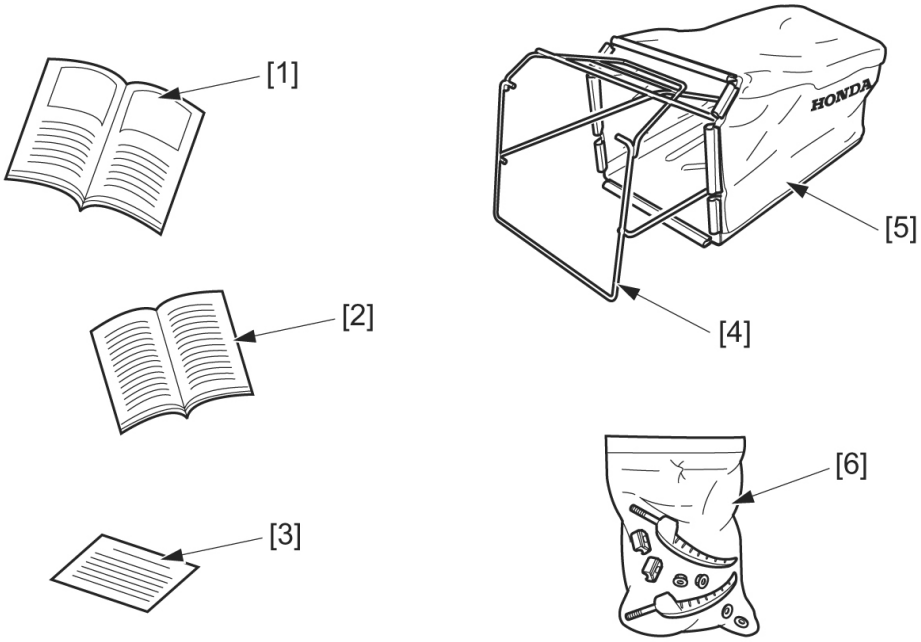

Kompletnost dodávky

(1)	Návod k obsluze	1 ks
(2)	Servisní knížka	1 ks
(3)	EC Declaration of Conformity (originál EC Prohlášení o shodě)	1 ks
(4)	Rám travního koše	1 ks
(5)	Textilní návlek travního koše	1 ks
(6)	Sáček se šroubky a maticemi pro kompletaci rukojeti obsahující:	
	- Rychloupínací páčka	2 ks
	- Plastová podložka	2 ks
	- Podložka	4 ks
	- Samojistná matice	2 ks

www.honda-

Kompletace ovládací rukojeti

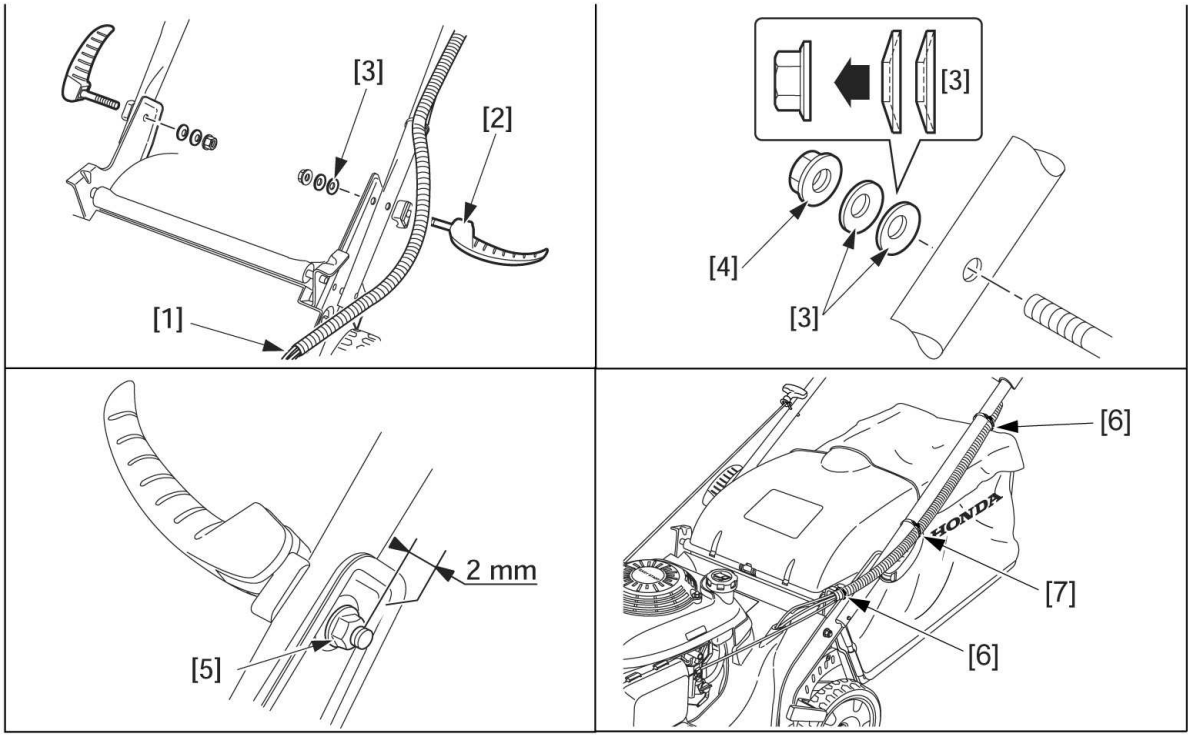

Dříve, než rukojeť namontujete, ujistěte se, že ovládací kabely (1) jsou vedeny vnější stranou rukojeti. Montujte jednotlivé díly v uvedeném pořadí. Dbejte, aby kabely vedly nad rychloupínací pákou (2). Nainstalujte pružinové podložky (3) svým vzdutím směrem k matici. (4). Přidržujte rychloupínací páku (2) v rozložené poloze, dotahujte matici (4) dokud nevznikne 2 mm vůle mezi dorazem (5) a podpěrou (6).
Nastavte rukojeť do optimální výšky a pomocí rychloupínacích páček (2) rukojeť v nastavené poloze zajistěte. Pokud se přitažení rychloupínacích páček (2) zdá příliš volné, páčku vyklopte, matici (4) mírně přitáhněte a opět rychloupínací páčku přitáhněte. Naopak pokud jde přitažení rychloupínacích páček (2) příliš ztěžka, matici (4) mírně povolte.
Ujistěte se, že vodící kroužky kabelů jsou správně umístěny.

(6) na každém konci ochranného krku
(7) ve středu rukojeti

www.manuals.s

Kompletace travního koše je popsána na str. 17, popř. 36.

3. POPIS SOUČÁSTÍ STROJE

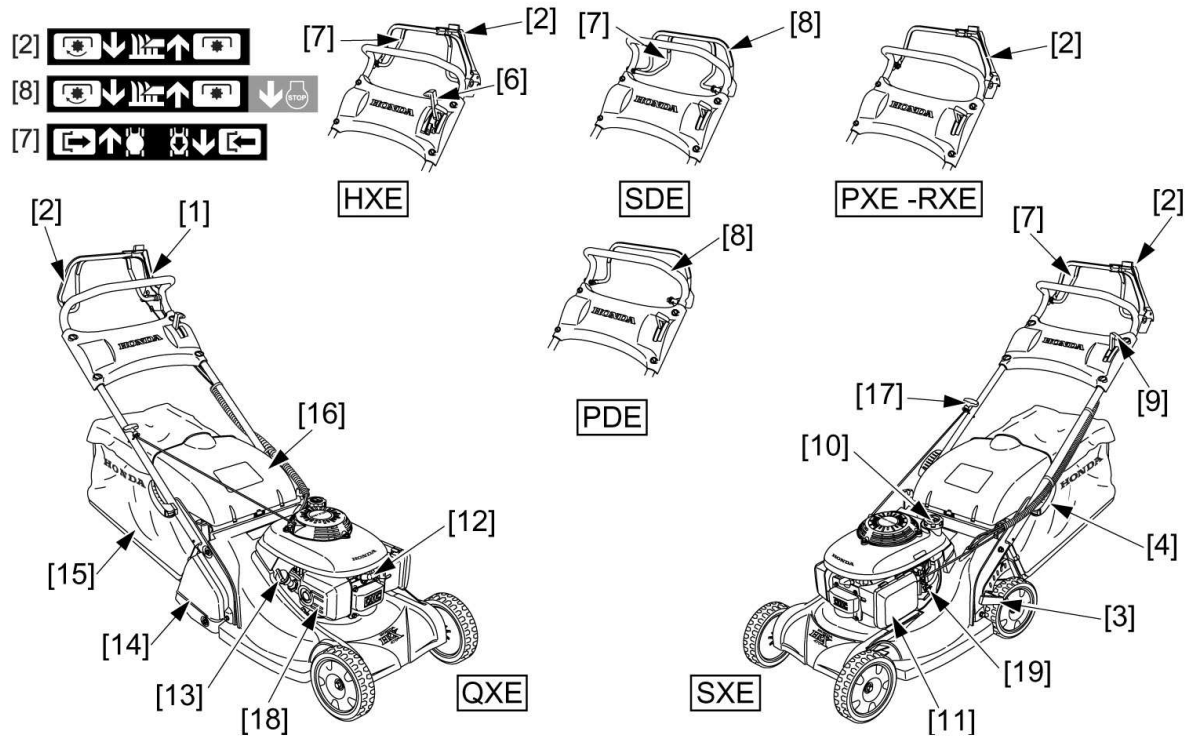

POZ.	NÁZEV KOMPONENTU	*FUNKCE*
1	Rukojeť sekačky	
2*	Páka ovládání spojky nože (ROTOSTOP)……	*umožňuje vypnutí či zapnutí rotace žacího nože a vypnutí motoru*
3	Páka nastavení výšky střihu……	*umožňuje nastavit požadovanou výšku posekaného trávníku*
4	Rychloupínací páka nastavení/složení rukojeti…	*slouží ke zvolení správné výšky nebo sklopení rukojeti sekačky*
5*	Pojistka páky ovládání spojky nože……	*umožňuje aktivaci mechanizmu zapnutí spojky nože*
6*	Řadící páka pojezdu……	*slouží ke zvolení vhodné rychlosti pojezdu*
7*	Páka ovládání pojezdu……	*spouští či vypíná převodovku pohonu zadních kol nebo zadního válce*
8*	Páka ovládání brzdy nože……	*slouží k zastavení rotace nože a vypnutí motoru*
9	Páka ovládání plynu……	*umožňuje nastavení potřebných otáček motoru*
10	Zátka palivové nádrže	
11	Vzduchový filtr	
12	Zapalovací svíčka	
13	Olejová zátka……	*slouží k dolévání, vypouštění a kontrole hladiny motorového oleje*
14*	Zadní válec……	*některé verze sekaček mají namísto zadních koleček ocelový válec*
15	Sběrný travní koš……	*slouží ke sběru usečené trávy*
16	Deflektor……	*slouží jako ochranný kryt při sekání bez travního koše*
17	Startovací rukojeť……	*slouží k nastartování motoru zatažením*
18	Tlumič výfuku	
19	Palivový kohout……	*slouží k uzavírání přívodu paliva do karburátoru motoru*

* Pouze pro modely, které jsou tímto zařízením vybaveny.

www.honda-s

4. VÝZNAM A UMÍSTĚNÍ VAROVNÝCH ŠTÍTKŮ A NÁLEPEK

Vaše motorová sekačka musí být provozována s nejvyšší opatrností. Z těchto důvodů je sekačka opatřena různými nálepkami tak, aby upozornily obsluhu na druh nebezpečí. Jejich význam je vysvětlen níže.
Nálepky jsou součástí stroje a nesmějí být za žádných okolností snímány. V případě poškození kontaktujte svůj autorizovaný servis Honda – motorové stroje.
Důrazně upozorňujeme na nutnost pečlivého prostudování tohoto návodu pro obsluhu a zvláště bezpečnostních instrukcí.

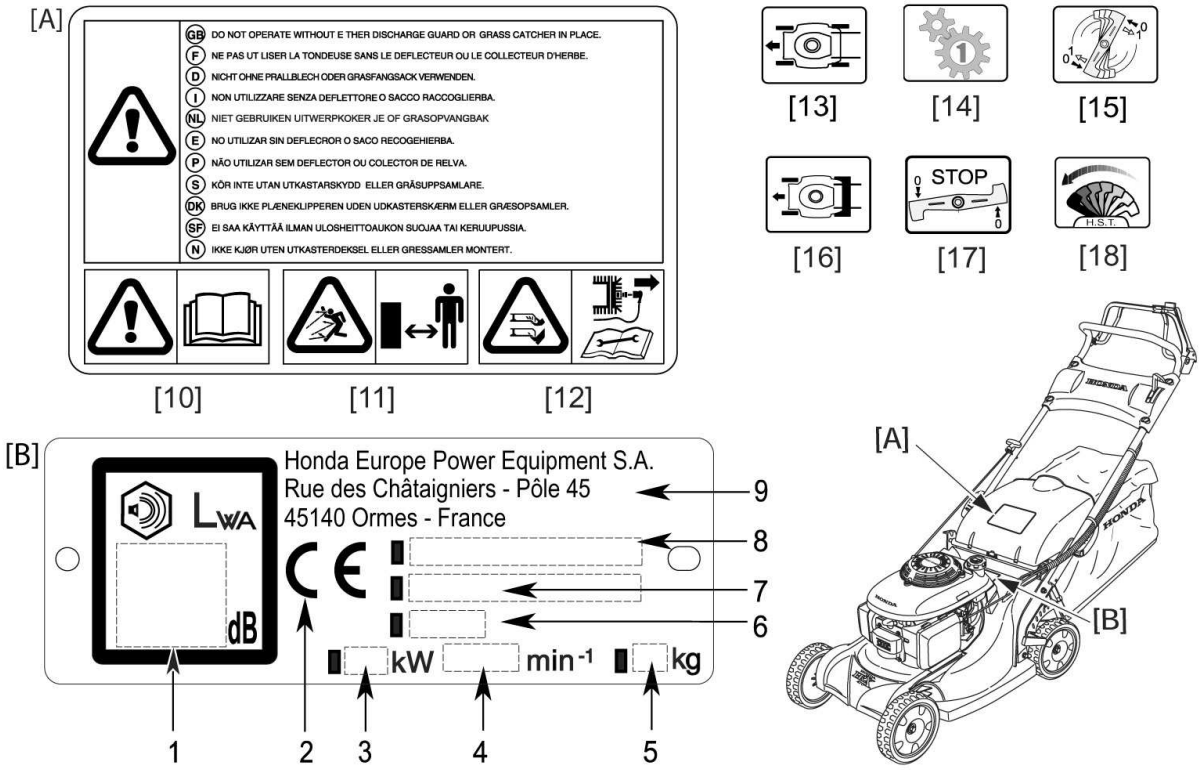

(10) **Výstraha !!!** Před použitím sekačky si pozorně prostudujte návod k obsluze.
(11) Nebezpečí vymrštěných předmětů. V pracovním prostoru sekačky či v její nebezpečné blízkosti by se neměly vyskytovat žádné postranní osoby.
(12) Nebezpečí sečných ran. Rotující čepel. Nepřibližujte se žádnými končetinami k prostoru rotující čepele nebo pod její kryt. Před jakoukoliv manipulací v prostoru sečení odpojte „fajfku“ vysokonapěťového kabelu zapalovací svíčky !

POPIS SYMBOLŮ POUŽÍVANÝCH V TOMTO NÁVODU K OBSLUZE
(13) Čtyřkolový model
(14) Model s mechanickou 1 - rychlostní převodovkou pojezdu
(15) Model vybaven spojkou nože (ROTOSTOPEM)
(16) Model s předními kolečky a zadním pojezdovým válcem
(17) Model vybaven brzdou nože
(18) Model s hydrostatickou převodovkou pojezdu

VÝZNAM ÚDAJŮ NA VÝROBNÍM ŠTÍTKU
1. Hladina hluku dle směrnice 2000/14/EC
2. Potvrzení o shodě se směrnicí EEC/89/392 (v platném znění)
3. Jmenovitý výkon motoru (kW)
4. Doporučené max. otáčky motoru (ot./min.)
5. Hmotnost sekačky (kg)
6. Rok výroby
7. Výrobní číslo sekačky
8. Model - Typ
9. Jméno a adresa výrobce

WWW.

5. KONTROLA PŘED SPUŠTĚNÍM

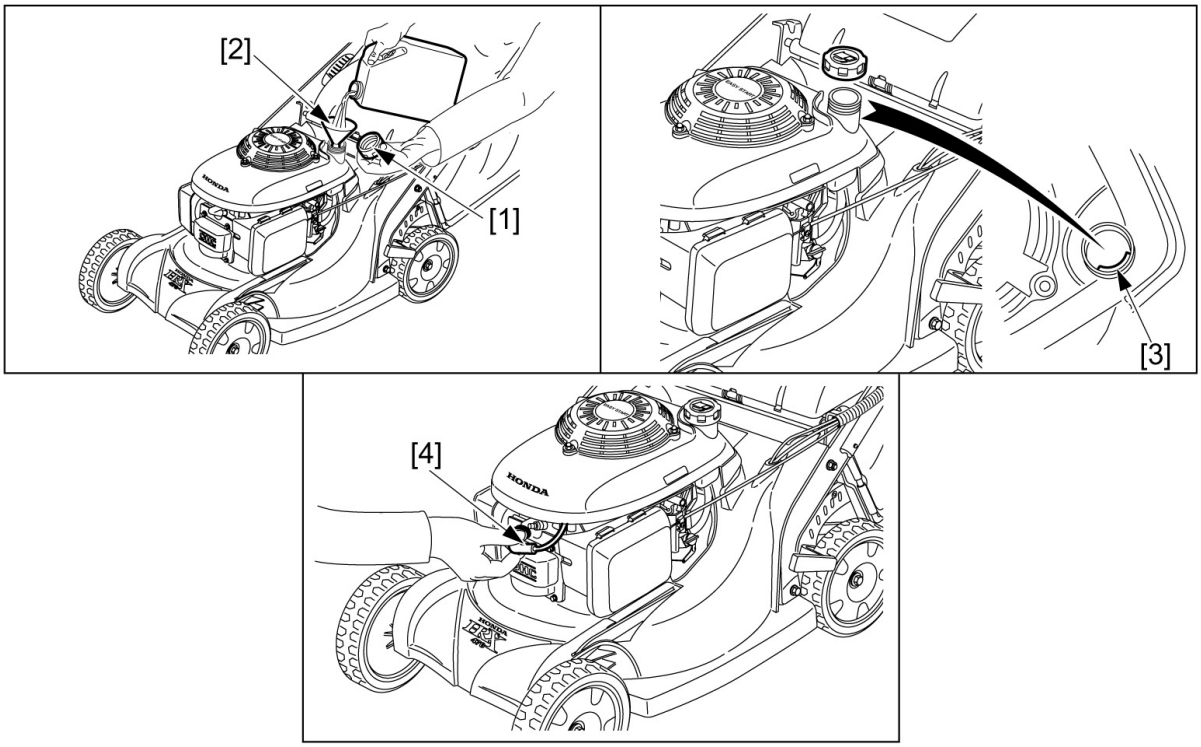

Upozornění !
Kontrolu provádějte zásadně při vypnutém motoru, odpojenou „fajfkou“ zapalovací svíčky a na vodorovné ploše.

KONTROLA MNOŽSTVÍ PALIVA V NÁDRŽI



Výstraha !!!
Používejte bezolovnatý benzín běžně užívaný pro motorová vozidla – oktanové číslo min.90. (doporučujeme používat benzín **Natural 95** z důvodu největší dostupnosti u čerpacích stanic).
Při nízkém stavu paliva, palivo doplňte po spodní okraj hrdla nádrže. Nádrž nepřeplňujte.
Motor sekačky je čtyřtaktní, proto nikdy nepoužívejte směs oleje a benzínu nebo benzín znečištěný či kontaminovaný. Zabraňte vnikání nečistot, prachu či vody do palivové nádrže.
Před uskladněním na dobu delší než 4 týdny zbylé palivo z nádrže vypusťte a odkalte benzín z karburátoru.
Na závady vzniklé znečištěným, starým, zvětralým či jinak kontaminovaným palivem se nevztahuje záruka.

Výstraha!!!
- Benzín je velice snadno vznětlivý a výbušný.
- Tankujte v dobře větraném prostoru při vypnutém motoru. Během tankování, při manipulaci s palivem a v místech, kde jsou umístěny pohonné hmoty nekuřte a zabraňte přístupu s otevřeným ohněm.
- Nádrž nepřeplňujte (nedolévat až po okraj nádrže) a po tankování uzavřete tak, aby byl uzávěr nádrže dobře zajištěn.
- Dbejte na to, aby nedošlo k rozlití žádného benzínu. Benzínové výpary nebo rozlitý benzín se mohou vznítit. Jestliže benzín vystříkne, je bezpodmínečně nutné okolí vysušit a nechat rozplynout benzínové výpary.
- Zabraňte opakovanému nebo delšímu styku s pokožkou, jakož i vdechování výparů. Uchovávejte benzín v dostatečné vzdálenosti od dětí.

1) Odšroubujte zátku palivové nádrže (1) a pohledem zkontrolujte hladinu paliva v nádrži.
2) Palivo pomocí nálevky (2) doplňte, jestliže je množství paliva nedostatečné. Horní úroveň paliva v nádrži je označena značkou (3).

www.honda-str

3) Po doplnění paliva zátku palivové nádrže (1) našroubujte zpět a řádně dotáhněte.

Objem palivové nádrže : 1,1 l

Poznámka :
Nedoporučuje se během používání stroje záměna druhů benzínu. Hrozí poškození motoru.

<u>Používání benzínu s obsahem alkoholu</u>

Jestliže se rozhodnete pro používání benzínu s obsahem alkoholu, ujistěte se, že jeho oktanové číslo je min. 86.
Existují 2 druhy alkoholových benzínů : První obsahuje etanol, druhý obsahuje metanol. Nepoužívejte benzín, který obsahuje více než 10% etanolu a benzín s příměsí metanolu (metylalkoholu nebo benzín s podílem prostředku na ochranu proti korozi a rozpouštědlo metanolu). V žádném případě nepoužívejte benzín s podílem metanolu vyšším než 5% i v případě, že benzín obsahuje rozpouštědlo a prostředek proti korozi.

Poznámka :

- Závady na palivovém systému nebo provozní závady na motoru vzniklé používáním takovýchto pohonných látek nemohou být kryty zárukou. HONDA nemůže schválit používání pohonných látek s obsahem metanolu z důvodu neúplnosti posudku o vlastnostech takovýchto pohonných látek.
- Dříve než zakoupíte benzín u neznámé pumpy, ujistěte se, zda neobsahuje alkohol a v případě, že ano, zjistěte jaký druh a jaké množství. Pokud zjistíte po použití jakéhokoliv alkoholového benzínu jakékoliv nežádoucí jevy, nebo máte nějaké pochybnosti, použijte běžný benzín, který alkohol neobsahuje.

KONTROLA VZDUCHOVÉHO FILTRU

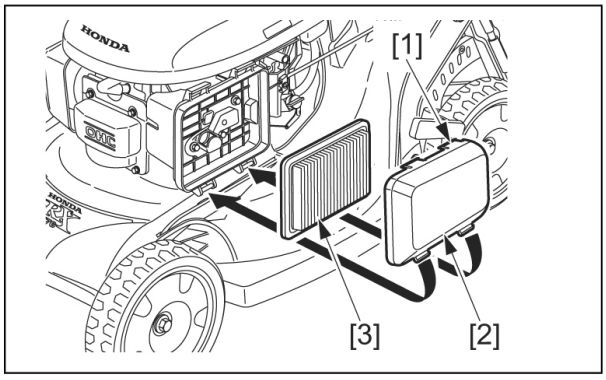

Upozornění !
Nikdy motor neprovozujte bez vzduchového filtru. Škodlivé látky jako jsou prach a nečistoty by byly karburátorem nasávány do motoru, což vede k extrémně rychlému opotřebení motoru.

1) Uvolněte dvě západky (1) na straně filtru a uvolněte plastový kryt (2).
2) Vyjměte filtrační vložku (3) a zkontrolujte její stav. Vložku lehce vyklepejte a opatrně profoukněte stlačeným vzduchem. Nikdy nečistěte filtrační vložku kartáčem. V případě velkého znečištění nebo poškození vložku vyměňte.
3) Filtrační vložku (3) nasaďte zpět na své místo a opět zajistěte nasazením krytu filtru (2).

1P.CZ

KONTROLA STAVU ŽACÍHO NOŽE

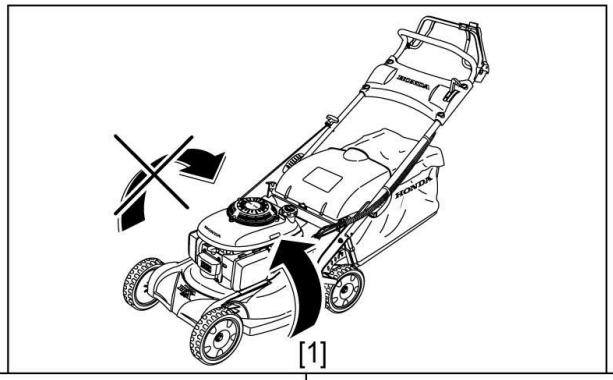

[1]

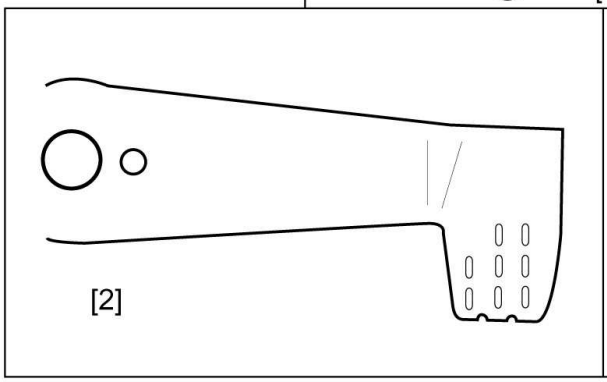

[2]

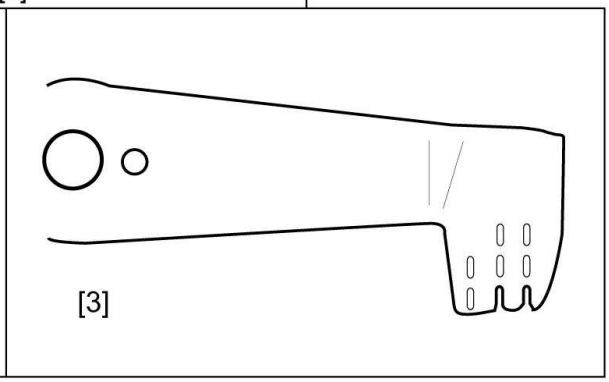

[3]

Upozornění !
Při kontrole stavu žacího nože sekačku položte na bok tak, aby karburátor byl nahoře. Při položení sekačky na opačný bok dojde k přelití oleje do karburátoru a následně do vzduchového filtru motoru a jeho pochopitelnému znehodnocení.
Poté může dojít k obtížnému startu motoru.



B5 C18 D1 D8

1) Motor vypněte.
2) Odpojte kabel („fajfku“) zapalovací svíčky.
3) Sekačku položte na levý bok (karburátor je nahoře) a pohledem zkontrolujte stav žacího nože (1).
   V případě vážného poškození žací nůž vyměňte.
   Zkontrolujte správnost dotažení šroubů (2) upevnění žacího nože (viz kapitola ÚDRŽBA).
   V případě demontáže nože postupujte dle instrukcí v kapitole „ÚDRŽBA“.

[2] NOVÝ ŽACÍ NŮŽ
[3] NADMĚRNĚ OPOTŘEBOVANÝ NŮŽ

Výstraha !!!
Nikdy neprovozujte sekačku s prasklým, opotřebovaným, vyštípaným či jinak vážně poškozeným žacím nožem! Úlomek odštípnutý od poškozeného rotujícího nože může způsobit vážné poranění obsluhy.

Poznámka :
Opotřebení žacího nože roste v případě provozování sekačky na písčité půdě či znečištěné trávě. Kontrolu stavu nože proto provádějte častěji.

www.honda-s

NASTAVENÍ VÝŠKY SEČENÍ

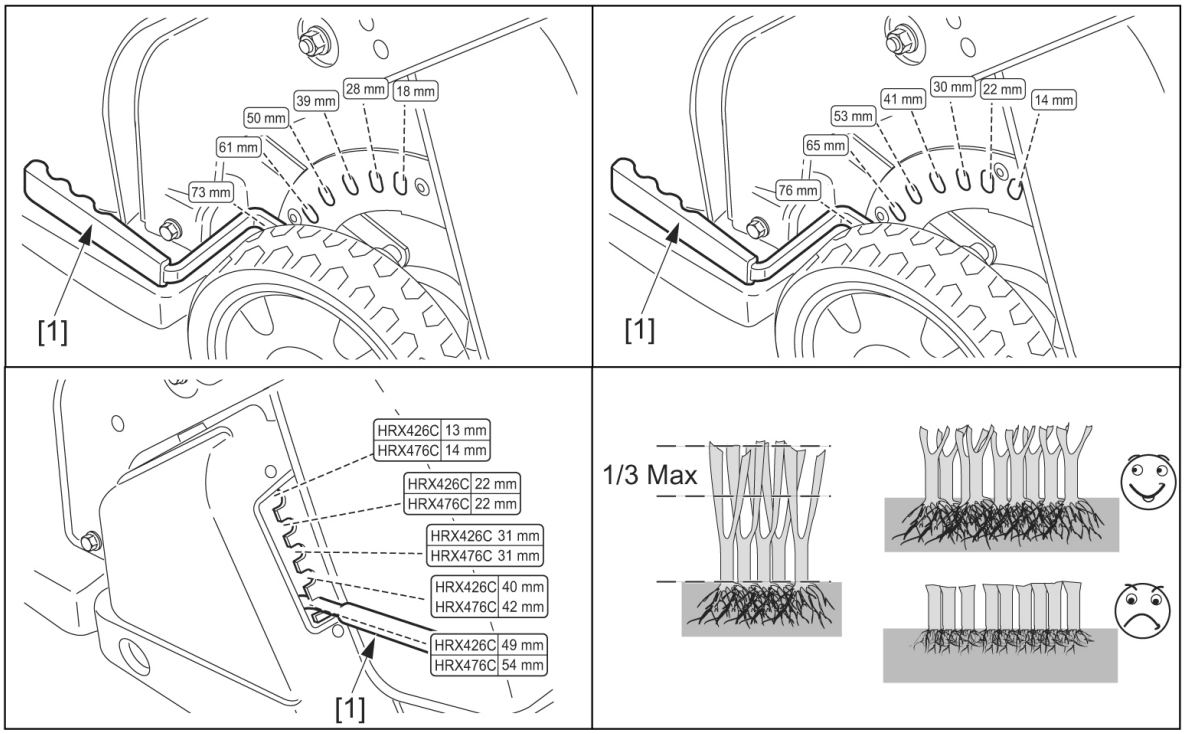

1) Vypněte motor.
2) Páku nastavování výšky střihu (1) odtlačte směrem od podvozku sekačky ke kolečku tak, aby se uvolnila ze západky. Pohybem páky nastavování výšky sečení (1) vzhůru či dolů dochází ke zdvihání nebo snižování pojezdových koleček a následné zvyšování nebo snižování výšky nože nad povrchem země. Vždy nastavujte stejnou výšku na všech kolečkách.



Výšku sečení nastavujte v závislosti na výšce sečené trávy, kvalitě povrchu a jaký pažit si přejete mít. Doporučujeme vždy vyzkoušet na kousku trávníku a zkontrolovat kvalitu a výšku. V případě nespokojenosti výšku změňte.

Poznámka :

- Z důvodu optimální zátěže sekačky a zachování kvality střihu zkracujte travní porost o max. 1/3 své výšky během jednoho střihu.
- Sekejte vždy na max. otáčky motoru.
- Pokud je travní porost přerostlý, sekejte na nejvyšší výšku střihu a zvolte odpovídající rychlost pojezdu sekačky. Další zkracování porostu doporučujeme provádět za 2-3 dny.
- Hloubka kořenu travního porostu odpovídá délce stébla. Čím kratší stéblo, tím mělčí kořen.
- Výšku střihu zvolte vzhledem k určení trávníku: pro volný čas a sport 5 cm a více, pro okrasný trávník 1 – 3 cm.
- Pro sekačky typu HRX lze použít mulčovací sadu. Toto příslušenství lze získat jako příslušenství za příplatek u svého autorizovaného prodejce zahradní techniky Honda – motorové stroje.
- Pro mulčování platí určitá pravidla, která vám rád vysvětlí váš autorizovaného prodejce zahradní techniky Honda – motorové stroje.

Pouze speciální typy travních směsí snesou krátký střih. Běžným druhům trávníků hrozí při extrémně krátkém střihu poškození od přímého slunce a vysušení. Pro bližší informace o volbě travní směsi pro konkrétní případ se obraťte na specialistu.

www.honda.sk

KONTROLA ÚROVNĚ MOTOROVÉHO OLEJE

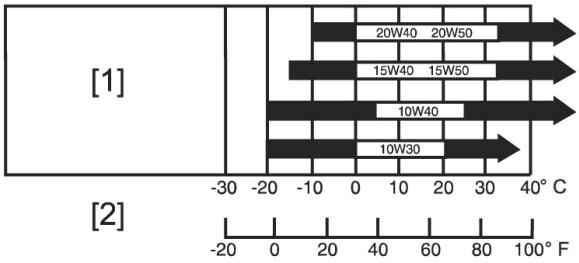

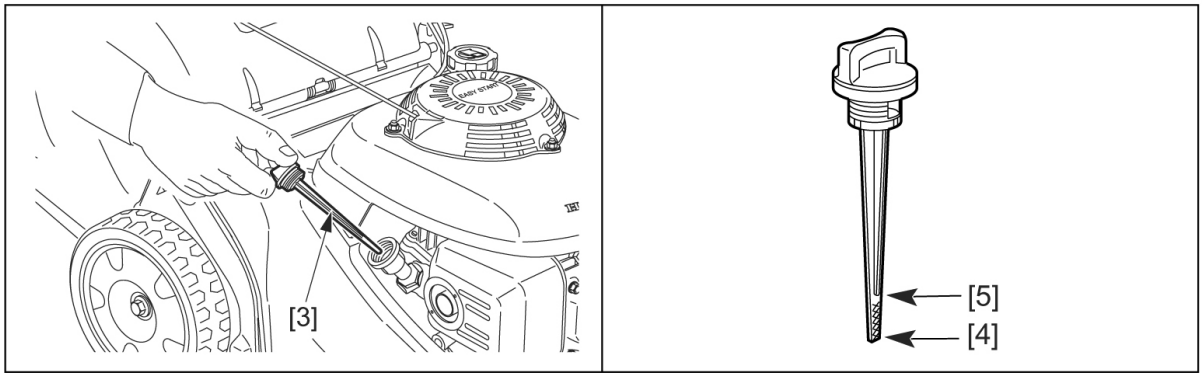

Upozornění !

- Množství a kvalita motorového oleje je nejdůležitější faktor ovlivňující výkon a životnost motoru. Provozování motoru s nedostatečným množstvím oleje může způsobit vážné poškození motoru bez nároku na záruku.
- Provozování motoru s olejem neodpovídající kvality a vlastností může způsobit vážné poškození motoru bez nároku na záruku.
- Kontrolu úrovně oleje provádějte na rovině a při vypnutém motoru před každým spuštěním.
- Obsluha je povinna kontrolovat hladinu oleje před každým spuštěním motoru v souladu s tabulkou předepsané údržby.

Množství motorového oleje: 0,6 lt.

Jako olejovou náplň používejte vysoce kvalitní motorový olej pro čtyřtaktní motory, který splňuje nebo převyšuje normy amerických výrobců automobilů – API klasifikace SG, SF. Nádoby motorových olejů jsou jakostními třídami SG apod. odpovídajícím způsobem označeny.
Viskozitu oleje SAE volte tak, aby odpovídala teplotním podmínkám místa použití.
Pro běžné podmínky použití v ČR zvláště v záruční době doporučujeme použít originální **olej HONDA pro 4-taktní motory SAE 10W-30** nebo např. kvalitní motorový olej SHELL HELIX SUPER (lze získat v prodejní síti HONDA-motorové stroje).
SAE 10W-30 je viskózní třída, která zaručuje vynikající viskózně teplotní závislost odpovídající provozu a dostatečné vyplachování motoru HONDA.

Doporučené teplotní podmínky provozu jsou v rozmezí od +5°C do +40°C.

Upozornění !
Oleje bez aditivních přísad a oleje určené pro 2-taktní motory, či oleje neodpovídající doporučeným kvalitativně – viskózním požadavkům negativně ovlivňují životnost motoru a případné poruchy způsobené použitím těchto olejů nemohou být klasifikovány jako záruka!

1. Sekačku umístěte na vodorovnou plochu.
2. Vyšroubujte uzávěr hrdla plnění oleje a vytřete dosucha olejovou měrku (3).
3. Olejovou měrku vsuňte zpět do plnícího hrdla, ale nešroubujte.
4. Pohledem zkontrolujte úroveň smočení měrky. V případě, že je úroveň blíže spodní hranici (4), doplňte do motoru doporučený olej až po horní úroveň značky na měrce (5).
5. Hrdlo plnění oleje řádně uzavřete.

www.honda-stroj

KONROLA TRAVNÍHO KOŠE

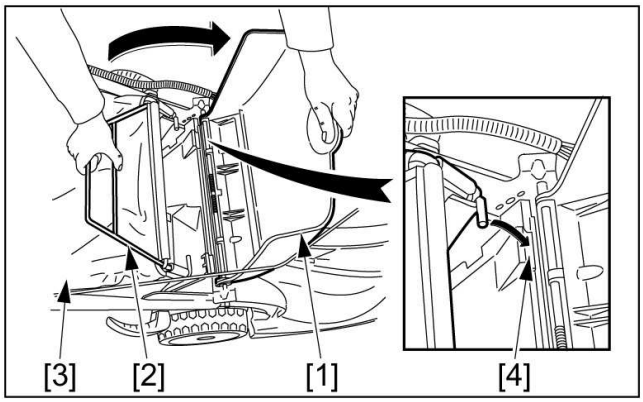

Výstraha !!!
Před každým použitím sekačky se ujistěte, zda sběrný travní koš je řádně nasazen a zajištěn. (Pokud travní koš nepoužíváte, musí být výhoz trávy uzavřen deflektorem.). Travní koš je vystavován velkému namáhání a dochází k jeho opotřebení, proto se ujistěte, že není sběrný koš jakýmkoliv způsobem poškozen, roztrhán, rozpárán či roztřepen. V opačném případě musí být koš vyměněn za nový. (Zásadně používejte originální sběrný koš Honda).

Vyjmutí travního koše
1) Vypněte motor.
2) Odklopte vzhůru deflektor (1), uchopte rukojeť sběrného koše (2) a vyjměte sběrný koš (3) tak, aby nedošlo k vysypání obsahu.
3) Obsah vysypte na požadované místo.



Instalace travního koše
1) Deflektor (1) odklopte směrem vzhůru a sběrný koš zavěšte za západky (4) na tělese sekačky, deflektor (1) uvolněte a přiklopte ke sběrnému koši (2).

Poznámka:
- Pro sekačky typu HRX lze použít mulčovací sadu. Toto příslušenství se skládá ze speciálně konstruovaného dvojitého žacího nože se záslepkou komory výhozu trávy a lze jej získat jako příslušenství za příplatek u svého autorizovaného prodejce zahradní techniky Honda – motorové stroje.
- CO JE TO MULČOVÁNÍ?
  Mulčování je svým způsobem dokonalá recyklace travního porostu a listí, která slouží zároveň jako přirozené hnojivo. Díky speciálně vyvinutému mulčovacímu systému HONDA, který spočívá ve vhodném tvaru žací komory, tvaru, množství a ostrosti žacích čepelí a tomu odpovídajícímu výkonu a otáčkám motoru, dochází při střihu k mnohonásobnému rozsekání stébel trávy tak, že v podstatě vzniká velice jemná travní drť, která se rozprostře zpět do trávníku. Takto drobné částečky travní hmoty se rychle rozkládají a slouží jako přirozené hnojivo. Je dokázáno, že díky přirozeným živinám se náklady na hnojení sníží o čtvrtinu, vlhkost obsažená v travní drti udržuje trávník stále zelený a zdravější.
  JAK JE TO MOŽNÉ?
  Useknuté drobné částečky trávy obsahují zhruba 80% vody a 20% chemických látek které se v přírodě rozkládají pomaleji. Díky tak vysokému procentu vody se celá hmota velmi rychle rozloží a ze zbylých odřezků se tak zpět do země dostane i dostatečné množství výživných látek jako je např. organický dusík. Váš trávník bude mít dostatek vody a přírodních výživných látek. Sníží se tak náklady na hnojivo, přepravu posekané trávy, poplatky za ukládání odpadu a odpadne vám nepopulární kompostování.
  JAK SPRÁVNĚ MULČOVAT.
  Mulčování lze provádět výhradně na suchém trávníku. V opačném případě se bude travní drť nekompromisně lepit na vnitřek žací komory i u tak konstrukčně dokonalých sekaček jako je HONDA. Trávník je nutné střihnout na výšku 5 až 8 cm.

www.honda-stroj.cz

Horní hranici střihu doporučujeme zvolit zvláště v letním suchém počasí tak, aby nedocházelo k poškození rostlinek agresivním slunečním svitem. 100% účinnost dosáhnete tím, že budete travní porost zkracovat max. do 1/3 aktuálního vzrůstu. Nenechte trávu přerůst. Pokud je tráva přerostlá, zvolte zpočátku raději konvenční způsob údržby se sběrem do travního koše. Doporučujeme dvakrát až třikrát do roka trávník provzdušnit speciálním strojem. Podpoříme tak lepší přístup vody, hnojiv a vzduchu ke kořenovému systému.
Při dodržení těchto pravidel, si váš trávník, díky dostatečné vláze a přirozenému režimu růstu a tlení, bude dlouho uchovávat svůj vzhled a kvalitu.

KONTROLA A MONTÁŽ SBĚRNÉHO TRAVNÍHO KOŠE

1) Vsuňte rám koše (2) do vaku (1) jak je znázorněno na obr.
2) Zahákněte plastové hrany (3) vaku na rámovou konstrukci koše.

6. SPUŠTĚNÍ A VYPNUTÍ MOTORU

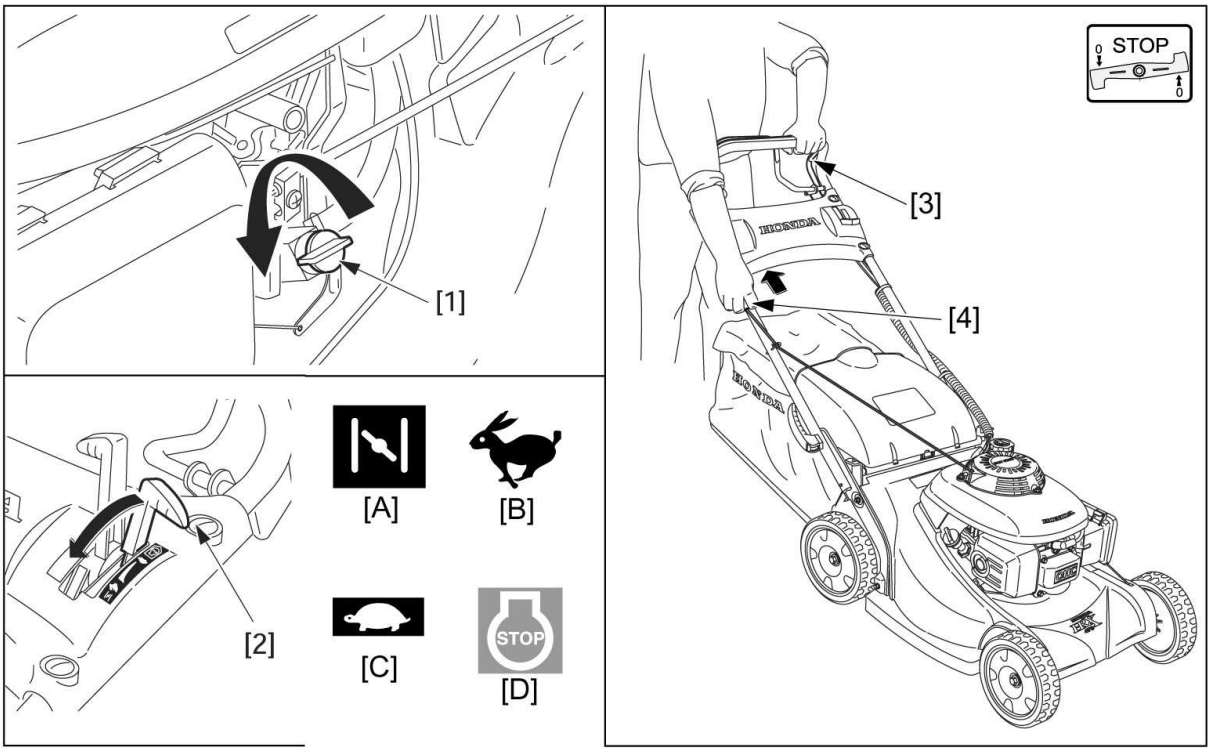

SPUŠTĚNÍ MOTORU

Výstraha !!!
Zplodiny výfuku obsahují jedovatý kysličník uhelnatý. Nadýchání může vést ke ztrátě vědomí nebo dokonce k úmrtí. Motor nenechávejte nikdy běžet v uzavřeném nebo stísněném prostoru!



Upozornění !
Nikdy nestartujte motor v případě, když je sepnuta spojka pohonu žacího nože (ROTOSTOP) nebo spojka pojezdu sekačky.

Význam piktogramů na ovládací páce plynu :
[A] **SYTIČ** – slouží ke startování motoru za studena
[B] **RYCHLE** – slouží pro nastavení normálních pracovních otáček motoru
[C] **POMALU** – slouží k uvedení motoru do volnoběžných otáček
[D] **STOP** – slouží k vypnutí motoru (pro modely s ROTOSTOPEM)

1) Otevřete palivový kohout (1)
2) Páku ovládání plynu (2) uveďte do polohy [A] SYTIČ.
   Poznámka :
   SYTIČ nepoužívejte jestliže je motor zahřátý nebo při vysoké okolní teplotě. V takovém případě stačí páku ovládání plynu uvést do polohy [B] RYCHLE.



3) Rukojeť sekačky pevně uchopte jednou rukou tak, že stlačíte zároveň páku brzdy nože (3).

Pro všechny modely:

4) Pomalu povytahujte startovací rukojeť (4) , dokud neucítíte lehký odpor, potom zatáhněte razantně.

Poznámka :
Nedovolte startéru samovolné navíjení šňůry zpět. Může dojít k poškození motoru. Vždy šňůru po nastartování při zpětném navíjení přidržujte.

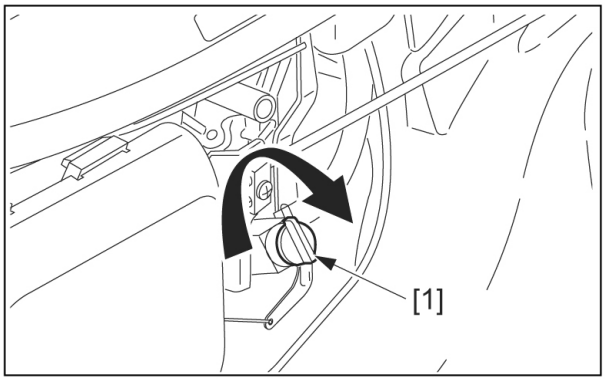



[A] [C] [D] [B]

5) Po nastartování a řádném zahřátí motoru, páku ovládání plynu a sytiče uveďte mimo polohu [A] SYTIČ do nejvhodnější polohy v rozmezí [B] RYCHLE a [C] POMALU.
   Poznámka :
   Pro nejlepší výsledky sekání a nejmenší zatěžování motoru je nejvhodnější poloha [B] RYCHLE. Při volnoběžných otáčkách motoru může při pohonu nože dojít k zastavování motoru.



Při volnoběžných otáčkách motoru, poloha [C] POMALU, může při sepnutí spojky nože (ROTOSTOPU) dojít k zastavení motoru.
Pohon nože spouštějte na rovné ploše, kde není vysoký travní porost.

PŘEPLAVENÍ MOTORU (motor je „ULITÝ“)

V případě že při startování motoru po několika zataženích za rukojeť startéru motor nenaskočí, může být „ulitý“.

1) Páku ovládání plynu uveďte do polohy STOP [D].
2) Demontujte zapalovací svíčku a vysušte elektrody. Při opětovné montáži zapalovací svíčky, svíčku zašroubujte rukou. Po dosednutí svíčky dotáhněte pomocí klíče na svíčku pouze o 1/8 – 1/4 otáčky tak, aby nedošlo ke stržení závitu.
3) Páku ovládání plynu uveďte do polohy RYCHLE [B] a startování opakujte.

VYPNUTÍ MOTORU



1) Páku ovládání plynu uveďte do polohy [D] STOP.



1) Páku ovládání plynu uveďte do polohy [C] POMALU.
2) Uvolněte páku brzdy nože.

Pro všechny modely:

3) Uzavřete palivový kohout (1).

7. PROVOZ SEKAČKY


[A]


[B]


[C]



[D]

Provoz ve velkých nadmořských výškách
Ve vysokých nadmořských výškách dochází ke změně poměru sycení paliva směrem k přesycení směsi. Má to za následek jak ztrátu výkonu, tak zvýšenou spotřebu paliva a přehřívání motoru. Výkon motoru při provozu ve vysokých výškách se dá zlepšit výměnou hlavní palivové trysky s menším vrtáním a změnou polohy směšovacího regulačního šroubu. Pokud motor pracuje dlouhodobě ve výškách nad 1500 m n. m., nechte provést kalibraci karburátoru v autorizovaném servisu Honda – motorové stroje.
I při doporučeném nastavení karburátoru však dochází ke snížení výkonu přibližně o 3,5 % na každých 300 m nadmořské výšky. Bez provedení výše popsaných úprav, je ztráta výkonu ještě větší.

Upozornění !
Pokud motor pracuje naopak v nižších nadmořských výškách než na které je kalibrován karburátor, dochází z důvodu příliš chudé směsi paliva a vzduchu opět ke ztrátě výkonu, přehřátí nebo dokonce k vážnější poruše.

Výstraha !!!
Zvláštní pozornost věnujte provozu sekačky na nerovném či nesourodém terénu. Může dojít k převržení sekačky, odkrytí rotujícího nože a následného vymrštění předmětů, což může mít za následek vážné poranění obsluhy.
Dbejte na to, aby byly všechny čtyři kola sekačky vždy v kontaktu se zemí. Ovládejte sekačku vždy tak, aby nedošlo k zasažení nohou obsluhy rotujícím nožem.

Upozornění !



C6 C7 C8

- Pokud při pojezdu sekačky míjíte překážku, dbejte, aby nedošlo k najetí na překážku či zasažení překážky rotujícím nožem. Nikdy nepřejíždějte sekačkou cizí předměty.
- V případě sečení trávy v neznámém terénu, s terénem se řádně seznamte a odstraňte všechny předměty ležící na zemi, které mohou být sekačkou zasaženy a vymrštěny. Při sekání stůjte vždy na straně ovládací rukojeti sekačky.
- V blízkosti obytných budov a zástavby smí být sekačka provozována pouze v souladu s místními vyhláškami a s ohledem na sousedy.

www.honda-stroje.cz

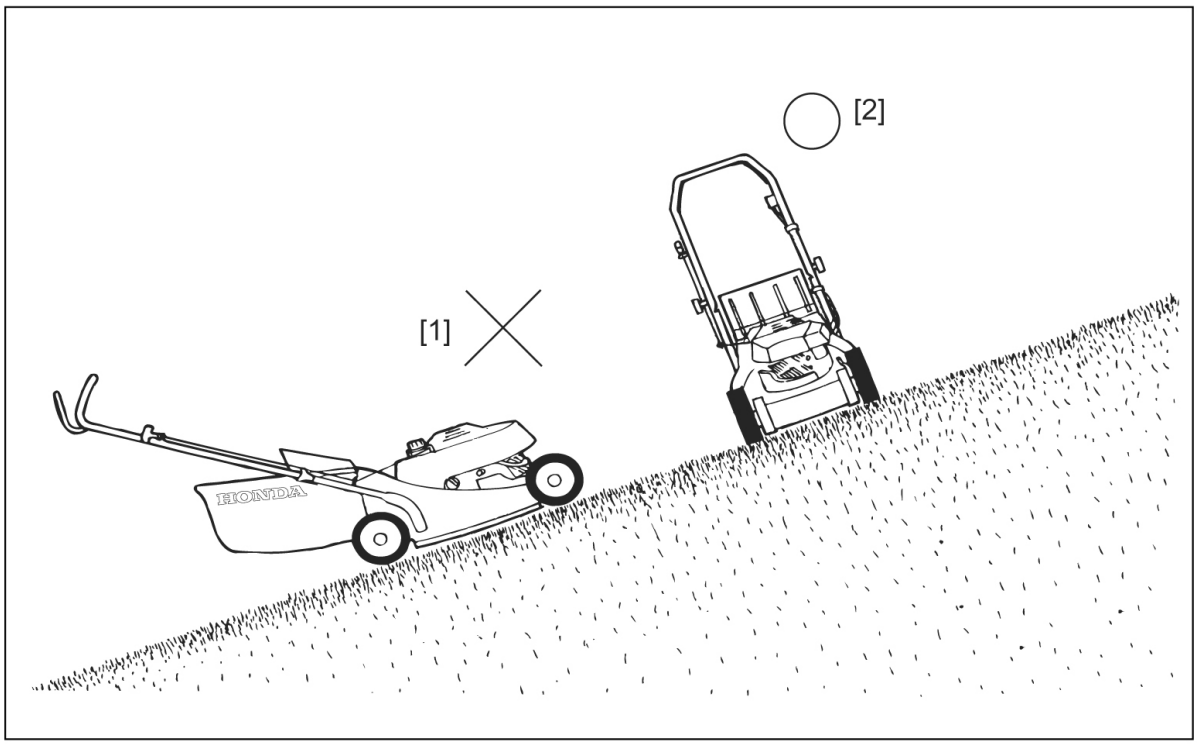

[1] NESPRÁVNĚ
[2] SPRÁVNĚ

Poznámka :
Pokud je v případě pohybu sekačky ve svahu rychlost pojezdu příliš malá, páčku ovládání rychlosti pojezdu uveďte do polohy [B] RYCHLE.

www.honda-stroj

PRACOVNÍ REŽIM

Upozornění !
Dříve než začnete sekačku používat, pozorně se seznamte s bezpečnostními instrukcemi.

Pro sekání:
1) Sekačku umístněte na rovné ploše bez postranních předmětů.

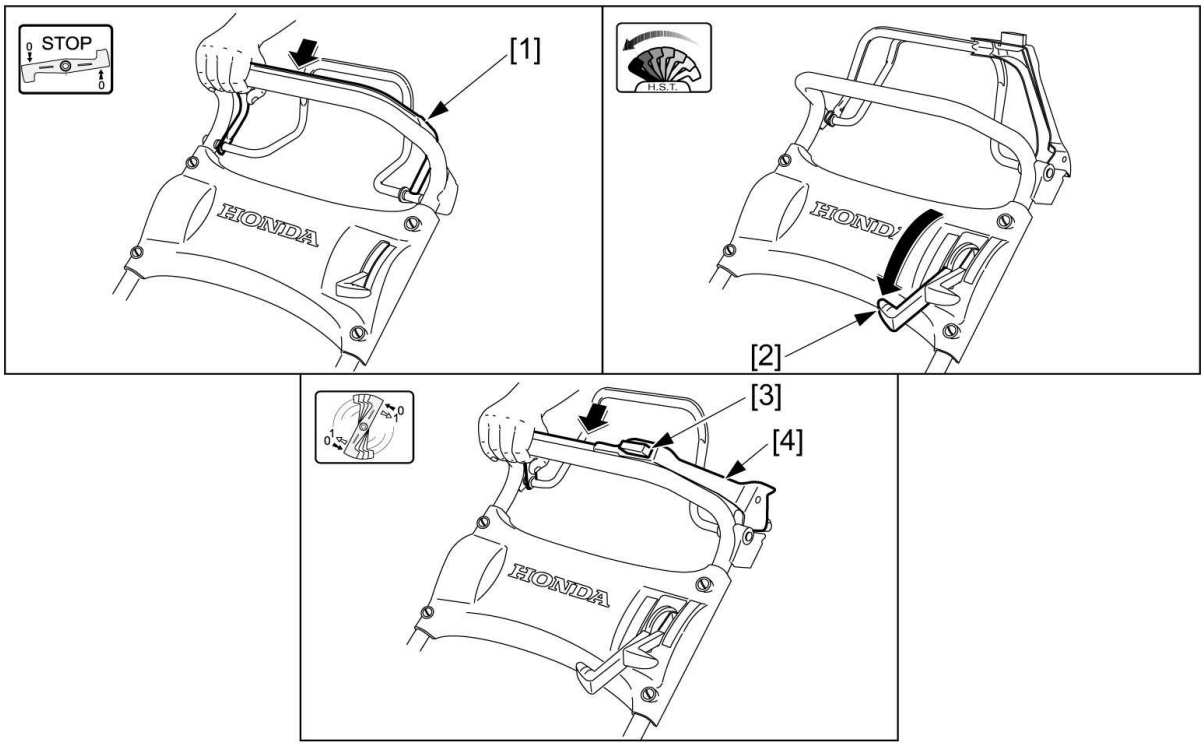



2) Rukojeť sekačky pevně uchopte jednou rukou tak, že stlačíte zároveň páku brzdy nože (1).

Pro všechny modely
3) Motor nastartujte, nechte řádně zahřát na provozní teplotu a zvolte max. otáčky.



4) Pomocí páky ovládání rychlosti pojezdu (2) zvolte požadovanou rychlost pojezdu.



5) Zapněte rotaci nože: Stlačte žluté tlačítko - pojistku (3) ovládání spojky nože (ROTOSTOPU) a zároveň páku (4) ovládání rotace nože rychle přitáhněte směrem k ovládací rukojeti a přidržujte.

Poznámka:
U modelů vybavených spojkou nože (ROTOSTOP) lze při krátkých přejezdech pouze vypnout pohon nože.
Upozornění !
Pohyb páky ovládání spojky nože musí být rychlý z jedné polohy do druhé tak, aby nedocházelo k nadměrnému opotřebování spojkového mechanismu.
Výstraha !!!
Před každým spuštěním motoru musí být uvolněna páka ovládání spojky nože (4) i páka ovládání pojezdu (5). V opačném případě při nastartování motoru žací nůž začne okamžitě rotovat a sekačka pojíždět, což může mít za následek vážné poranění obsluhy.

www.hond

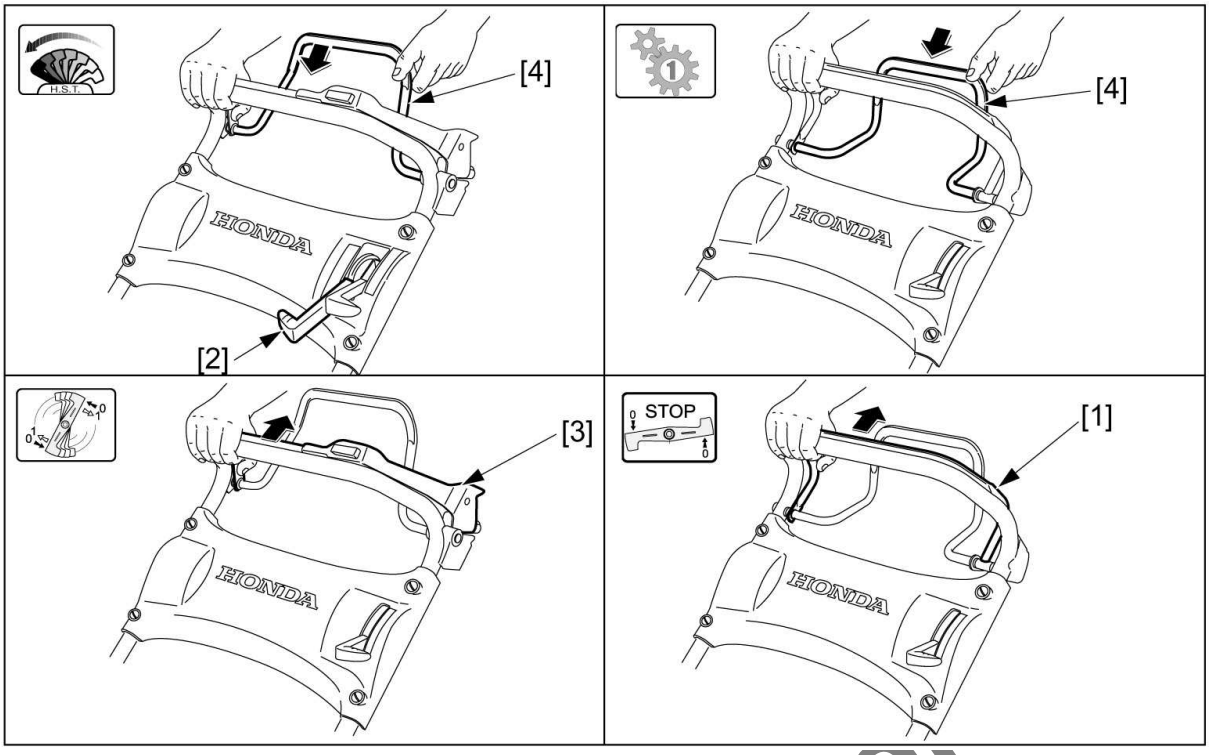

Pro modely kromě PDR, PXE:

6) Spojku pojezdu zapínejte až po dosažení potřebných otáček motoru. Spojka pojezdu se zapíná stlačením ovládací páky pojezdu (4) a přidržením společně s rukojetí sekačky.

Poznámka:

- Pohyb páky ovládání spojky nože musí být rychlý z jedné polohy do druhé tak, aby nedocházelo k nepravidelnému zatěžování motoru a nadměrnému opotřebování spojkového mechanismu.

- Rychlost pojezdu u sekačky s hydrostatem lze volit kombinací otáček motoru (páka ovl. plynu) a stupněm stlačení páky ovládání spojky pojezdu (4). Max. rychlost pojezdu je dosažena při plném stlačení obou pák (2 a (4) plně vpřed.

7) K zastavení pojezdu sekačky stačí uvolnit ovládací páku pojezdu sekačky (4).
8) K zastavení rotace nože stačí:

uvolnit ovládací páku (3) spojky nože.

uvolnit ovládací páku (1) brzdy nože.

Poznámka:
S uvolněním ovládací páky (1) brzdy nože, dojde automaticky zároveň k vypnutí motoru.

www.honda-stroj

Desatero pro sekání se sekačkou Honda:

1. Trávník sekejte často. Za normálních podmínek jednou za 5 dní, pokud je extrémní sucho, jednou za 7 dní. V případě okrasných trávníků bude sekání dle potřeby častější.
2. Sekejte s ohledem na své okolí. Pro vaše okolí může být práce se sekačkou např o víkendu obtěžující.
3. Snažte se sekat trávu za sucha. Přestože sekačka Honda je schopna do určité míry zpracovat i vlhký travnatý porost, může docházet k tvorbě chuchvalců a následné zahlcení. Zvolte proto vhodnou rychlost a výšku střihu. Čím vlhčí tráva, tím vyšší musí být střih a nižší rychlost pojezdu.
4. Sekejte pomalu a klidně.
5. V zájmu kvality střihu a sběru sekejte s motorem na plný výkon.
6. Sekačku udržujte vždy v čistotě tak, aby nedocházelo k nahromadění useknutých stébel v prostoru žací komory. Po skončení sekání sekačku řádně vyčistěte.
7. Sekejte vždy s řádně naostřenými čepelemi žacího nože.
8. V případě nadměrně vzrostlé trávy doporučujeme výšku sečení nastavit na max., trávník posekat, poté výšku snížit na požadovanou hodnotu a sekání zopakovat.



- U modelů s hydroastatickou převodovkou lze plynule volit i optimální rychlost pojezdu bez nutnosti měnit otáčky motoru.



- U modelů vybavených spojkou nože (ROTOSTOP) lze při krátkých přejezdech pouze vypnout pohon nože.

9. Pro efektivní sekání dodržujte rovnoměrnost posečených pruhů. V členitém terénu doporučujeme před sekáním rozmyslet schéma pro postup sekání.
10. Před sekáním plochu řádně prohlédněte a odstraňte veškeré nežádoucí předměty jako např. kameny, větve či jiné nebezpečné předměty.

troje.cz

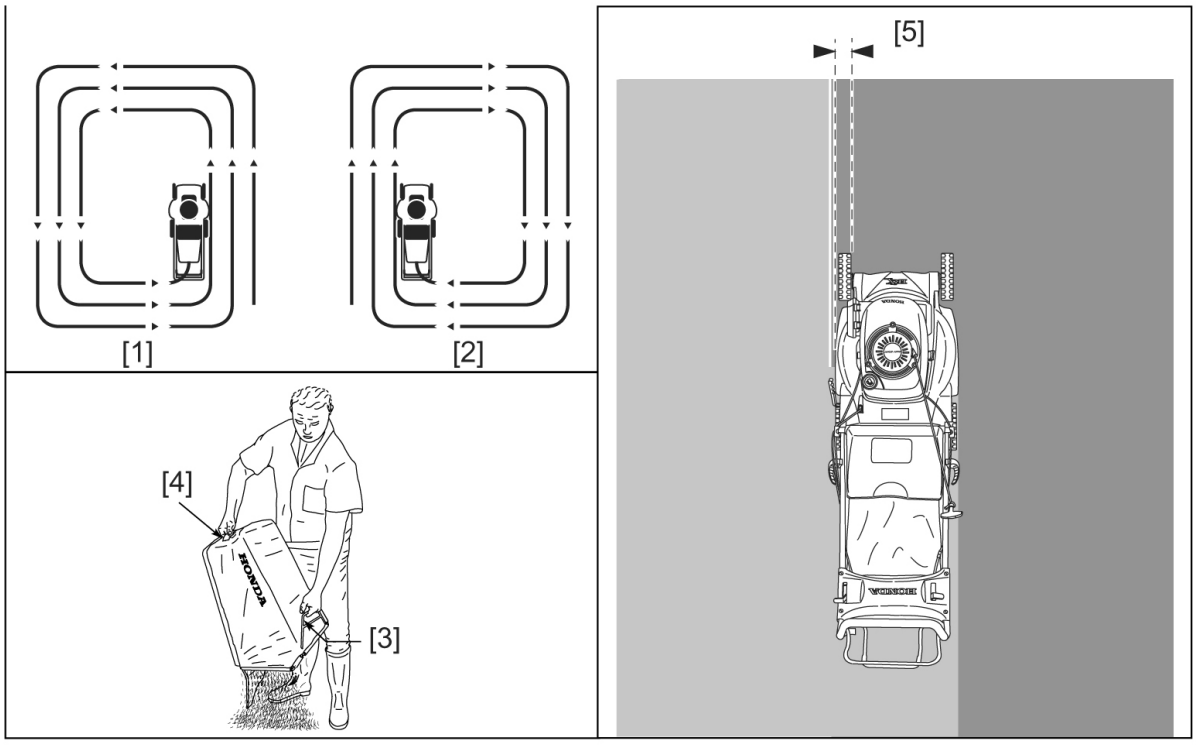

[1] Sekání se sběrem: v zájmu maximální efektivnosti sekejte po směru hodinových ručiček.
[2] Sekání s mulčováním (viz.str.17): při sekání pojíždějte ve směru proti pohybu hodinových ručiček.

VYPRAZDŇOVÁNÍ SBĚRNÉHO KOŠE

V případě úplného naplnění sběrného koše přestává být sběr účinný, koš se přestane nafukovat a i zvuk sekačky změní svůj obvyklý tón. Toto je důvod k vyprázdnění sběrného koše.



1) Vypněte motor.
2) Sejměte sběrný koš ze sekačky (viz. str.17).
3) Vyprázdněte sběrný koš :
   Koš přidržujte za kovovou rukojeť (3).
   Druhou rukou koš uchopte za rukojeť koše (4) a koš převraťte. Protřepáním a poklepem zajistěte řádné vyprázdnění koše.

Upozornění !
Pozor na uskladnění posečené trávy v blízkosti obydlí. Může dojít k samovznícení.
Vždy po skončení prací vyprázdněte a vyčistěte sběrný koš.

8. ÚDRŽBA

Výstraha !!!

- Před zahájením údržbových prací vypněte motor.
- Z důvodu vyloučení možnosti nečekaného nastartování motoru vypněte vypínač motoru a odpojte fajfku zapalovací svíčky (3).
- Motor by měl být opravován výhradně autorizovaným servisem HONDA – motorové stoje, který má k dispozici veškeré potřebné nářadí a náležité odborné znalosti.
- Výfukový systém se při provozu zahřeje na velmi vysokou teplotu a tuto teplotu si udržuje ještě dlouhou dobu po vypnutí motoru. Zabraňte proto dotyku s okolními předměty. Může dojít ke vzniku požáru. Při doteku jakékoliv horké části motoru hrozí možnost vážných popálenin. Před transportem, údržbou či uložením nechte motor řádně vychladnout.
- Je-li nutné provádět údržbu za chodu motoru, dbejte na dostatečné větrání prostoru. Výfukové plyny jsou jedovaté a vdechování může vést ke ztrátě vědomí nebo dokonce způsobit smrt.

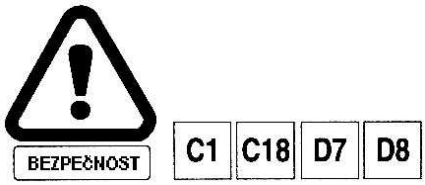

Upozornění !
Sekačku a obzvláště motor udržujte v naprosté čistotě a bez zbytků trávy a jiných nečistot. K čištění používejte kartáč.
Používejte pouze originální díly HONDA. Při použití dílů, které neodpovídají kvalitativním požadavkům Hondy, může dojít k vážnému poškození motoru či jiné části stroje. Při používání neoriginálních náhradních dílů nebo zanedbání pravidelné údržby může dojít k vážnému poškození stroje a zaniká nárok na záruku.
Předepsané prohlídky a seřizování motoru HONDA v pravidelných intervalech jsou hlavním předpokladem pro dosahování vysokých výkonů. Pravidelná údržba zaručuje dlouhou životnost.

www.honda-stroje.cz

HARMONOGRAM PRAVIDELNÉ ÚDRŽBY

NORMÁLNÍ INTERVALY ÚDRŽBY Provádějte v uvedených měsíčních intervalech nebo provozních hodinách v závislosti co nastane dříve PŘEDMĚT ÚDRŽBY		Před každým použitím	První měsíc nebo 5 prov.hod.	Každé 3 měsíce nebo 25 hod.	Každých 6 měsíců nebo 50 hod.	Každý rok nebo 100 hod.
Motorový olej	Kontrola hladiny ***PDI***	O				
	Výměna		O		O	
Vzduchový filtr	Kontrola	O				
	Čištění			O(1)		
	Výměna					O(1)
Sběrný koš	Čištění	O				
Šrouby upevnění žacího nože a celkový stav nože	Kontrola ***PDI***	O				
Lapač jisker	Čištění				O	
Svíčka zapalování	Čištění – Seřízení				O	
Kabel spojky nože (ROTOSTOPU) (3)	Kontrola – Seřízení ***PDI***		O (3)		O (3)	
Kabel brzdy nože (4)	Kontrola – Seřízení		O (4)		O (4)	
Spojka nože (ROTOSTOP) (3)	Kontrola stavu		O (3)		O (3)	
Obložení brzdy nože (4)	Kontrola			O (2)(4)		
Kabel řazení rychlosti pojezdu (5)	Kontrola – Seřízení ***PDI***		O (5)		O (5)	
Kabel ovládání plynu	Kontrola – Seřízení ***PDI***		O	O		
Vůle ventilů	Kontrola – Seřízení					O(2)
Palivová nádrž a sítko	Čištění				O(2)	
Palivové hadičky	Kontrola	Každé 2 roky (v případě nutnosti vyměňte) (2)				
Řemen pojezdu (3)	Kontrola				O	
	Výměna					O(2)
Řetěz pohonu pojezdového válce (6)	Kontrola				O	
Ložiska pojezdového válce (6)	Kontrola (v případě nutnosti výměna)					O (2)(6)
	Mazání					O (2)(6)

Poznámka: (1) Při provozu v extrémně prašném prostředí operaci provádějte častěji.
(2) Tyto operace by měly být prováděny autorizovaným servisem HONDA – motorové stroje, který má k dispozici vhodné nářadí a dokumentaci.
(3) Platí pro typy: QXE, SXE, RXE, HXE, PXE
(4) Platí pro typy: PDE, SDE
(5) Platí pro typy: SDE, SXE, QXE, HXE
(6) Platí pro typy: RXE, QXE

PDI Tato značka určuje položky údržby, které musejí být provedeny v rámci předprodejního servisu.

www.honda-stroje.cz

ÚDRŽBA VZDUCHOVÉHO FILTRU

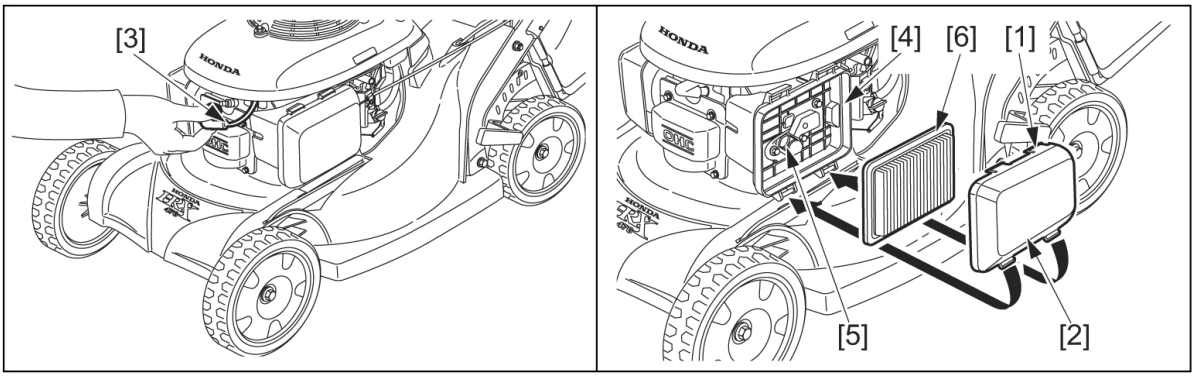

Znečištěný vzduchový filtr brání proudění vzduchu do karburátoru. Z důvodu zabránění následného poškození karburátoru je třeba vzduchový filtr pravidelně čistit. Filtr čistěte častěji v případě provozu ve zvláště prašném prostředí.

Výstraha !!!
K čištění vložky filtru nepoužívejte nikdy benzín nebo jiné vysoce hořlavé látky. Mohlo by dojít k požáru nebo k explozi.

Upozornění !
Nikdy nenechávejte běžet motor bez vzduchového filtru, vede to k urychlenému opotřebení motoru.

1) Uvolněte dvě západky (1) na straně filtru a uvolněte plastový kryt (2).
2) Vyjměte filtrační vložku (6), a zkontrolujte zda není nějakým způsobem poškozena. V případě nutnosti vyměňte.
3) Vložku lehce vyklepejte a opatrně profoukněte stlačeným vzduchem.
   Poznámka :
   Nikdy nečistěte filtrační vložku kartáčem. Dochází tím k zatlačení nečistot hlouběji do filtrační vložky. V případě velkého znečištění nebo poškození vložku vyměňte. Filtrační vložka musí být naprosto suchá a v žádném
4) Pomocí jemného hadru vyčistěte plastový kryt filtru (2).
   Poznámka :
   Pozornost věnujte vzduchovému kanálu sání (5) do karburátoru. Musí být v naprosté čistotě. V případě nutnosti opatrně vyčistěte.
5) Filtrační vložku (6) nasaďte zpět na své místo a opět zajistěte nasazením krytu filtru (2).

www.honda-stroje.cz

VÝMĚNA OLEJE

Z důvodu kompletního a řádného vypuštění motorového oleje z motoru olej vypouštějte z mírně zahřátého motoru.

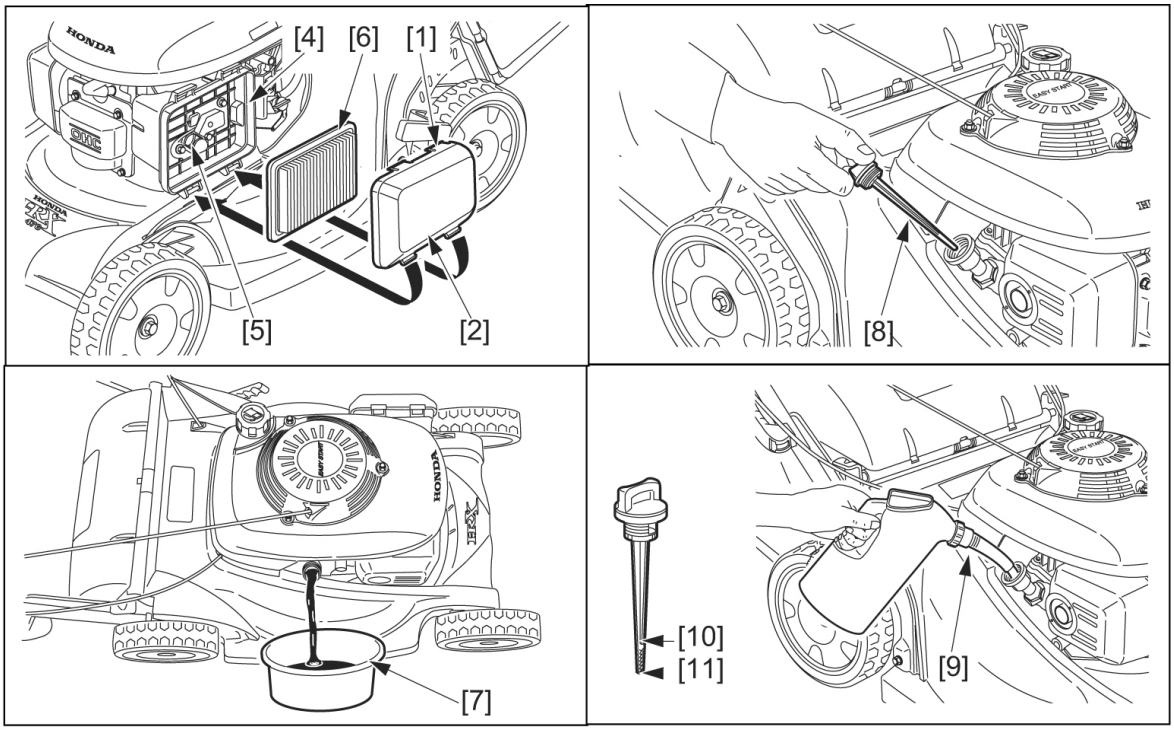

Výstraha !!!
Při dotyku s použitým olejem může dojít k poškození pokožky na rukou. Doporučujeme bezprostředně po dotyku s opotřebovaným olejem umýt důkladně ruce teplou vodou a mýdlem.



1) Odšroubujte zátku plnicího hrdla (8) a olej vylijte do předem připravené nádoby (7) tak, že celou sekačku nakloníte na pravý bok.
2) Po vyprázdnění celého obsahu klikové skříně sekačku ustavte opět na všechna čtyři kola.
3) Znovu doplňte nový doporučený olej na požadovanou úroveň.(viz kapitola KONTROLA PŘED SPUŠTĚNÍM)
   Nový olej dolévejte pomocí konve (9) na horní úroveň (10) a úroveň oleje zkontrolujte pomocí olejové měrky (8).

www.honda

Upozornění !
Jako olejovou náplň používejte vysoce kvalitní motorový olej pro čtyřtaktní motory, který splňuje nebo převyšuje normy amerických výrobců automobilů – API klasifikace SG, SF. Nádoby motorových olejů jsou jakostními třídami SG apod. odpovídajícím způsobem označeny.
Viskozitu oleje SAE volte tak, aby odpovídala teplotním podmínkám místa použití.
Pro běžné podmínky použití v ČR zvláště v záruční době doporučujeme použít originální **olej HONDA pro 4-taktní motory** nebo např. kvalitní motorový olej SHELL HELIX SUPER (lze získat v prodejní síti HONDA-motorové stroje).
SAE 10W-30 je viskózní třída, která zaručuje vynikající viskózně teplotní závislost odpovídající provozu a dostatečné vyplachování motoru HONDA.

Doporučené teplotní podmínky provozu jsou v rozmezí od +5°C do +40℃.

Upozornění !
Oleje bez detergentních přísad a oleje určené pro 2-taktní motory, či oleje neodpovídající doporučeným kvalitativně – viskózním požadavkům negativně ovlivňují životnost motoru a případné poruchy způsobené použitím těchto olejů nemohou být klasifikovány jako záruka!

6) Zátkou řádně uzavřete plnicí hrdlo tak, aby nedocházelo k úniku oleje.

Objem olejové nádrže : **0,6 lt**

Poznámka :
Použitý motorový olej likvidujte v souladu se zákonem a odpovídajícími místními pravidly a vyhláškami ochrany životního prostředí. Zakazuje se použitý olej vhazovat mezi odpadky, vylévat do kanalizace, odpadu nebo na zem. Doporučujeme proto dopravovat olej v uzavřených nádobách odevzdávat do sběrny použitých olejů.

ÚDRŽBA ZAPALOVACÍ SVÍČKY

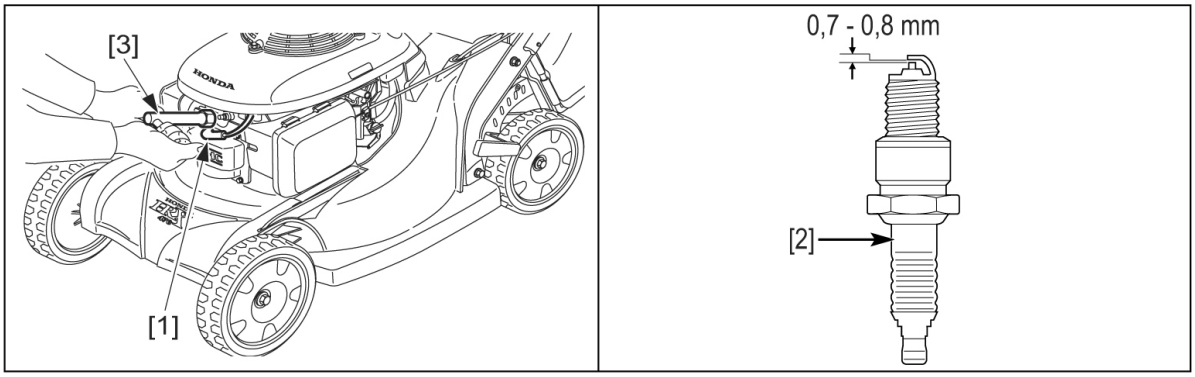

Doporučované svíčky: **BPR6ES** (NGK)

Upozornění !
Nepoužívejte nikdy svíčky s nesprávným teplotním rozsahem.

Z důvodu dosažení dokonalého chodu motoru, musí být svíčka správně seřízena a očištěna od usazenin.

1) Sejměte kabel svíčky (fajfku) (1) a svíčku (2) demontujte pomocí správného klíče na svíčky (3).
   Výstraha !!!
   Pokud byl motor krátce předtím v provozu, je výfuk a zapalovací svíčka velmi horký. Dejte proto velký pozor aby nedošlo k popálení.
2) Pohledem překontrolujte vnější vzhled svíčky. Jestliže je svíčka viditelně značně opotřebována nebo má prasklý izolátor nebo dochází k jeho odlupování, svíčku vyměňte. Pokud musíte znovu použít již použitou svíčku, je třeba ji opatrně očistit drátěným kartáčem.
3) Pomocí měrky nastavte vzdálenost elektrod. Vzdálenost upravte podle doporučení odpovídajícím přihnutím elektrod.
   Vzdálenost elektrod: **0,70-0,80 mm**
4) Ujistěte se, zda je v pořádku těsnící kroužek, potom svíčku zašroubujte rukou, abyste předešli stržení závitu.
5) Jakmile svíčka dosedne, dotáhněte pomocí klíče na svíčky tak, aby svíčka stlačila těsnící kroužek.
   Poznámka :
   Novou svíčku je nutno po dosednutí dotáhnout o 1/2 otáčky, aby došlo ke stlačení těsnícího kroužku. Jestliže je znovu použita stará svíčka je nutno ji dotáhnout pouze o 1/8 - 1/4 otáčky.
6) Namontujte zpět kabel svíčky (fajfku) (1).

Upozornění !
Dbejte, aby byla svíčka dobře dotažena. Neúplně dotažená svíčka se silně zahřívá a může dojít k vážnému poškození motoru.

ÚDRŽBA LAPAČE JISKER (pokud je namontován)

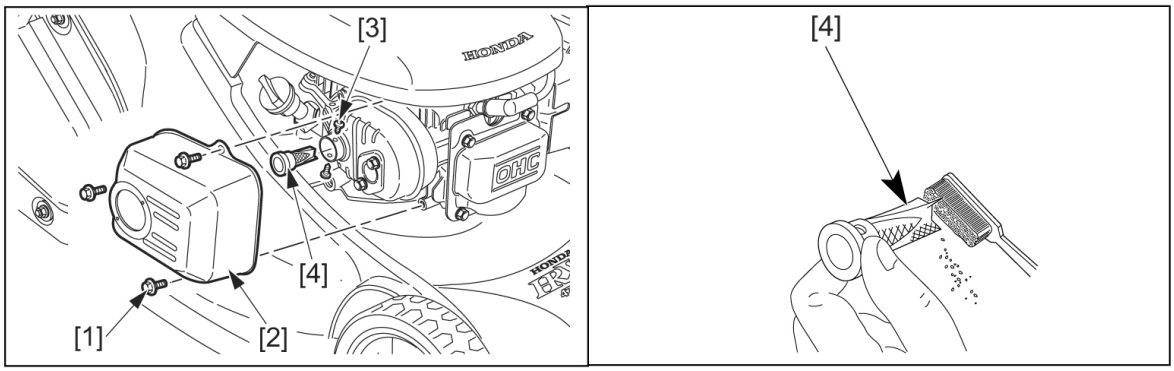

Výstraha !!!
Před jakoukoliv manipulací s výfukem nechte motor řádně vychladnout.
V některých státech či oblastech světa je zakázán provoz motoru bez lapače jisker. Ujistěte se proto, zda není nutné ve vaší oblasti provozovat sekačku s tímto zařízením.

Upozornění !
Lapač jisker musí být kontrolován a udržován každých 100 provozních hodin.

1) Demontujte kryt výfuku (2) tím, že uvolníte tři 6mm upevňovací šrouby (1).
2) Uvolněte dva upevňovací šrouby (3) lapače jisker (4) a demontujte jej.
3) Zkontrolujte zda není lapač jisker poškozen a nadměrně zakarbonován. V případě nutnosti vyčistěte. Čištění provádějte pomocí kartáče tak, aby nedošlo k mechanickému poškození. V případě poškození lapač jisker vyměňte.
4) Lapač jisker a kryt výfuku namontujte zpět v opačném pořadí než-li při demontáži.

nda-stroje

SEŘÍZENÍ OVLÁDACÍHO KABELU PLYNU

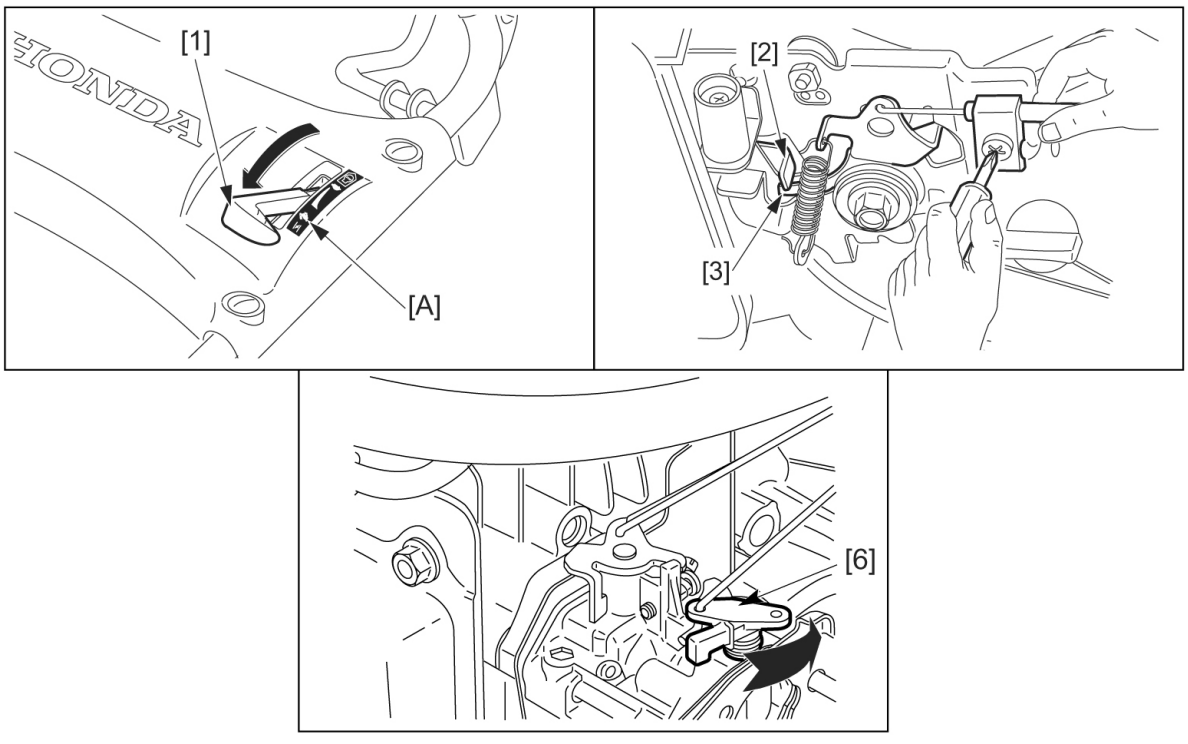

1) Páku ovládání plynu (1) uveďte do polohy RYCHLE (A).
   Páka (2) se musí pouze dotknout páčky (3) na ovládací kulise na motoru (mezera 0 – 1mm).
2) V případě nutnosti seřízení, uvolněte pojistnou matku (4) na konci bowdenu a pomocí nastavovacího šroubu (5) seřiďte požadovanou mezeru (0 – 1mm).
   Po nastavení požadované mezery pojistnou matici (4) opět řádně dotáhněte. Páku ovládání plynu uveďte do polohy SYTIČ a ujistěte se, že páčka (3) se pohne směrem vzhůru až na doraz.
3) Prstem zlehka přitlačte na páku sytiče (6) a ujistěte se, že je v pravé krajní poloze.



4) Motor nastartujte a páku ovládání plynu uveďte do polohy RYCHLE (A). Ujistěte se, že převedením páky do polohy STOP dojde k automatickému vypnutí motoru.

Pro všechny modely

4) Ujistěte se, že max. a min. otáčky motoru jsou správně seřízeny dle techn. specifikace.
5) V případě nutnosti kabel opět nastavte.

Upozornění !

V případě nedostatečné manuální zručnosti, či nedostatku technických schopností a zázemí kontaktujte nejbližšího prodejce motorových strojů HONDA – motorové stroje.

CZ

SEŘÍZENÍ KARBURÁTORU

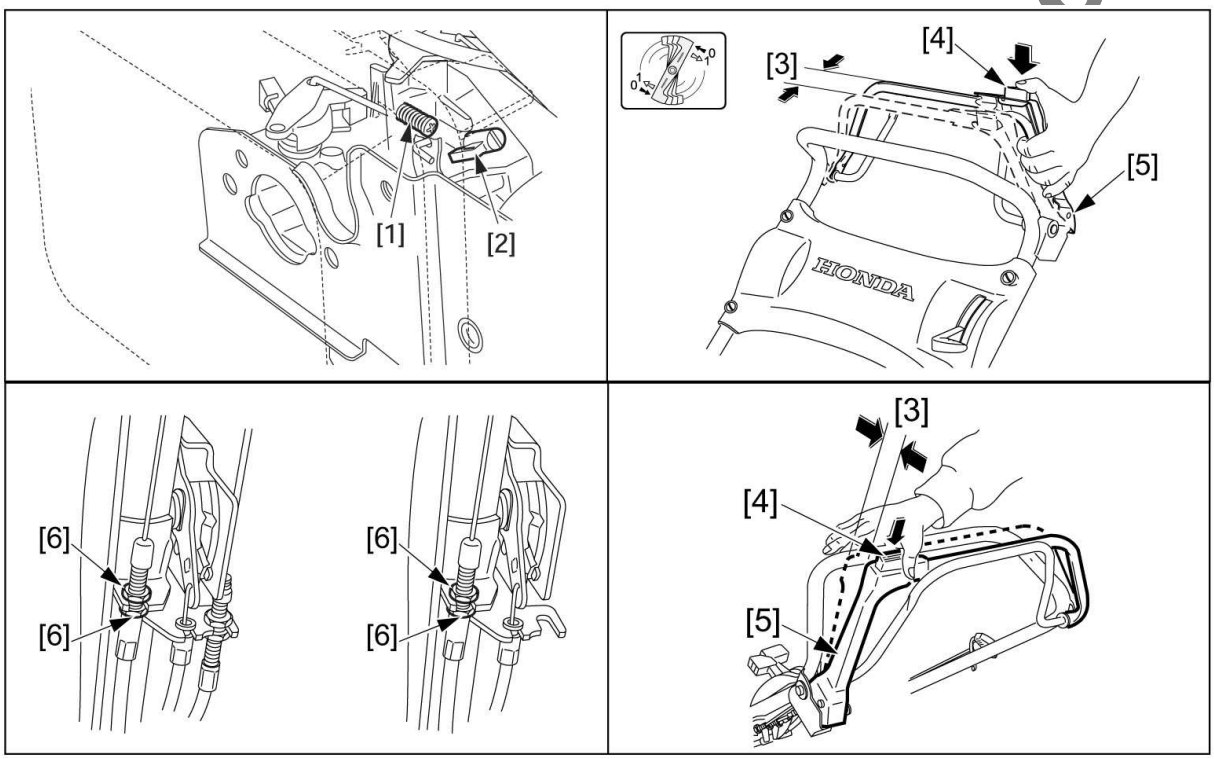

1) Motor nastartujte na otevřeném prostranství a nechte řádně zahřát na požadovanou teplotu.
2) Páku ovládání plynu uveďte do polohy POMALU.
3) Základní nastavení šroubku bohatosti směsi (1) je provedeno v továrně a nedoporučuje se do nastavení nijak zasahovat. Nastavení plně odpovídá požadavkům na výkon motoru a přísným emisním předpisům. V případě nutnosti seřízení doporučujeme stroj předat do autorizovaného servisu Honda – motorové stroje.
4) Při správném nastavení šroubku bohatosti směsi proveďte správné nastavení volnoběžných otáček motoru. Pomocí šroubováku otáčejte dorazovým šroubkem (2) tak, aby volnoběžné otáčky byly v rozmezí požadovaných **1700 ± 150 ot./min**.

Upozornění !

V případě nedostatečné manuální zručnosti, či nedostatku technických schopností a zázemí kontaktujte nejbližší servis motorových strojů HONDA.

SEŘÍZENÍ CHODU SPOJKY NOŽE (ROTOSTOPU)





Při stlačení žluté pojistky (4) na horní hraně páky ovládání spojky nože (5) změřte mrtvý chod (3). Musí být v rozmezí 5 – 10 mm.
V případě nutnosti seřízení:
1) Pomocí stranového klíče 10mm uvolněte pojistné matice (6).
2) Posuvem matic směrem vzhůru či dolů seřiďte chod na požadovanou míru.
3) Pojistné matice (6) řádně dotáhněte a měření opakujte.

Poznámka :
Motor nastartujte na otevřeném prostranství a přezkoušejte funkčnost ovládání spojky nože.Ujistěte se, že nůž začne okamžitě rotovat při stlačení páky spojky nože, a že dojde k okamžitému zastavení nože při uvolnění páky. V případě, že se nůž neroztočí, či nezastaví i při správném seřízení chodu spojky nože, jde s největší pravděpodobností o vážnější závadu. Kontaktujte proto nejbližší servis motorových strojů HONDA.

Upozornění !
V případě nedostatečné manuální zručnosti, či nedostatku technických schopností a zázemí kontaktujte nejbližší servis motorových strojů HONDA.

KONTROLA BRZDY NOŽE

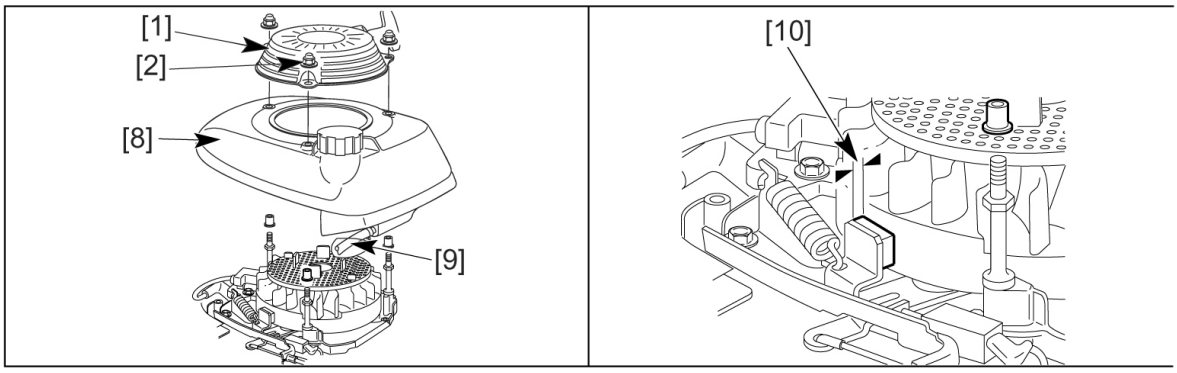



1. Uvolněte tři 6 mm matice (2) ručního startéru (1) a startér demontujte.
2. Demontujte kryt motoru včetně palivové nádrže (8), ale neodpojujte palivovou hadičku (9) a snažte se palivovou nádrž uložit tak, aby nevytekl zbytek paliva.
3. Zkontrolujte tloušťku obložení (10) brzdy. Pokud je obložení slabší než 3 mm, je nutná výměna.
4. Nasaďte zpět kryt motoru s palivovou nádrží (8), roční startér (1) a řádně dotáhněte tři 6 mm matice (2).

SEŘÍZENÍ KABELU OVLÁDÁNÍ BRZDY NOŽE

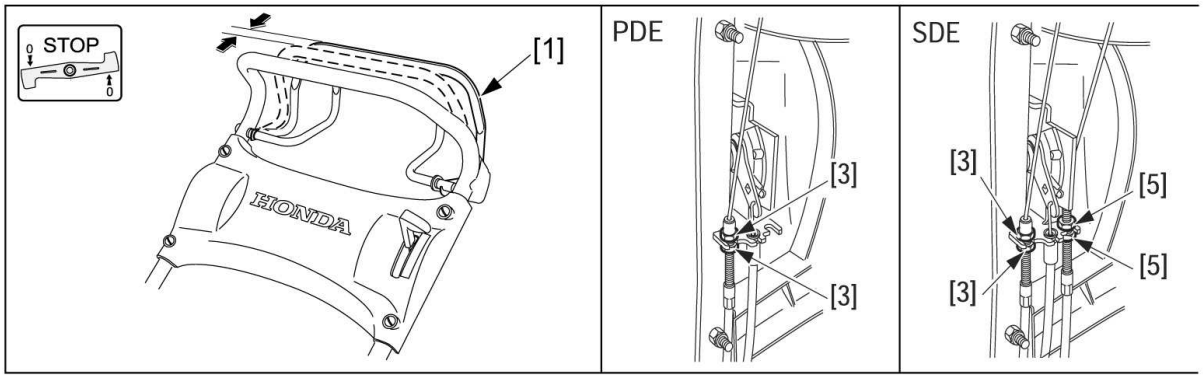



1. Motor vypněte a odpojte kabel zapalovací svíčky.
2. Uvolněte páku (1) ovládání brzdy nože a zatažením za rukojeť startéru se ujistěte o značném odporu. Nelze zatáhnout, tzn. nůž je řádně zabrzděn.

Pokud se tak nestane:

3. Změřte mrtvý chod páky (1) ovládání brzdy nože. Musí být 20 – 25 mm.
4. V případě nutnosti seřízení uvolněte pojistnou matici (3) a seřiďte na požadovanou míru. Pojistnou matici řádně dotáhněte a měření opakujte.
5. Nastartujte motor a páku brzdy nože uvolněte. Ujistěte se, že dochází neprodleně k vypnutí motoru a současně zastavení rotace nože. Pokud se tak nestane, nebo v případě jakýchkoliv nejasností či problémů, kontaktujte nejbližší autorizovaný servis Honda – motorové stroje.

SEŘÍZENÍ KABELU OVLÁDÁNÍ SPOUŠTĚNÍ POJEZDU

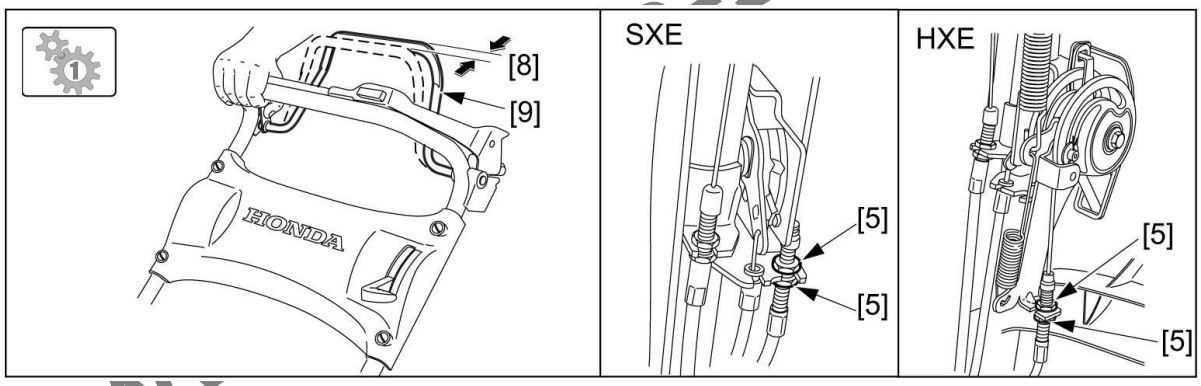



Přeměřte velikost mrtvého chodu (8) na straně páky spouštění pojezdu (9) jak je znázorněno na obr.

1. 

Pro uvolnění pojistné matice použijte stranový klíč 10 mm.

1. 
Pro uvolnění pojistné matice použijte stranový klíč 10 mm.

2. Napnutím či uvolněním kabelu nastavte velikost mrtvého chodu na velikost 1 – 5 mm.
3. Pojistnou matici (5) opět řádně dotáhněte a velikost mrtvého chodu (8) znovu překontrolujte.
4. Motor nastartujte na otevřeném prostranství a ujistěte se o správné funkčnosti ovládání pojezdu.

Pro všechny modely:

Poznámka :

V případě nesprávné funkce systému pojezdu i za správného seřízení kabelu ovládání pojezdu se s největší pravděpodobností jedná o složitější závadu. Kontaktujte proto nejbližší autorizovaný servis motorových strojů HONDA.

Upozornění !
V případě nedostatečné manuální zručnosti, či nedostatku technických schopností a zázemí kontaktujte nejbližší autorizovaný servis motorových strojů HONDA.

ÚDRŽBA ŽACÍHO NOŽE

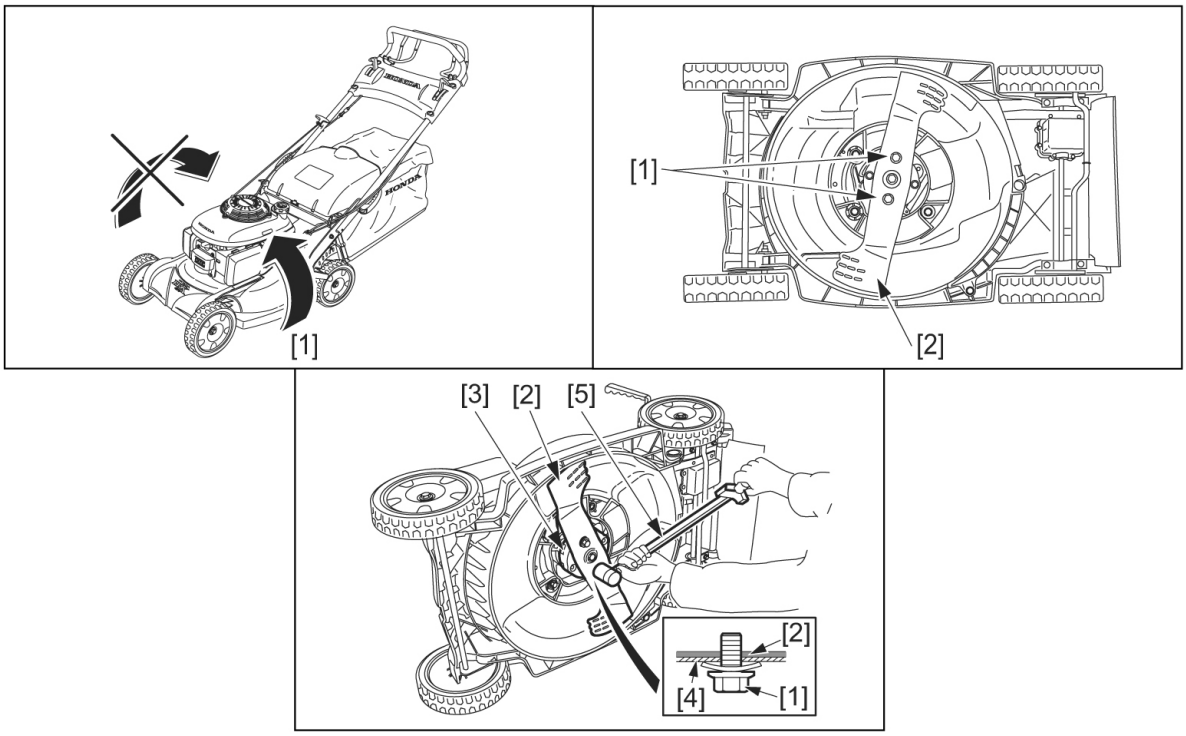

Demontáž nože

1) Páku ovládání plynu uveďte do polohy STOP.
2) Uzavřete palivový kohout a vypusťte palivo z karburátoru.
3) Sekačku položte na stranu výfuku tak, aby byla karburátorem vzhůru.
   Poznámka :
   Nikdy nepokládejte sekačku na bok tak, aby byla karburátorem dolů. Dochází k přetékání oleje do karburátoru a následně do vzduchového filtru.
4) Uvolněte upevňovací šrouby (1) žacího nože (2) pomocí vhodného 14 mm klíče (5). Pro zablokování nože při uvolňování šroubů použijte vhodnou dřevěnou tyč.
5) Demontujte nůž (2) z unašeče nože (3).



C18 D7 D8 D9

www.hond

Ostření čepele nože

1) Broušení čepelí žacího nože věnujte zvýšenou pozornost a při broušení zvýšenou ostražitost. V případě nutnosti nůž brousit, je nutné brousit obě čepele. Čepel se brousí zásadně pouze z jedné, vrchní strany. Dodržujte originální úkos čepele.
2) Po skončení broušení nůž zkontrolujte na vyvážení pomocí speciálního přípravku (každý autorizovaný servis je řádně vybaven) popř. alespoň velkého šroubováku. V případě, že je nůž nakloněn k jedné straně, je nutné váhu na těžší straně ubrat. V případě extrémního náklonu, nůž raději vyměňte.

Upozornění !
Z důvodu zabránění extrémního ubroušení těla nože či způsobení nevyváženosti předejte nůž k nabroušení do značkového servisu motorových strojů HONDA.
Nikdy nedovolte provoz sekačky s nevyváženým nožem. V případě výměny nože, používejte pouze originální náhradní nůž Honda. Závady způsobené nesprávným servisem nože, či použitím neoriginálního nože nemohou být kryty zárukou.

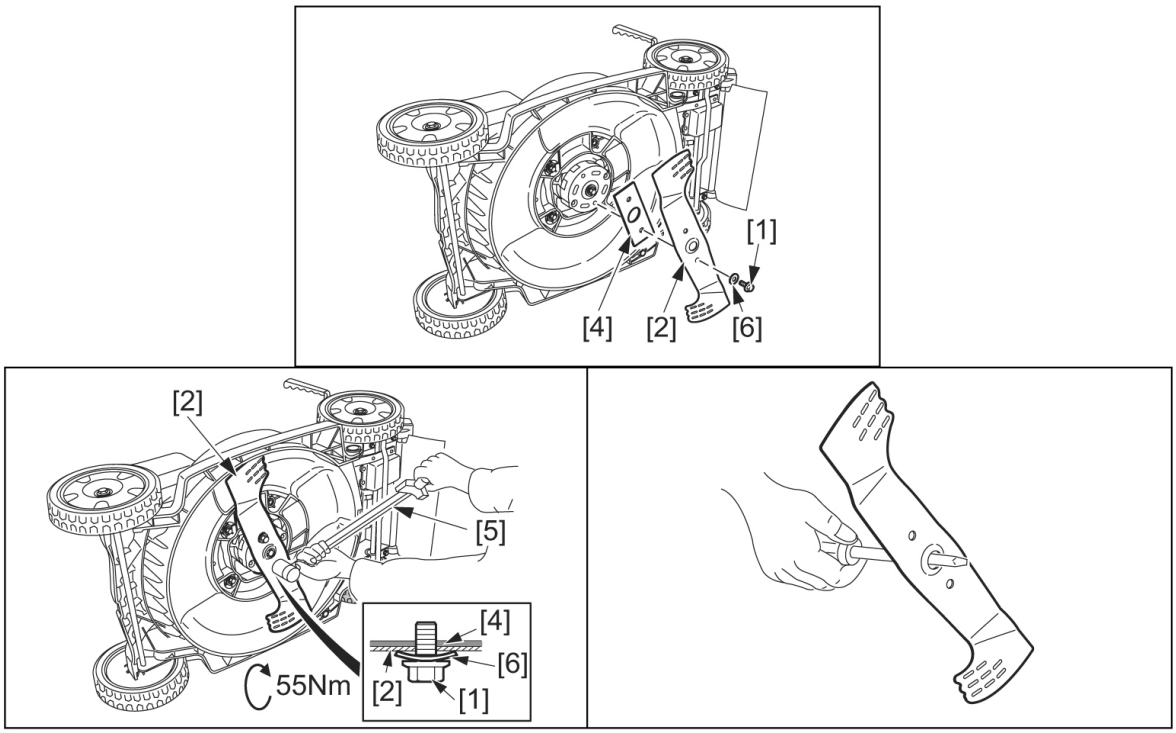

Montáž nože
1. Žací komoru sekačky řádně očistěte.
2. Nůž (2) připevněte pomocí dvou šroubů (1) a speciálních podložek (4) na unašeč nože (3). Dbejte aby bylo použito pouze originálních upínacích šroubů speciálně konstruovaných k tomuto účelu. Poloha podložek musí být vydutím k hlavě šroubu.
3. Upínací šrouby nože (1) dotáhněte pomocí momentového klíče (5) na požadovaný moment dotažení.
   Moment dotažení šroubů žacího nože : 55 N.m
   Pro zablokování nože při dotahování šroubů použijte vhodnou dřevěnou tyč.

Upozornění !
V případě nesprávného dotažení může v provozu dojít k destrukci či uvolnění nože a následného poranění obsluhy.

Upozornění !
V případě nedostatečné manuální zručnosti, či nedostatku technických schopností a zázemí kontaktujte nejbližší autorizovaný servis motorových strojů HONDA.

ÚDRŽBA SBĚRNÉHO KOŠE

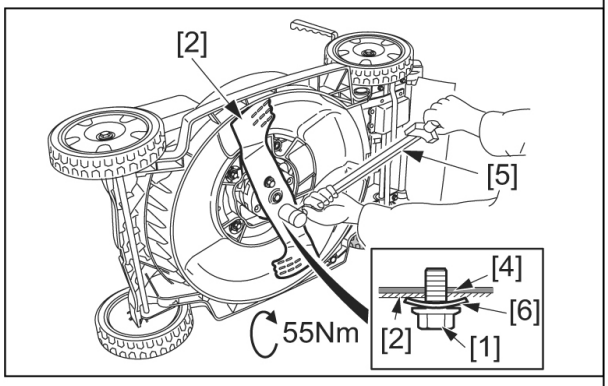



Čištění sběrného koše

Upozornění !
Čištění plátěného koše vysokotlakým proudem vody vede k poškození koše.

Čištění provádějte proplachováním koše zvenčí dovnitř tak, aby došlo k vyplavení nečistot ze struktury tkaniny. Před dalším použitím musí být koš dokonale vysušen. Vlhký koš se mnohem rychleji zanáší.

stroj

BEZPEČNOST C11 D6

Výstraha !!!
Ujistěte se, že není sběrný koš jakýmkoliv způsobem poškozen, roztrhán, rozpárán či roztřepen. V opačném případě musí být koš vyměněn za nový. (Zásadně používejte originální sběrný koš Honda).

Výměna koše

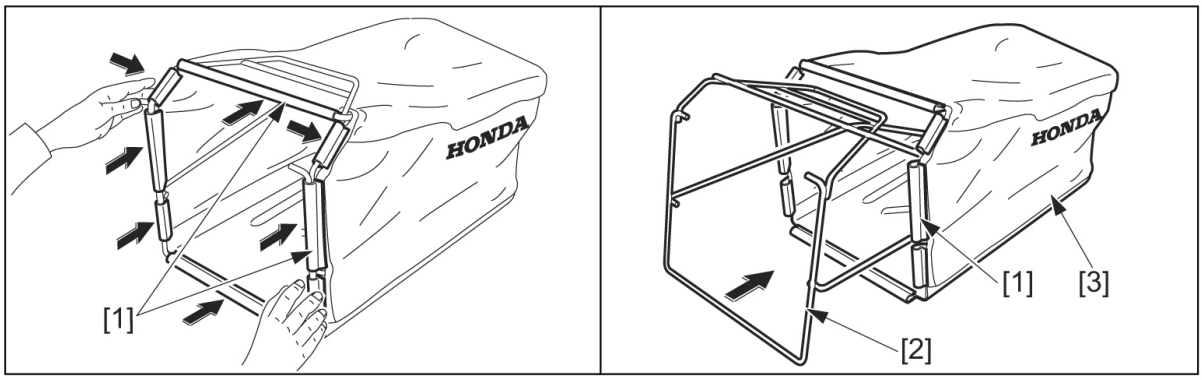

1) Sejměte plastové úchytky (1) poškozeného koše (3) a vyjměte ocelovou konstrukci koše (2).
2) Na ocelovou konstrukci (2) navlékněte nový koš a zajistěte plastovými úchytkami (1).

Výstraha !!!
Před každým použitím sekačky se ujistěte, zda sběrný koš je řádně nasazen a zajištěn.

ÚDRŽBA ŘEMENE POJEZDU

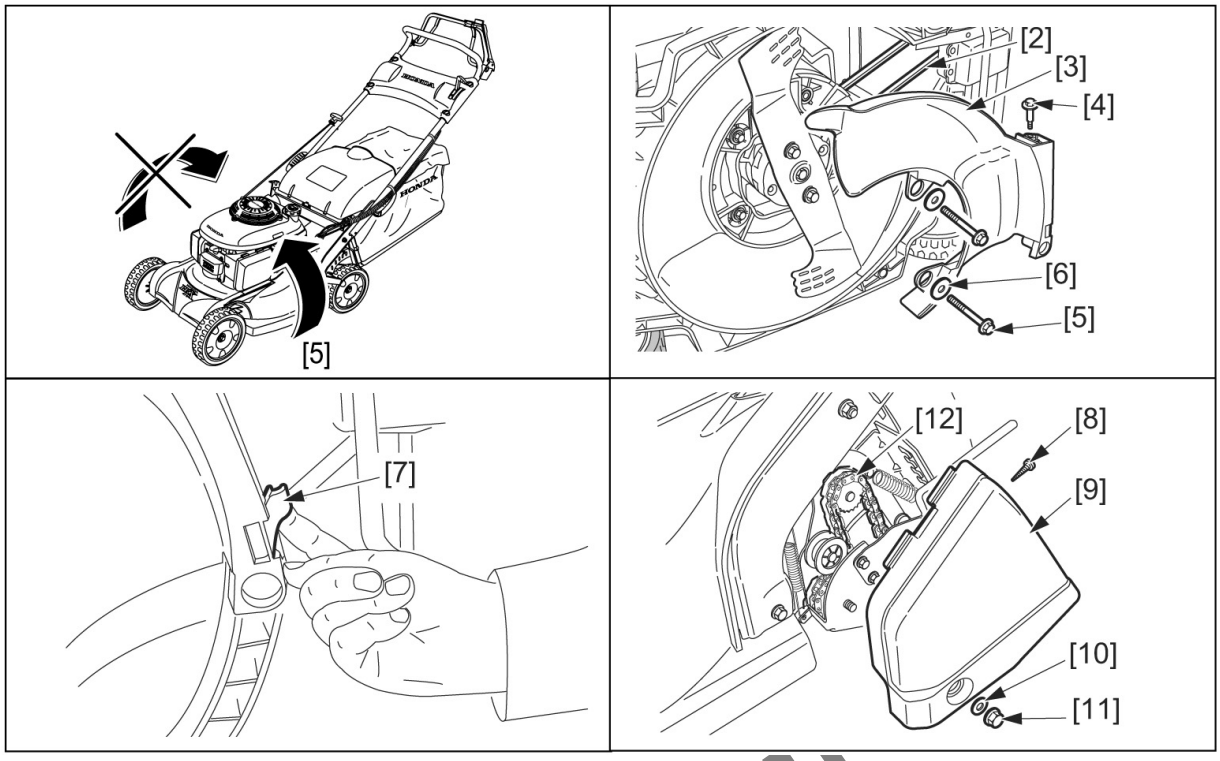

Výstraha !!!
Z důvodu zabránění případného vážného poranění odpojte kabel zapalovací svíčky a ruce chraňte před poraněním silnými pracovními rukavicemi.





1. Páku ovládání plynu uveďte do polohy STOP.

Pro všechny modely:
2. Odpojte kabel zapalovací svíčky.
3. Uzavřete palivový kohout a vypusťte palivo z karburátoru.
4. Sekačku položte na stranu výfuku tak, aby byla karburátorem vzhůru.
   Poznámka :
   Nikdy nepokládejte sekačku na bok tak, aby byla karburátorem dolů. Dochází k přetékání oleje do karburátoru a následně do vzduchového filtru.
5. Pomocí vhodného klíče uvolněte šroub (4) a dva šrouby (5) stejně tak jako podložku (6). Vyvlékněte závěs (7) a demontujte kryt (3).
6. Zkontrolujte stav řemene pojezdu (2) zda není nadměrně opotřebován, popraskaný potrhaný či jinak poškozený. V případě nutnosti předejte sekačku do značkového servisu HONDA motorové stroje na výměnu poškozeného řemene.
7. Namontujte zpět kryt (3) a řádně zajistěte.



NAPNUTÍ ŘEMENE
Na provedení této činnosti předejte sekačku do nejbližšího autorizovaného servisu Honda – motorové stroje.



SEKUNDÁRNÍ ŘETĚZ
1. Řádně očistěte pomocí drátěného kartáče.
2. Uvolněte šroub (8) a matici (11) a demontujte kryt (9).
3. Řetěz (12) řádně namažte olejem.

www.honda-st

9. DIAGNOSTIKA MOŽNÝCH ZÁVAD

		Strana
1)	**Motor nelze nastartovat.**	
•	V palivové nádrži není palivo.	12
•	Páka ovládání plynu je v poloze STOP. (pro příslušné modely)	18
•	Palivový kohout je uzavřen.	18
•	Nesprávné nasazení fajfky na zapalovací svíčku.	Zkontrolujte
•	Zapalovací svíčka je vadná nebo fajfka zapalovací svíčky je vadná.	29
•	Motor je „ulitý“.	19
•	Páka ovládání brzdy nože není řádně stlačena. (pro příslušné modely)	18
2)	**Nadměrná kouřivost motoru.**	
•	Zkontrolujte stav vzduchového filtru. (Znečištěný olejem apod).	13
3)	**Obtížný start či ztráta na výkonu.**	
•	Nečistoty v palivové nádrži či staré (zvětralé) palivo.	Zkontrolujte
•	Znečištěný vzduchový filtr.	13
•	Voda v palivové nádrži či v karburátoru.	Zkontrolujte
•	Odvzdušnění palivové nádrže nebo karburátor jsou zanešeny.	Zkontrolujte
4)	**Nepravidelný chod motoru.**	
•	Zapalovací svíčka je vadná nebo fajfka zapalovací svíčky je vadná.	29
•	Znečištěný vzduchový filtr.	13
5)	**Motor se přehřívá.**	
•	Fajfka zapalovací svíčky nebo svíčka je vadná.	29
•	Znečištěný vzduchový filtr.	13
•	Žebrování na motoru je zaneseno a brání přístupu vzduchu.	Zkontrolujte
•	Nízká hladina oleje.	16
•	Prostor ručního startéru a setrvačníku je zanešen zbytky trávy atd.	Zkontrolujte
5)	**Sekačka vykazuje nadměrné vibrace.**	
•	Uvolněné montážní šrouby motoru či žacího nože.	34
•	Nevyváženost žacího nože.	34

www.honda-stroje.cz

10. PŘEPRAVA

Výstraha !!!
Sekačku nenaklánějte tak, aby docházelo k vytékání paliva či oleje. Hrozí nebezpečí vzniku požáru či výbuchu.

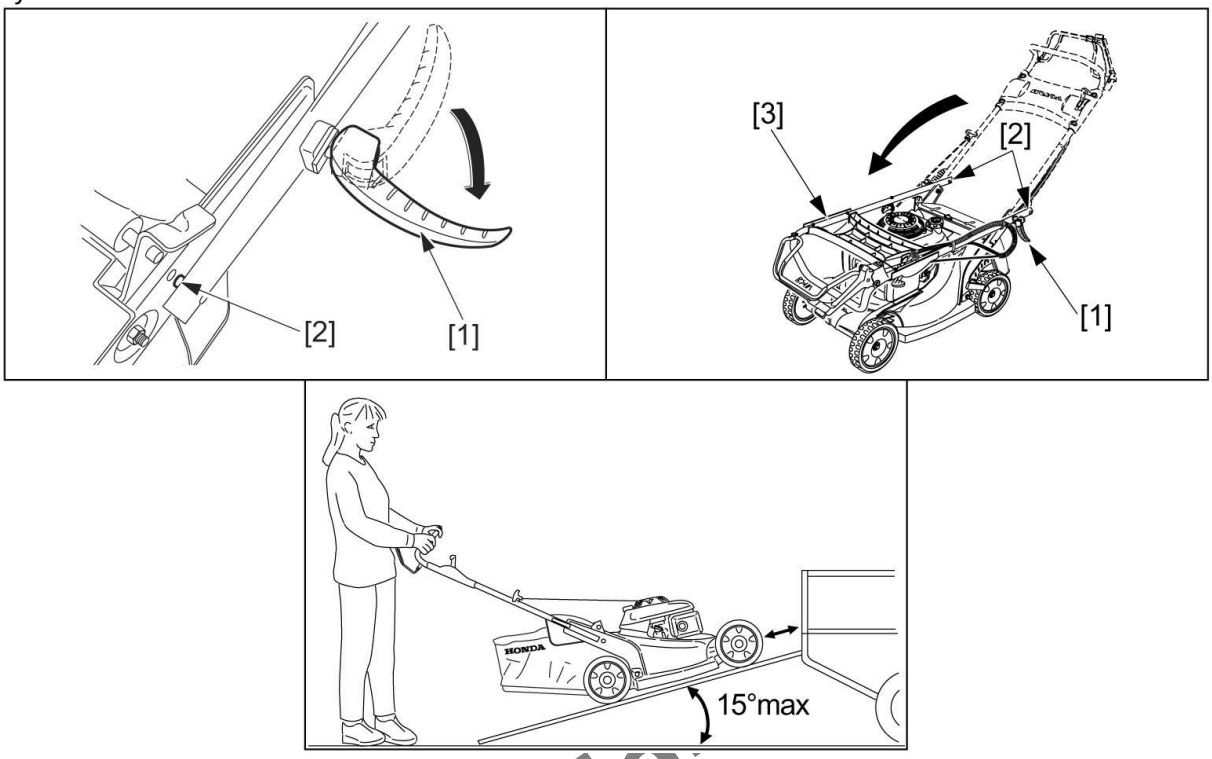

NAKLÁDÁNÍ SEKAČKY



1. Páku ovládání plynu uveďte do polohy STOP. (pro příslušné modely)
2. Odpojte fajfku zapalovací svíčky.
3. Uzavřete palivový kohout a demontujte sběrný koš.
4. Uvolněte šrouby držení rukojeti (1) a rukojeť sekačky (3) a podpěry (2) sklopte směrem vpřed.
   Poznámka :
   Při sklopení rukojeti dbejte aby nedošlo k přiskřípnutí či poškození některého z ovládacích kabelů.

Upozornění !

- Z bezpečnostních důvodů nedoporučujeme používat vlastní pohon sekačky při nakládání na automobil po najížděcí rampě.
- Z důvodu zabránění poškození systému pojezdu nezapínejte pojezd při pohybu sekačky vzad.
- Sekačku přepravujte zajištěnou v horizontální poloze se všemi koly na podlaze.
- Při nakládání sekačky po rampě v případě nutnosti si vyžádejte pomoc.
- Sklon nakládací rampy nesmí převyšovat 15°.
- Při přepravě sekačku řádně zajistěte proti možnému pohybu pomocí popruhů a kola zajistěte klínky.
- Upínací popruhy nesmí zasahovat páku ovládání plynu, páku spojky nože, palivovou nádrž a žádné z ovládacích kabelů.

www.honda

11. SKLADOVÁNÍ

Následující úkony jsou nutné z hlediska ochrany sekačky provádět vždy, když bude sekačka uskladněna na dobu delší než 30 dnů.

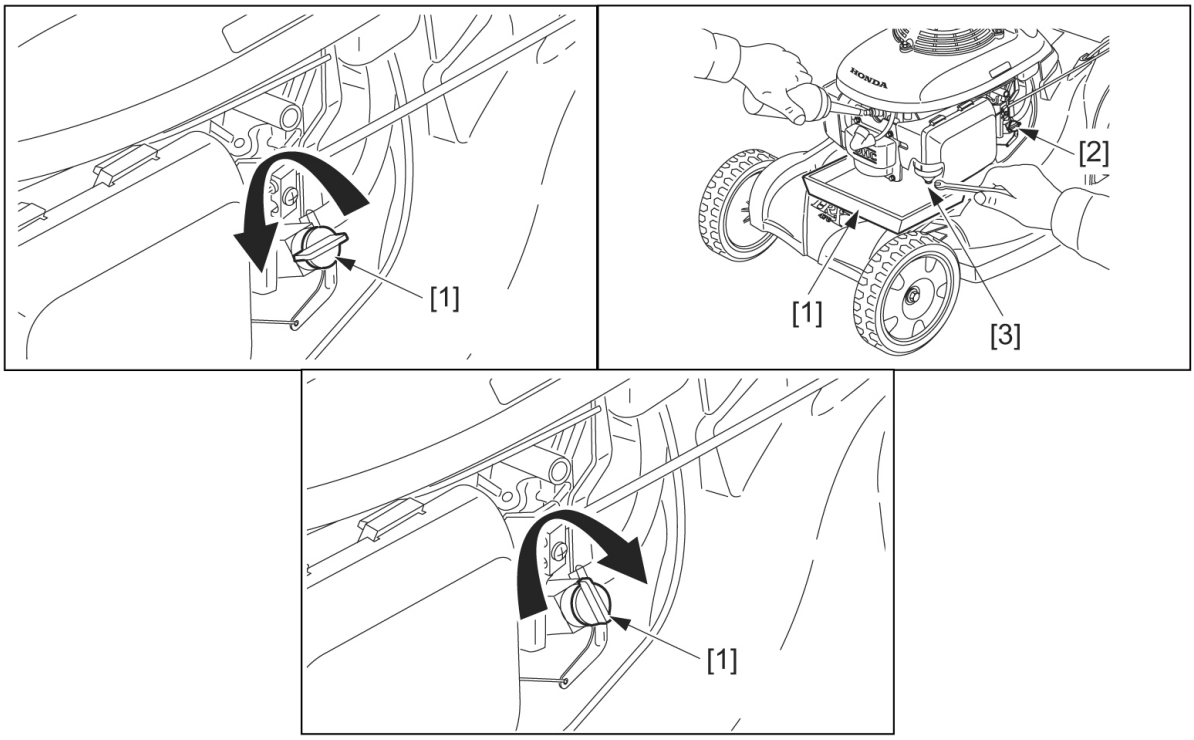

www.honda

Výstraha !!!
Vypouštění paliva nesmí být prováděno jestliže je výfuk motoru horký.

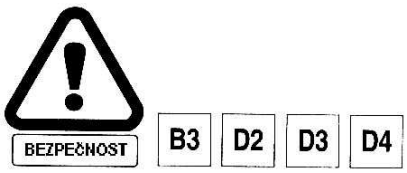

1. Vypusťte palivo z palivové nádrže a z karburátoru do předem připravené vhodné nádoby (2).
   a. Palivový kohout (3) otevřete a páku ovládání plynu (4) uveďte do polohy RYCHLE (A).
   b. Odmontujte vypouštěcí šroub (1) na karburátoru a nechte palivo vytéci do připravené nádoby.
   c. Namontujte zpět a řádně dotáhněte vypouštěcí šroub.
   d. Uzavřete palivový kohout (3).
2. Vyměňte olejovou náplň motoru. (viz. str.28)
3. Pomalým protáčením motoru uveďte píst do horní úvratě v kompresi (oba ventily uzavřeny).
4. Povrch sekačky ošetřete vhodnými ochrannými prostředky známými např. z údržby automobilů. Sekačku uskladněte na suché, neprašné místo.
   Poznámka:
   V případě uskladnění sekačky na dobu delší než 3 měsíce demontujte zapalovací svíčku a otvorem pro svíčku vlijte do spalovacího prostoru 1 polévkovou lžíci čistého motorového oleje. Poté několikrát motor protočte aby došlo k rozptýlení oleje v prostoru válce a našroubujte zpět zapalovací svíčku. Pomalým protáčením motoru uveďte píst do horní úvratě v kompresi (oba ventily uzavřeny).

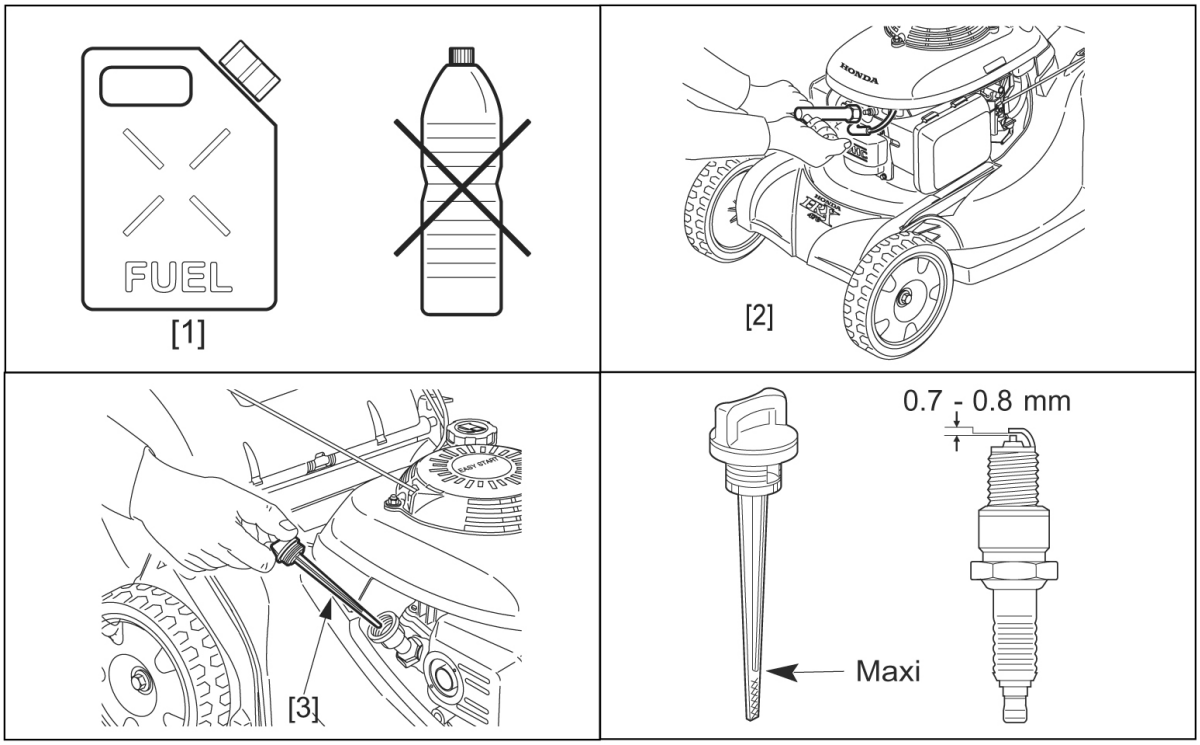

USKLADNĚNÍ PALIVA
Poznámka:

- Palivo skladujte výhradně v nádobách (1) určených ke skladování benzínu (hydrokarbonů). Takovéto nádoby zabraňují kontaminaci benzínu látkami obsaženými ve stěnách nádoby a případnému poškození motoru.
- Zanešení karburátoru, zadření rozvodových ventilů a následné vážné poškození motoru z důvodu takto kontaminovaného, starého či zvětralého paliva nemůže být a nebude kryto zárukou.
- Kvalita bezolovnatých benzínů silně závisí na stáří benzínu. Převážná část bezolovnatých benzínů ztrácí své kvality během 3 – 4 týdnů. Skladujte proto pouze nezbytně nutné množství paliva, které bude zpracováno nejpozději během měsíce od nákupu.

OPĚTOVNÉ UVEDENÍ DO PROVOZU PO DELŠÍM SKLADOVÁNÍ

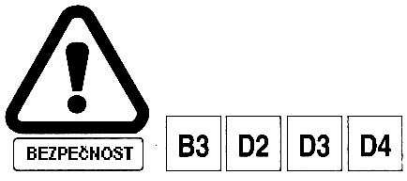

1. Demontujte zapalovací svíčku (2), zkontrolujte její stav a motor několikrát protočte.
2. Zapalovací svíčku namontujte zpět pomocí ruky. Novou svíčku je poté nutno po dosednutí dotáhnout o 1/2 otáčky, aby došlo ke stlačení těsnícího kroužku.
   Jestliže je znovu použita stará svíčka je nutno ji dotáhnout pouze o 1/8 - 1/4 otáčky.
   Upozornění !
   Dbejte, aby byla svíčka dobře dotažena. Nedostatečně dotažená svíčka se silně zahřívá a může dojít k vážnému poškození motoru.
3. Zkontrolujte stav a množství motorového oleje (3).
4. Doplňte palivo do nádrže a motor nastartujte.
   Poznámka :
   Jestliže došlo ke konzervaci spalovacího prostoru olejem, bude zpočátku motor kouřit. Je to normální.

www.honda-stroj

12. DOPLŇKOVÉ INFORMACE

Stroje Honda jsou konstruovány a dodávány v souladu se všemi platnými předpisy a směrnicemi. Jsou opatřeny příslušným prohlášením o shodě. Originál „Declaration of Conformity“ je součástí každého balení stroje.

Prohlášení o shodě (česká verze)

HONDA
The Power of Dreams

EC – Declaration of Conformity
(překlad do ČJ – ES Prohlášení o shodě)

Výrobce a zároveň osoba, která uchovává technickou dokumentaci:
Honda Europe Power Equipment
Pôle 45 - rue des Châtaigniers
45140 ORMES – FRANCE

Identifikační údaje o výrobku:
Zahradní travní sekačka: Typ HRX426C (SDE, SXE, QXE, RXE, PDE, PXE)
HRX476C (SDE, SXE, QXE, HXE, PXE)

Popis a určení funkce výrobku:
Jedná se o zahradní travní sekačku poháněnou čtyřtaktním spalovacím motorem Honda.
Záběr žací lišty pro: HRX426C (SDE, SXE, QXE, RXE, PDE, PXE) 42 cm
HRX476C (SDE, SXE, QXE, HXE, PXE) 47 cm

Zástupce výrobce - T.Miyashita svým podpisem potvrzuje, že daný výrobek je v souladu s následujícími EC směrnicemi a normami Evropského Společenství.

Použité Směrnice Evropského parlamentu a Rady:
98/37/EC,
89/336/EEC - 93/68/EEC
2000/14/EC testováno v CEMAGREF, Groupement d’Antony, Parc de Tourvois BP 44, 92163 ANTONY cedex, France

Posouzení shody dle Annex VI

Naměřený akustický výkon: HRX426C (SDE, SXE, QXE, RXE, PDE, PXE) 92 dB (A)
HRX476C (SDE, SXE, QXE, HXE, PXE) 94 dB (A)

Garantovaný akustický výkon: HRX426C (SDE, SXE, QXE, RXE, PDE, PXE) 93 dB (A)
HRX476C (SDE, SXE, QXE, HXE, PXE) 94 dB (A)

Ostatní použité harmonizované normy: EN 292-2, EN 836, EN ISO 3767-3, EN 1033
Ostatní použité národní normy a specifikace: ISO 11684

Podpis
T.Miyashita – Prezident a výkonný ředitel

V ORMES dne 2.1.2006

Originál EC-Declaration of conformitiy je přiložen v originálním balení stroje společně s cizojazyčným návodem k obsluze.

www.honda-stroje.cz

Prohlášení o likvidaci stroje

Po ukončení životnosti stroje či při likvidaci stroje z důvodu možnosti poškození životního prostředí postupujte dle všeobecně platných zákonů, předpisů a místních vyhlášek. S ropnými produkty je nutné nakládat v souladu s předpisy o likvidaci ropných produktů v zájmu ochrany životního prostředí.
Ropné produkty doporučujeme předat k likvidaci v uzavřené nádobě do sběrny ropných látek.
Ostatní části stroje předejte k sešrotování do sběrných surovin.

Prohlášení o nakládání s obalovým materiálem

Společnost BG Technik cs, a.s. – výhradní zastoupení Honda – motorové stroje má uzavřenu smlouvu o sdruženém plnění se společností EKO-KOM, a.s. a s účinností od 1.7.2002 plní své povinnosti zajistit zpětný odběr a využití odpadu z obalů způsobem podle § 13 odst. 1 písm. c) zákona o obalech a zapojila se do Systému sdruženého plnění EKO-KOM pod klientským číslem EK-F06021283.

Doplňkové legislativní informace

Emise škodlivin ve výfukových plynech

Od 1.5.2004 platí v ČR norma na ekologickou čistotu nesilničních spalovacích motorů o výkonu do 19 kW. Za tímto účelem byla vypracována:
Směrnice 2002/88/EC - EU Směrnice pro emise pro malé spalovací motory (<19kW)

Spalovací motory, které nesplňují emisní kritéria této směrnice nesmějí být v ČR uváděny na trh a prodávány!
Pro ujištění zákazníka o splnění požadavků této směrnice má každý typ spalovacího motoru přiděleno číslo schvalovacího protokolu.

Všechny v současné době vyráběné motory Honda uvedenou směrnici dokonce převyšují a číslo schvalovacího protokolu pro motor Honda GCV160E je:

e11*97/68SA*2002/88*0312*00

Emise hluku

Od 1.5.2004 platí v ČR norma na omezení hlučnosti nesilničních strojů.
Za tímto účelem byla vypracována:
Směrnice 2000/14/EC - EU Směrnice pro emise hluku

Stroje, které nesplňují hluková kritéria této směrnice nesmějí být v ČR uváděny na trh a prodávány!

Směrnice 2000/14/EC Etapa I, která platí od 3.1.2002 stanovuje max. výkon hluku 97 dBA.
Směrnice 2000/14/EC Etapa II, která přijde v platnost od 3.1.2006 stanovuje pro dané modely travních sekaček garantovaný výkon hluku 96 dBA.

Travní sekačka HRX426C má garantovaný výkon hluku (L_{WA}) 94 dBA
Travní sekačka HRX476C má garantovaný výkon hluku (L_{WA}) 94 dBA

Tento údaj dokazuje, že dané modely Honda již v předstihu s dostatečnou rezervou splňuje hlukové limity, dané v Etapě II směrnice 2000/14/EC.

www.honda-stroje.cz

13. ZÁKLADNÍ UŽIVATELSKÉ PROVOZNĚ-TECHNICKÉ INFORMACE

Příslušenství

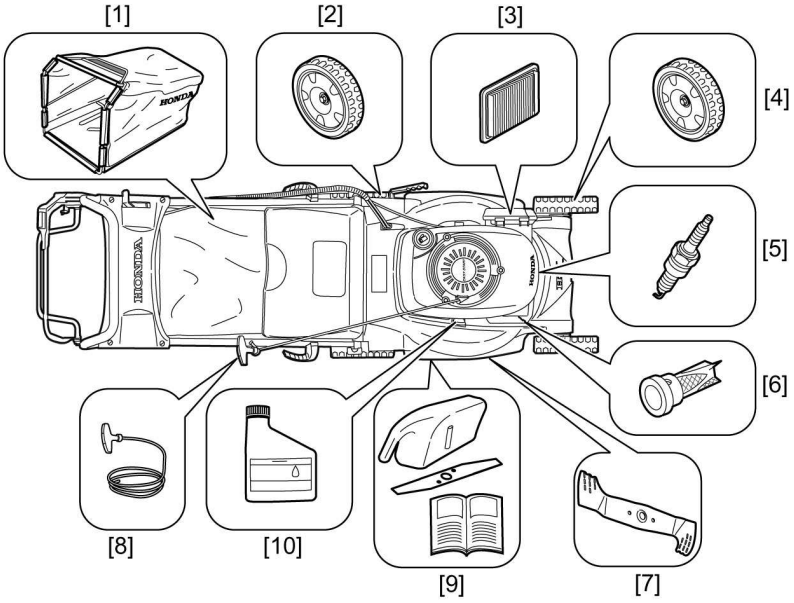

Palivo	Okt. č. min. 90 Doporučujeme **NATURAL 95**	Používejte výhradně palivo vhodné do čtyřtaktních motorů! Nesmí být použita směs s olejem!!!
Motorový olej (10)	SAE 10-30, API SG,SF **Obj. č.** **08221-888-060HE** (0,6 lt) popř. odpovídající např. SHELL Helix Super	
Zapalovací svíčka (5)	BPR6ES (NGK) **Obj. č. 98079-56846**	
Vzduchový filtr (3)	**Obj. č. 17211-ZL8-013**	Papírová filtrační vložka
Standardní žací nůž (7)	Pro HRX426C **Obj. č. 82511-VK7-000** Pro HRX426C **Obj. č. 82511-VK8-000**	Pro montáž použijte momentového klíče
Přední kolečko podvozku (4)	**Obj. č. 44700-VK8-000**	
Zadní kolečko podvozku (2)	**Obj. č. 42700-VK8-750**	
Vak sběrného koše (1)	Pro HRX426C **Obj. č. 81320-VG8-A51** Pro HRX426C **Obj. č. 81320-VK8-003**	Jedná se pouze o textilní vak bez ocelového rámu.
Lapač jisker (6)	**Obj. č. 18350-ZL8-000**	
Ruční startér (8)	**Obj. č. 28462-ZL8-631**	O případnou výměnu požádejte autorizovaný servis Honda – motorové stroje
Mulčovací sada (9)	Pro HRX426C **Obj. č. 06762-VK7-000** Pro HRX476C **Obj. č. 06762-VK8-000**	Součástí mulčovací sady je dodatečný horní žací nůž 1x, ucpávka komínu výhozu 1x, návod pro obsluhu 1x.

www.hondastroje.cz

14. TECHNICKÉ SPECIFIKACE

TYP SEKAČKY	HRX426C (do ČR se standadně nedováží)					
MODEL	SDE	SXE	QXE	RXE	PDE	PXE
VŠEOBECNÉ ÚDAJE						
ROZMĚRY DxŠxV (mm)	1470 x 480 x 995					
SUCHÁ HMOTNOST (kg)	33	37	38	35	31	34
ROZCHOD Vpředu/Vzadu (mm)	380/415		380/345	380/360	380/415	
ZÁBĚR SEČENÍ (mm)	420					
VÝŠKA SEČENÍ	6 poloh (21 – 73 mm)		5 poloh (13 – 49 mm)		6 poloh (21 – 73 mm)	
Ø KOL Vpředu/Vzadu (mm)	200/200		200/90		200/200	
VELIKOST KOŠE (lt)	60					
AKUSTICKÝ TLAK V MÍSTĚ OBSLUHY (dle směrnice NF-EN836/A2 (2001)) $dB_{(A)}$	78					
GARANTOVANÝ AKUSTICKÝ VÝKON (dle směrnice 2000/14/EC) $dB_{(A)}$	94					
VELIKOST VIBRACÍ (dle norem EN1033, ENV25349/1993, ENV28041/1993, ISO5347/1987a ISO5348/1987) (m/s^2)	5,2					
ÚDAJE O MOTORU						
MODEL	GCV160E					
TYP	4 taktní jednoválec s rozvodem OHC					
ZDVIHOVÝ OBJEM (ccm)	160					
VRTÁNÍ x ZDVIH (mm)	64 x 50					
CHLAZENÍ	Vzduchem					
MAZÁNÍ	Rozstřikem					
KOMPRESNÍ POMĚR	8,5 : 1					
MAX. VÝKON ($kW(PS)/ot.min^{-1}$)	4,1(5,5) / 3600					
MAX.MOMENT ($N.m/ot.min^{-1}$)	11,4 / 2500					
PRAC. OTÁČKY (min^{-1})	2900_{-100}					
VOLN. OTÁČKY (min^{-1})	1700 ± 150					
ZAPALOVÁNÍ	Tranzistorové se stálým úhlem předstihu 20°					
ZAPAL. SVÍČKA	NGK : BPR6ES					
MEZERA ELEKTROD ZAPAL. SVÍČKY(mm)	0,7 – 0,8					
VZDUCHOVÝ FILTR	Suchý s papírovou vložkou					
DOPORUČENÉ PALIVO	Benzín bezolovnatý NATURAL 95 nebo 98					
OBJEM PAL. NÁDRŽE (lt.)	1,1					
SPOTŘ. PALIVA (lt/h)	0,58					
DOBA PRÁCE NA JEDNU NÁDRŽ (hod.)	1,9					
DOPORUČENÝ OLEJ	SAE 10W-30					
MNOŽSTVÍ OLEJE (lt.)	0,55					

ÚDAJE O POJEZDU			
TYP PŘEVODU	Kuželové soukolí		-
PŘENOS SÍLY OD MOTORU	Klínovým řemenem		-
KONEČNÝ PŘENOS SÍLY NA POJEZDOVÁ KOLA	Pastorek	Řetěz	-
SPOJKA POJEZDU	Kuželová dvojitá		-
POČET RYCHLOSTÍ	1		-
DOPŘEDNÁ RYCHLOST m/s (km/hod)	0,8 (2,88)	1,0 (3,6)	-
MAZÁNÍ	Olejová náplň		-
DOPORUČENÝ OLEJ	Motorový olej 15W30 API CD/SF		-
MNOŽSTVÍ OLEJE ccm	65	100	-

www.honda-stroje.cz

TYP SEKAČKY	HRX476C				
MODEL	SDE	SXE	QXE	HXE	PXE

VŠEOBECNÉ ÚDAJE

ROZMĚRY DxŠxV (mm)	1530 x 530 x 1005	1515 x 530 x 1005	1515 x 530 x 1005	1515 x 530 x 1005	
SUCHÁ HMOTNOST (kg)	35	38	42	40	36
ROZCHOD Vpředu/Vzadu (mm)	420/455		420/393	420/455	
ZÁBĚR SEČENÍ (mm)	470				
VÝŠKA SEČENÍ počet poloh	6		5	6	
(mm)	(14 – 76)		(14 – 54)	(14 – 76)	
Ø KOL Vpředu/Vzadu (mm)	200/200		200/100	200/200	
VELIKOST KOŠE (lt)	73				
AKUSTICKÝ TLAK V MÍSTĚ OBSLUHY (dle směrnice NF-EN836/A2 (2001)) $dB_{(A)}$	80				
GARANTOVANÝ AKUSTICKÝ VÝKON (dle směrnice 2000/14/EC) $dB_{(A)}$	94				
VELIKOST VIBRACÍ (dle norem EN1033, ENV25349/1993, ENV28041/1993, ISO5347/1987a ISO5348/1987) (m/s^2)	5,6				

ÚDAJE O MOTORU

MODEL	GCV160E
TYP	4 taktní jednoválec s rozvodem OHC
ZDVIHOVÝ OBJEM (ccm)	160
VRTÁNÍ x ZDVIH (mm)	64 x 50
CHLAZENÍ	Vzduchem
MAZÁNÍ	Rozstřikem
KOMPRESNÍ POMĚR	8,5 : 1
MAX. VÝKON ($kW(PS)/ot.min^{-1}$)	4,1(5,5) / 3600
MAX.MOMENT ($N.m/ot.min^{-1}$)	11,4 / 2500
PRAC. OTÁČKY (min^{-1})	2900_{-100}
VOLN. OTÁČKY (min^{-1})	1700 ± 150
ZAPALOVÁNÍ	Tranzistorové se stálým úhlem předstihu 20°
ZAPAL. SVÍČKA	NGK : BPR6ES
MEZERA ELEKTROD ZAPAL. SVÍČKY(mm)	0,7 – 0,8
VZDUCHOVÝ FILTR	Suchý s papírovou vložkou
DOPORUČENÉ PALIVO	Benzín bezolovnatý NATURAL 95 nebo 98
OBJEM PAL. NÁDRŽE (lt.)	1,1
SPOTŘ. PALIVA (lt/h)	0,58
DOBA PRÁCE NA JEDNU NÁDRŽ (hod.)	1,9
DOPORUČENÝ OLEJ	SAE 10W-30
MNOŽSTVÍ OLEJE (lt.)	0,55

ÚDAJE O POJEZDU

TYP PŘEVODU	Kuželové soukolí		Hydrostatic	-
PŘENOS SÍLY OD MOTORU	Klínovým řemenem			-
KONEČNÝ PŘENOS SÍLY NA POJEZDOVÁ KOLA	Pastorek	Řetěz	Přímý	-
SPOJKA POJEZDU	Kuželová dvojitá		Přepouštěcí ventil	-
POČET RYCHLOSTÍ	1		Proměnlivý	-
DOPŘEDNÁ RYCHLOST m/s	0,8	1,0	0 ~ 1,4 ± 0,1	-
(km/hod)	(2,88)	(3,6)	(0~5,04±0,36	
MAZÁNÍ	Olejová náplň			-
DOPORUČENÝ OLEJ	Motorový olej 15W30 API CD/SF		Honda HST	-
MNOŽSTVÍ OLEJE ccm	65	100	140	-

www.honda-stroje.cz