Podlahový vysavač

Návod k obsluze

CZ



SENCOR®

SVC 660SL / SVC 660RD

Před uvedením tohoto výrobku do provozu se, prosím, seznamte s návodem k jeho obsluze, a to i v případě, že jste již obeznámeni s používáním výrobků podobného typu. Výrobek používejte pouze tak, jak je popsáno v tomto návodu k obsluze. Návod uschovejte pro případ další potřeby.

Minimálně po dobu záruky doporučujeme uschovat originální obal včetně vnitřního balicího materiálu, pokladní doklad a záruční list. V případě přepravy zabalte přístroj zpět do originální krabice od výrobce, zajistíte si tak maximální ochranu výrobku při případném transportu (např. stěhování nebo odeslání do servisního střediska).

Revision 05/2012

Podlahový vysavač

SVC 660SL / SVC 660RD

OBSAH

DŮLEŽITÁ BEZPEČNOSTNÍ UPOZORNĚNÍ 3
POPIS VYSAVAČE 4
SESTAVENÍ VYSAVAČE 5
POKYNY K POUŽÍVÁNÍ 5
ULOŽENÍ VYSAVAČE 6
ČIŠTĚNÍ A ÚDRŽBA 7
ŘEŠENÍ PROBLÉMŮ 8
TECHNICKÉ ÚDAJE 9
OBSAH DODÁVKY 9
LIKVIDACE POUŽITÝCH ELEKTRICKÝCH A ELEKTRONICKÝCH ZAŘÍZENÍ 10
POKYNY A INFORMACE O NAKLÁDÁNÍ S POUŽITÝM OBALEM 10

Revision 05/2012

DŮLEŽITÁ BEZPEČNOSTNÍ UPOZORNĚNÍ

1) Výrobek pečlivě vybalte a dejte pozor, abyste nevyhodili žádnou část obalového materiálu dříve, než najdete všechny součásti výrobku.
2) Tento výrobek není určen pro osoby (včetně dětí) se sníženou fyzickou, smyslovou nebo mentální schopností nebo osoby s omezenými zkušenostmi a znalostmi, pokud nad nimi není veden odborný dohled nebo podány instrukce zahrnující použití tohoto výrobku osobou odpovědnou za jejich bezpečnost.
3) Nikdy nepoužívejte příslušenství, které není dodáváno s tímto výrobkem nebo pro něj není určeno.
4) V žádném případě neopravujte výrobek sami a neprovádějte na něm žádné úpravy – nebezpečí úrazu elektrickým proudem! Veškeré opravy a seřízení tohoto výrobku svěřte odborné firmě/servisu. Zásahem do výrobku během platnosti záruky se vystavujete riziku ztráty záručních plnění.
5) Výrobek používejte a uchovávejte mimo dosah hořlavých a těkavých látek.
6) Výrobek nevystavujte extrémním teplotám, přímému slunečnímu záření a nadměrné vlhkosti.
7) Výrobek neumísťujte do blízkosti topných těles, otevřeného ohně a jiných spotřebičů nebo zařízení, která jsou zdroji tepla.
8) Výrobek je určen pro použití v domácnostech. Nepoužívejte jej v průmyslovém prostředí nebo venku!
9) Nepoužívejte výrobek k jiným účelům, než pro které je určen.
10) Před připojením výrobku k síťové zásuvce se ujistěte, že napětí uvedené na štítku výrobku, odpovídá napětí ve vaší zásuvce.
11) Nepokládejte síťový kabel v blízkosti horkých ploch, nebo přes ostré předměty. Na síťový kabel nepokládejte těžké předměty, kabel umístěte tak, aby se po něm nešlapalo a aby se o něj nezakopávalo. Dbejte na to, aby se síťový kabel nedotýkal horkého povrchu.
12) Pokud je síťový kabel výrobku poškozen, jeho výměnu svěřte odbornému servisu nebo podobně kvalifikované osobě, aby se zabránilo vzniku nebezpečné situace. Výrobek s poškozeným síťovým kabelem nebo vidlicí síťového kabelu je zakázáno používat.
13) Nevytahujte zástrčku přívodu z el. zásuvky tahem za napájecí přívod.
14) Výrobek nepostřikujte vodou ani jinou tekutinou. Do výrobku nelijte vodu ani jiné tekutiny. Výrobek neponořujte do vody nebo jiné tekutiny.
15) Výrobek nikdy nepoužívejte v blízkosti vany, umyvadla nebo jiných nádob s napuštěnou vodou.
16) Pokud výrobek právě nepoužíváte nebo nebudete používat, vypněte jej a vytáhněte zástrčku z el. zásuvky. Před čištěním postupujte stejným způsobem.
17) Výrobek nikdy nenechávejte v chodu bez dozoru.
18) Pokud bude výrobek používán v blízkosti dětí, dbejte zvýšené opatrnosti. Výrobek vždy umísťujte mimo jejich dosah. Děti by měly být pod dozorem, aby se zajistilo, že si s výrobkem nebudou hrát.
19) Pokud je výrobek v provozu, neblokujte jeho otvory pro vstup nebo výstup vzduchu, jinak může dojít k narušení cirkulace vzduchu a tím k poškození motoru přehřátím.
20) Vysávání předmětů níže uvedených může způsobit poškození spotřebiče nebo zranění osoby:
    - mokrá podlaha, voda nebo jiné tekutiny
    - jakékoli ostré předměty (např. sklo, střepy, jehly, špendlíky atp.)
    - hořící cigarety a doutnavé látky, zápalky, jakékoli hořlavé nebo těkavé tekutiny (např. benzín, ředidla atp.)
    - mouka, cement, omítka (resp. vysávání otvorů ve stěnách při vrtání).
21) Abyste se vyhnuli poškození nábytku nebo zranění osoby, přidržujte kabel v ruce, zatímco se navíjí.
22) Násilné tahání za síťový kabel může způsobit jeho poškození.
23) Nevysávejte větší kusy papírů nebo plastové sáčky. Mohou snadno ucpat trubici nebo hadici. Pokud se výrobek jakýmkoli způsobem ucpe, okamžitě jej vypněte odpojením od síťové zásuvky a jeho trubici nebo hadici vyčistěte.
24) Abyste se vyhnuli poškození hadice, nešlapejte na ni ani ji nepřehýbejte násilím. Vysavač nepoužívejte se zlomenou nebo jinak poškozenou hadicí.
25) Nepřejíždějte síťový kabel vysavačem.

Revision 05/2012

Podlahový vysavač

SVC 660SL / SVC 660RD

26) Nikdy nepoužívejte vysavač bez ochranného filtru motoru, výstupního filtru, prachového sáčku nebo HEPA filtru.
27) Sací hubici, konec trubky nebo příslušenství nepřikládejte k očím ani uším.
28) Při vysávání některých druhů podlah nebo podlahových krytin může dojít ke vzniku elektrostatického náboje, který není pro uživatele nebezpečný.
29) Výrobce neodpovídá za škody způsobené nesprávným použitím spotřebiče a jeho příslušenství (poranění, popálení, opaření, požár, znehodnocení potravin atp.).

POPIS VYSAVAČE

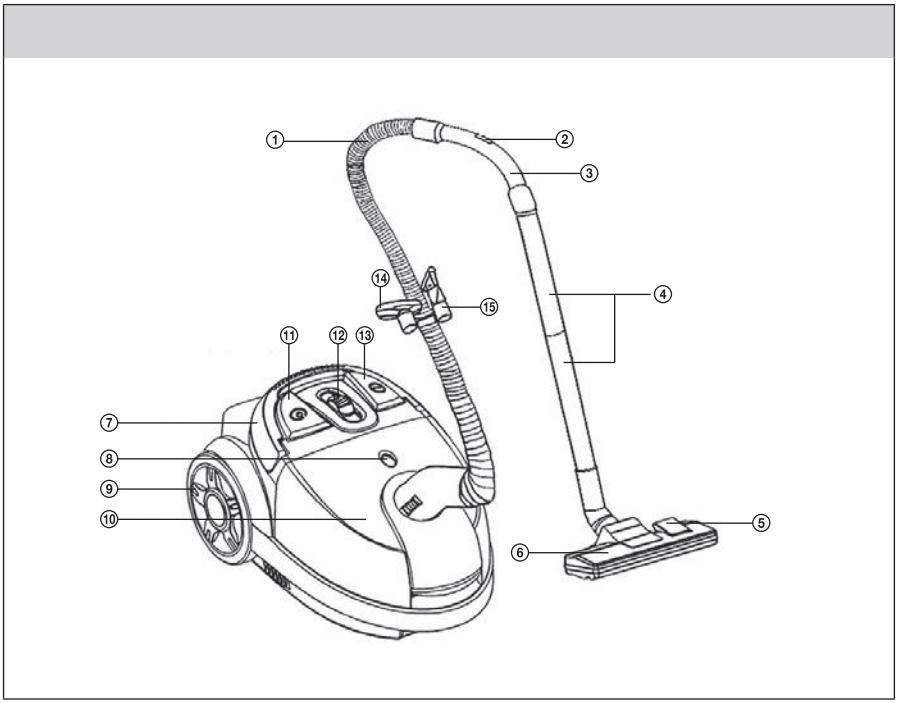

① hadice
② regulace sání
③ držadlo
④ teleskopická trubice
⑤ klapka podlahové hubice
⑥ podlahová hubice
⑦ držadlo
⑧ indikátor naplnění sáčku
⑨ kolo
⑩ kryt prostoru prachového sáčku
⑪ tlačítko navíjení kabelu
⑫ regulace výkonu motoru
⑬ tlačítko START/STOP
⑭ hubice na čalounění
⑮ štěrbinová hubice s kartáčkem

Revision 05/2012

SESTAVENÍ VYSAVAČE

Vložte hadici do otvoru pro nasávání vzduchu
Stiskněte současně obě pojistky na koncovce hadice a koncovku zasuňte do otvoru na vysavači, dokud neuslyšíte cvaknutí. Hadice je nyní zajištěna ve správné poloze.

Nasaďte držadlo na teleskopickou trubici
Držadlo nasaďte na širší část teleskopické trubice.

Nasaďte podlahovou hubici na teleskopickou trubici
Podlahovou hubici nasaďte na užší část teleskopické trubice.

Upravte délku teleskopické trubice
Dle potřeby si upravte délku teleskopické trubice – posuňte a držte pojistku na trubici ve směru šipek a současně nastavte požadovanou délku trubice. Poté pojistku povolte a trubici ještě o kousek posuňte, až uslyšíte cvaknutí. Délka teleskopické trubice je nyní zaaretována.

POKYNY K POUŽÍVÁNÍ

Připojení vysavače k elektrické síti
Tahem za koncovku vytáhněte z vysavače požadovanou délku přívodního kabelu. Jeho vidlici poté zasuňte do elektrické zásuvky.

Upozornění:
Žlutá značka na napájecím kabelu upozorňuje na blížící se konec délky přívodního kabelu. Kabel nevytahujte za červenou značku.

Nastavení podlahové hubice dle typu povrchu
Dle typu vysávaného povrchu nastavte klapkou podlahovou hubici následovně:
- Při vysávání koberců štětiny klapkou zasuňte.
- Při vysávání tvrdých (hladkých) podlah štětiny klapkou vysuňte.

Zapnutí (vypnutí) vysavače
Pro zapnutí (vypnutí) vysavače stiskněte tlačítko START/STOP na těle vysavače.

Regulace sání
Sání můžete regulovat posuvným jezdcem na těle vysavače a v menším rozsahu také posuvnou klapkou na držadle hadice.

Tip:
Pokud se při vysávání držadlo hadice ucpe, odpojte jej od teleskopické trubky a stejně tak odpojte hadici od vysavače. Držadlo poté zasuňte do sacího otvoru na vysavači a nečistoty bránící průtoku vzduchu vysajte.

Krátkodobé přerušení vysávání
Pokud chcete vysávání krátkodobě přerušit, vložte teleskopickou trubici pomocí výstupku na podlahové hubici do jedné z parkovacích poloh – v zadní nebo spodní části vysavače.

Upozornění:
Nepřemísťujte vysavač v okamžiku, kdy používáte parkovací polohu! Může dojít k vylomení parkovací polohy!

Revision 05/2012

Použití příslušenství

Do integrovaného držáku příslušenství upevněného na hadici můžete umístit dodávanou štěrbinovou hubici a polštářovou hubici.

- Štěrbinovou hubici můžete použít při vysávání těžko přístupných míst (např. oken, rohů, knihoven, prostorů mezi matracemi, čalouněním atp.). Pootočením kartáčku ven ze štěrbinové hubice docílíte vyššího sacího výkonu (vhodné např. pro vysávání nedostupných míst v sedacích soupravách).
- Hubici na čalounění můžete použít např. na vysávání postelí, čalouněného nábytku atp.

Ukončení vysávání

Po ukončení vysávání nejprve vypněte vysavač stiskem tlačítka START/STOP a poté odpojte vidlici přívodního kabelu z elektrické zásuvky.
Pro navinutí přívodního kabelu zpět do vysavače stiskněte a držte jednou rukou tlačítko navíjení a druhou rukou veďte kabel, resp. přidržujte jeho koncovku, abyste zabránili poškození vstupní části.

Tip:
Pokud nedojde k úplnému navinutí přívodního kabelu zpět do vysavače, uvolněte tlačítko navíjení, povytáhněte kabel zpět o cca 50 cm ven z vysavače a opět stiskněte tlačítko navíjení.

Přenášení vysavače

Vysavač je možné uchopit a přenášet za držadlo.

ULOŽENÍ VYSAVAČE

Vysavač můžete uložit buď opětovným rozložením na jednotlivé části, anebo jej ponechat složený a teleskopickou trubici zaaretovat v jedné z parkovacích poloh (v zadní nebo spodní části vysavače).

Revision 05/2012

ČIŠTĚNÍ A ÚDRŽBA

Upozornění:
Před čištěním vždy odpojte kabel vysavače z elektrické zásuvky.

Výměna prachového sáčku

V případě, že se v průhledovém okénku objeví při zvednutí podlahové hubice nad vysávanou plochu a nastavení maximálního sacího výkonu indikátor naplnění sáčku (tedy plné barevné pole), je potřeba vyměnit sáček na prach:

1) Otevřete kryt vysavače.
2) Vyjměte z plastového držáku starý prachový sáček.
3) Vložte na jeho místo nový.
4) Zavřete kryt vysavače.

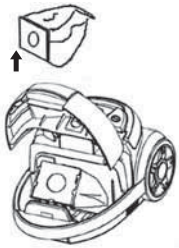

Upozornění:
Nikdy se nesnažte prát papírové prachové sáčky – tyto jsou na jedno použití a v případě jejich naplnění je nutné je zlikvidovat společně s běžným komunálním odpadem. Prát je možno pouze sáčky textilní!

Výměna vstupního molitanového filtru

1) Otevřete kryt vysavače a vyjměte rámeček se vstupním filtrem.
2) Vyměňte vstupní molitanový filtr za nový a vraťte jej i s rámečkem zpět do vysavače.



Revision 05/2012

Výměna výstupního filtru

1) Stlačením pojistky odklopte mřížku výstupního filtru.
2) Vyjměte filtr z plastového rámečku a vyměňte jej za nový.
3) Nový filtr vraťte i s plastovým rámečkem zpět do vysavače.



Pro čištění vnějších částí přístroje používejte jemný hadřík navlhčený ve vlažné vodě. Nepoužívejte drsné čistící prostředky, ředidla, nebo rozpouštědla, jinak by mohlo dojít k poškození povrchu přístroje.

ŘEŠENÍ PROBLÉMŮ

Předtím, než se obrátíte na servisní středisko, projděte si, prosím, následující tabulku:

Problém	Možná příčina	Doporučená akce
Motor se nezapne.	– Napájecí kabel není pevně zasunutý do síťové zásuvky. – Síťová zásuvka je poškozená. – Vysavač není zapnutý.	– Zapojte zástrčku pevně do síťové zásuvky. – Zkontrolujte síťovou zásuvku. – Zapněte vysavač.
Sací výkon je slabý.	– Prachový sáček je zcela naplněn. – Přístroj je ucpaný. – Je ucpaný filtr.	– Vyměňte prachový sáček – Odstraňte ucpaný materiál. – Vyčistěte filtr.
Kabel se nenavine celý.	Kabel se mohl při navíjení dostat mimo navíjecí kolo.	Při navíjení držte kabel mírně natažený.
Kabel nelze vytáhnout.	Kabel se nesprávně navinul.	Stiskněte tlačítko samonavíjecího kabelu a zkuste to znovu.
Regulace výkonu nefunguje.	Vysavač je porouchaný.	Zajistěte opravu vysavače (pouze odborníkem).
Napájecí kabel se navíjí zpět v okamžiku, kdy to nepotřebujete.	Poškozený navíjecí mechanismus.	Zajistěte opravu vysavače (pouze odborníkem).
Kryt vysavače nelze uzavřít.	Není vložen prachový sáček, nebo je vložen špatně.	Zkontrolujte pozici prachového sáčku v plastovém držáku, popř. vložte nový sáček.

Revision 05/2012

TECHNICKÉ ÚDAJE

Jmenovité napětí	220–240 V AC (střídavě)
Jmenovitý kmitočet	50 Hz
Jmenovitý příkon	1400 W
Maximální příkon	1600 W
Sací výkon	260 W
Třída ochrany (vzhledem k ochraně před úrazem elektrickým proudem)	II
Úroveň hluku	<71 dB(A)
Délka síťového kabelu	5 m
Provozní dosah	7,5 m
Rozměry (délka x šířka x výška)	394 x 275 x 213 mm
Hmotnost	5,3 kg

Deklarovaná hodnota emise hluku tohoto spotřebiče je 71 dB(A), což představuje hladinu A akustického výkonu vzhledem k referenčnímu akustickému výkonu 1 pW.

OBSAH DODÁVKY

1x vysavač
1x podlahová hubice
1x teleskopická trubice
1x hadice s integrovaným držákem na příslušenství
1x štěrbinová hubice
1x hubice na čalounění
1x textilní sáček
1x vstupní filtr
1x výstupní filtr
1x návod k obsluze
1x záruční list

Změna textu a technických parametrů vyhrazena.

Revision 05/2012

Podlahový vysavač

SVC 660SL / SVC 660RD

POKYNY A INFORMACE O NAKLÁDÁNÍ S POUŽITÝM OBALEM

Použitý obalový materiál odložte na místo určené obcí k ukládání odpadu.

LIKVIDACE POUŽITÝCH ELEKTRICKÝCH A ELEKTRONICKÝCH ZAŘÍZENÍ



Tento symbol na produktech anebo v průvodních dokumentech znamená, že použité elektrické a elektronické výrobky nesmí být přidány do běžného komunálního odpadu. Ke správné likvidaci, obnově a recyklaci předejte tyto výrobky na určená sběrná místa. Alternativně v některých zemích Evropské unie nebo jiných evropských zemích můžete vrátit své výrobky místnímu prodejci při koupi ekvivalentního nového produktu.

Správnou likvidací tohoto produktu pomůžete zachovat cenné přírodní zdroje a napomáháte prevenci potenciálních negativních dopadů na životní prostředí a lidské zdraví, což by mohly být důsledky nesprávné likvidace odpadů. Další podrobnosti si vyžádejte od místního úřadu nebo nejbližšího sběrného místa.

Při nesprávné likvidaci tohoto druhu odpadu mohou být v souladu s národními předpisy uděleny pokuty.

Pro podnikové subjekty v zemích Evropské unie

Chcete-li likvidovat elektrická a elektronická zařízení, vyžádejte si potřebné informace od svého prodejce nebo dodavatele.

Likvidace v ostatních zemích mimo Evropskou unii

Tento symbol je platný v Evropské unii. Chcete-li tento výrobek zlikvidovat, vyžádejte si potřebné informace o správném způsobu likvidace od místních úřadů nebo od svého prodejce.

CE Tento výrobek splňuje veškeré základní požadavky směrnic EU, které se na něj vztahují.

Změny v textu, designu a technických specifikací se mohou měnit bez předchozího upozornění a vyhrazujeme si právo na jejich změnu.

Revision 05/2012