SENCOR®

SRC-120



Návod k obsluze
Návod na obsluhu
Használati útmutató
Instrukcja obslugi
Instruction Manual

SENCOR SRC 120

Radiobudík kalendářem a s měřením teploty
Návod k obsluze

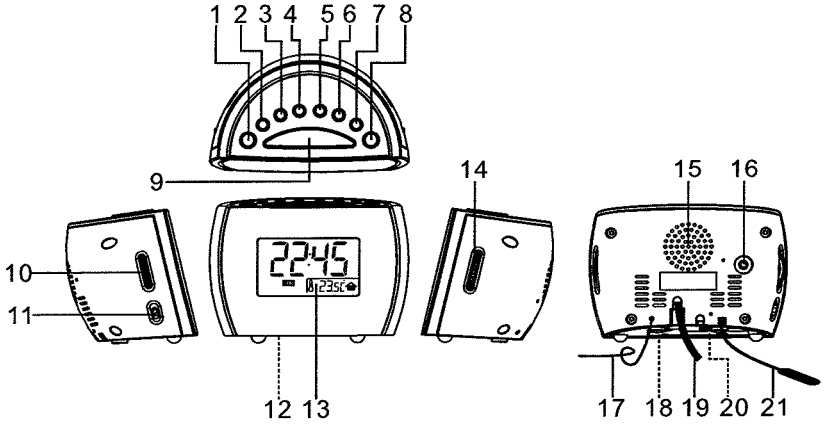

1. TLAČÍTKO AM/FM BAND (PÁSMO AM/FM)
2. TLAČÍTKO AL. SET (NASTAVENÍ BUDÍKU)
3. TLAČÍTKO ALARM 1 RADIO / BUZZ (BUZENÍ RÁDIEM 1 / BUDÍK)
4. TLAČÍTKO << / DAY / °C/°F (<< / – DEN / °C/°F)
5. TLAČÍTKO >> / YEAR / DST (>> / ROK / LETNÍ ČAS)
6. TLAČÍTKO ALARM 2 RADIO / BUZZ (BUZENÍ RÁDIEM 2 / BUDÍK)
7. TLAČÍTKO MODE (REŽIM)
8. TLAČÍTKO ON/OFF (ZAPNUTÍ/VYPNUTÍ)
9. TLAČÍTKO SNOOZE / SLEEP (OPAKOVANÉ BUZENÍ / AUTOMATICKÉ VYPNUTÍ)
10. OVLADAČ HLASITOSTI
11. DISPLAY LIGHT AUTO OFF / LOW / HIGH DIMMER (AUTOMATICKÉ VYPNUTÍ OSVĚTLENÍ DISPLEJE / SLABÉ/INTENZIVNÍ PODSVĚTLENÍ)
12. TLAČÍTKO RESET (VYNULOVÁNÍ) (SPODNÍ ČÁST PŘÍSTROJE)
13. LCD DISPLEJ
14. OVLADAČ LADĚNÍ
15. REPRODUKTOR
16. KONEKTOR LINE IN (LINKOVÝ VSTUP)
17. FM ANTÉNA
18. DVÍŘKA PROSTORU PRO BATERIE
19. SÍŤOVÝ NAPÁJECÍ KABEL
20. TYPOVÝ ŠTÍTEK (SPODNÍ ČÁST PŘÍSTROJE)
21. TEPLOTNÍ ČIDLO

PŘIPOJENÍ NAPÁJENÍ

Připojte síťový napájecí kabel do síťové zásuvky se střídavým napětím ve vaší domácnosti. Tento přístroj je vybaven systémem záložní baterie, který vyžaduje 3V CR2032 lithiovou baterii (není součástí příslušenství). Vložte baterii do prostoru pro baterii tak, aby byly kladné a záporné (+ a -) póly baterie připojeny k příslušným konektorům desky v prostoru pro baterii. V případě výpadku elektrického proudu se hodiny automaticky přepnou na napájení baterií, hodiny a paměť časovače zůstanou i nadále v provozu(displej nesvítí). Po obnovení dodávky elektrického proudu se hodiny přepnou zpět na napájení ze sítě (displej svítí).

1. NASTAVENÍ ČASU A KALENDÁŘE

A. Nastavení času a kalendáře – V normálním režimu stiskněte tlačítko Mode (7) a aktivujte režim nastavení času podržením tohoto tlačítka po dobu min. 2 sekund. Jakmile se otevře režim nastavení, můžete stisknutím tlačítka Mode (7) měnit cyklus, a to následujícím způsobem :

Normal (normální) → Year (rok) → Month (měsíc) → Day (den) → 12/24H → Hour (hodina) → Min (minuta) → Normal (normální)

Úkon (během nastavování):
- Stisknutím tlačítka << / DAY / °C/°F (4) posunete údaj zpět.
- Stisknutím tlačítka >> / YEAR / DST (5) posunete údaj dopředu.
- Rychlý posun dopředu aktivujete stisknutím a podržením tlačítka << nebo >> po dobu 2 sekund.

B. Nastavení Alarmu 1 a Alarmu 2 – V normálním režimu stiskněte tlačítko Alarm (2) a aktivujte režim nastavení budíku podržením tohoto tlačítka po dobu min. 2 sekund. Jakmile se otevře režim nastavení, můžete stisknutím tlačítka Alarm (2) měnit cyklus, a to následujícím způsobem

Normal (normální) → AL 1 Hour (hodina) → AL 1 Min (minuta) → AL 1 weekend Alarm (víkendový budík) → AL 2 Hour (hodina) → AL 2 Min (minuta) → AL 2 weekend alarm (víkendový budík) → Normal (normální)

Zvolte jeden z následujících týdenních režimů budíku
1-5 : Pondělí až pátek
1-7 : Celý týden
6-7 : Sobota a neděle
1-1 Jeden den v týdnu

Úkon (během nastavování):
- Stisknutím tlačítka << / DAY / °C/°F (4) posunete údaj zpět.
- Stisknutím tlačítka >> / YEAR / DST (5) posunete údaj dopředu.
- Rychlý posun dopředu aktivujete stisknutím a podržením tlačítka << nebo >> po dobu 2 sekund.

2. NASTAVENÍ REŽIMU BUDÍKU A JEHO ZAPNUTÍ/VYPNUTÍ

A. Změna režimu budíku
Přepnutím tlačítka AL 1 (3) / AL 2 (6) na Buzzer (budík) zvolíte možnost buzení bzučákem, přepnutím tlačítka na Music (hudba) zvolíte možnost buzení rádiem, nebo na Alarm off budík úplně vypnete.
Pokud je přepínač Display light Auto off / low / high dimmer (25) v režimu Auto off (automatické vypnutí), displej budíku se zapne automaticky.

3. DOBA BUZENÍ A FUNKCE SNOOZE (OPAKOVANÉ BUZENÍ)
Doba buzení – pokud nestisknete žádné tlačítko, bude bzučákový budík nebo radiobudík aktivní po dobu 30 minut a pak se automaticky vypne. Budík se znovu aktivuje ve stejný čas následujícího dne.

Použití funkce Snooze (Opakované buzení):
- Během buzení stiskněte tlačítko Snooze (9) - aktivuje se funkce snooze, která přeruší bzučákový budík nebo radiobudík.
- Interval funkce snooze je 9 minut (nelze nastavit sekundy).
- Opakované buzení bude aktivní, dokud nestisknete tlačítko On/Off (8), jinak se bzučákový budík nebo radiobudík vypne automaticky po 30 minutách.
- Pokud je přepínač Display Auto Off / Low / High dimmer (11) do režimu automatického vypnutí - stisknutím tlačítka Snooze / sleep (9) aktivujete funkci opakovaného buzení, bzučákový budík nebo radiobudík se zastaví a displej zhasne.

4. ZMĚNA OBSAHU ZOBRAZENÍ

A. V normálním režimu můžete stisknutím tlačítka << / DAY / °C/°F (4) přepnout na zobrazení měsíce / dne, po 5 sekundách zobrazení se displej přepne na původní zobrazení času.

B. V normálním režimu můžete stisknutím tlačítka >> / YEAR / DST (5) přepnout na zobrazení roku, po 5 sekundách zobrazení se displej přepne na původní zobrazení času.

5. FUNKCE AUTOMATICKÉ VYPNUTÍ
V režimu zapnutého rádia zapněte režim Sleep (automatické vypnutí) stisknutím tlačítka Snooze/Sleep (9), čas automatického vypnutí se rozsvítí na 5 sekund, během kterých můžete stisknutím tlačítka Sleep změnit požadovaný interval: od 90 min do 15 min. Funkci Sleep zrušíte stisknutím tlačítka On/Off (8).

6. Přepněte Display Auto Off / Low / High Dimmer (11) do režimu Auto Off (automatické vypnutí) a po 15 sekundách se LCD displej automaticky vypne.
   - Displej opět zapnete stisknutím jakéhokoliv tlačítka.

DST – Daylight saving time (letní čas)
Stisknutím tlačítka >> / YEAR / DST (5) a jeho podržením po dobu 3 sekund zapnete a vypnete letní čas.

OVLÁDÁNÍ RÁDIA

- Stisknutím tlačítka On/Off (8) zapněte rádio.
- Zvolte pásmo AM/FM stisknutím tlačítka AM/FM band (1).
- Pomocí ovladače ladění (14) naladťte stanici.
- Otočením ovladače hlasitosti (1) nastavte požadovanou hlasitost.
- Stisknutím tlačítka On/Off (8) rádio vypněte.

POZNÁMKA:

- V případě ladění AM pásma a používání pokojové směrové antény zajistíte co nejlepší příjem otáčením rádia.
- Zkontrolujte, že je FM anténa (17) úplně natažená.

Line in (linkový vstup)

Konektor Line in lze používat pro přehrávání externích zdrojů audio signálu prostřednictvím reproduktorů přístroje.

Tento konektor vyžaduje vstupní signál přiváděný pomocí 3,5mm audio kabelu. Zasunutím konektoru se odpojí signal z rádia. Pozor při buzení rádiem.

Poznámka: 3,5mm audio kabel není součástí příslušenství.

TECHNICKÉ ÚDAJE

Frekvence:	AM 531 – 1620 kHz
	FM 87,5 – 108 MHz
Záložní baterie:	1 x 3V CR2032 plochá lithiová baterie (není součástí příslušenství)
Zdroj energie:	AC 230 V ~ 50 Hz, 5 W

Poznámka:

- Provozní teplota: 0 až + 50°C

RESET

- Tlačítko Reset (12) je umístěno na spodní části přístroje. Po. Po každé výměně baterií nebo v případě, že přístroj nefunguje tak, jak by měl, stiskněte tlačítko hrotem kuličkového pera. Obnovíte tím původní hodnoty nastavení a zároveň ztratíte jakákoliv uložená data (nastavení budíku a času).

VAROVÁNÍ

1. Nestavte na přístroj nebo do jeho blízkosti zdroje otevřeného ohně, např. zapálené svíčky.
2. Neinstalujte přístroj do uzavřených knihovniček nebo regálů, kde není zajištěna dostatečná ventilace.
3. Síťová zástrčka, která se používá k odpojování přístroje od zdroje energie, musí zůstat snadno dostupná.
4. Nezakrývejte ventilační otvory přístroje cizími předměty, např. novinami, ubrusy, záclonami atd.
5. Nevystavujte přístroj působení kapající nebo stříkající vody a nepokládejte na přístroj předměty naplněné tekutinou (například vázy).
6. K FM anténě nepřipojujte vnější anténu.
7. Přístroj by neměl být vystavován přímému slunečnímu světlu, velmi vysokým nebo velmi nízkým teplotám, vlhkosti, vibracím a nesmí být používán v prašném prostředí.
8. K čištění povrchu přístroje nepoužívejte materiály s brusným účinkem, benzen, ředidlo nebo jiná rozpouštědla. Očistěte přístroj slabým roztokem čisticího prostředku bez brusných účinků a následně jemnou utěrkou.
9. Nikdy se nepokoušejte do ventilačních nebo jiných otvorů v přístroji strkat vodiče, špendlíky nebo jiné předměty.
10. Baterie nesmějí být vystaveny nadměrnému teplu, například přímému slunci, ohni apod.

UPOZORNĚNÍ
Při nesprávné výměně baterie hrozí nebezpečí výbuchu.
Baterii nahrazujte výhradně stejným nebo ekvivalentním typem.



CZ Likvidace použitých elektrických a elektronických zařízení

Tento symbol na výrobku, jeho příslušenství nebo obalu označuje, že s tímto výrobkem nesmí být zacházeno jako s domovním odpadem. Výrobek zlikvidujte jeho předáním na sběrné místo pro recyklaci elektrických a elektronických zařízení. V zemích evropské unie a jiných evropských zemích existují samostatné sběrné systémy pro shromažďování použitých elektrických a elektronických výrobků. Zajištěním jejich správné likvidace pomůžete prevenci vzniku potenciálních rizik pro životní prostředí a lidské zdraví, která by mohla vzniknout nesprávným zacházením s odpady. Recyklace odpadových materiálů napomáhá udržení přírodních zdrojů surovin - z uvedeného důvodu nelikvidujte prosím vaše stará elektrická a elektronická zařízení s domovním odpadem. Pro získání podrobných informací k recyklaci tohoto výrobku kontaktujte prosím pracovníka ochrany životního prostředí místního (městského nebo obvodního) úřadu, pracovníky sběrného dvora nebo zaměstnance prodejny, ve které jste výrobek zakoupili.

CE